資料17　既存施設現況図（中城小学校）

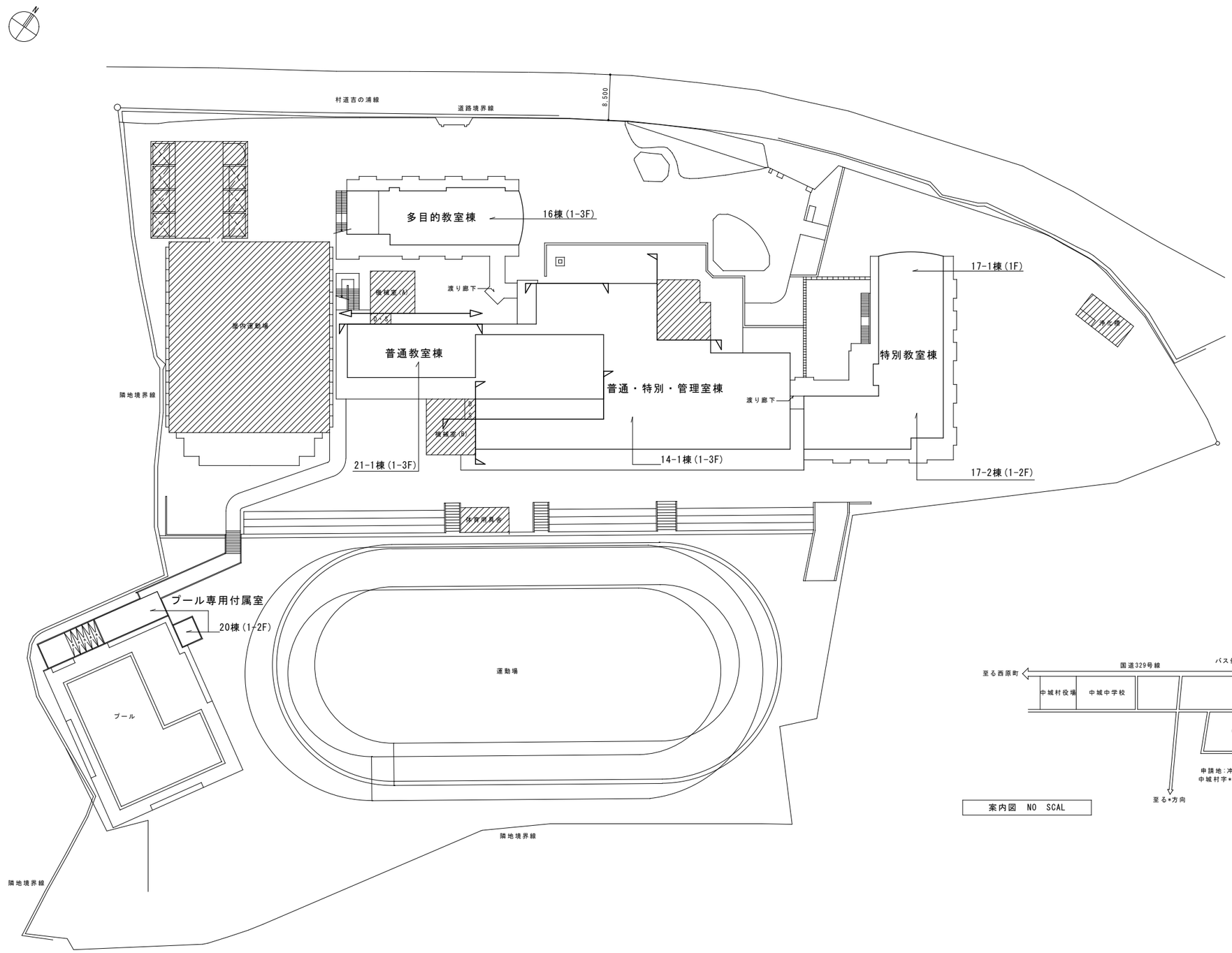

施　主　印		niki architects,engineers & consultants （株）二基設計 １級建築士事務所登録 119-3024　TEL 098 - 939 - 1110（代） 〒904-2141　沖縄市池原 4-1-30　FAX 098 - 982 - 1007	1級建築士登録番号 第239237号 石川　豊	年月日 date	工事名称 title 中城村立小中学校耐力度調査（中城小学校全体）	図面番号 drawing no. A－０１
				縮　尺 scale A1＝1/400【A3＝1/800】	図面名称 drawing title 配置図・案内図	整理番号 arrangement no. □□

資料17　既存施設現況図（中城小学校）

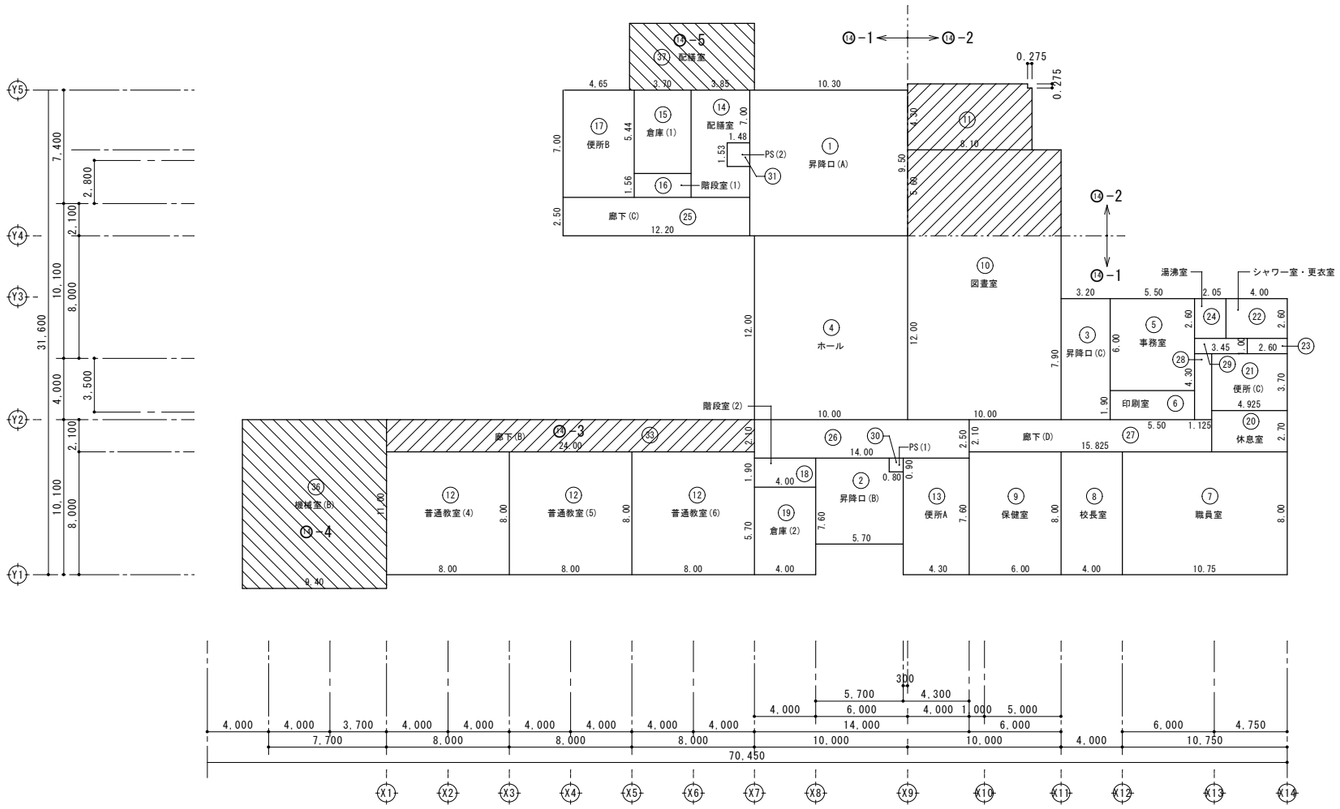

1階床面積　1/200

床面積（14-1号棟）				
階　数	室　　名	室　数	算　　定	合　計
1階	① 昇降口(A)	1	10.30×9.50	97.85
	② 昇降口(B)	1	5.70×5.60-㉕0.72	31.20
	③ 昇降口(C)	1	3.20×7.90	25.28
	④ ホ　ー　ル	1	10.00×12.00	120.00
	⑤ 事　務　室	1	5.50×6.00	33.00
	⑥ 印　刷　室	1	5.50×1.90	10.45
	⑦ 職　員　室	1	10.75×8.00	86.00
	⑧ 校　長　室	1	4.00×8.00	32.00
	⑨ 保　健　室	1	6.00×8.00	48.00
	⑩ 図　書　室	1	10.00×12.00	120.00
	⑫ 普通教室(4)～(6)	3	8.00×8.00	192.00
	⑬ 便　所　（Ａ）	1	4.30×7.60	32.68
	⑭ 配　膳　室	1	3.85×7.00-㉖2.26	24.69
	⑮ 倉　庫　（１）	1	3.70×5.44	20.13
	⑯ 階段室（1）	1	3.70×1.56	5.77
	⑰ 便　所　（Ｂ）	1	4.65×7.00	32.55
	⑱ 階段室（2）	1	4.00×1.90	7.60
	⑲ 倉　庫　（２）	1	4.00×5.7	22.80
	⑳ 休　憩　室	1	4.925×2.70	13.30
	㉑ 便　所　（Ｃ）	1	4.925×3.70	18.22
	㉒ ｼｬﾜｰ室・更衣室	1	4.00×2.60	13.00
	㉓		2.60×1.00	
	㉔ 湯　沸　室	1	2.05×2.60	5.33
	㉕ 廊　下　（Ｃ）	1	12.20×2.50	30.50
	㉖ 廊　下　（Ｄ）	1	14.00×2.50　(35)	76.52
	㉗		15.825×2.10　(33.2325)	
	㉘		1.125×4.30　(4.8375)	
	㉙		3.45×1.00　(3.45)	
	㉚ ＰＳ（１）	1	0.80×0.90	0.72
	㉛ ＰＳ（２）	1	1.48×1.53	2.26
	小　計(14-1号棟)			1101.85

［普通・特別・管理室棟］

施 主 印	niki architects,engineers & consultants （株）二基設計 １級建築士事務所登録 119-3024　TEL 098-939-1110（代） 〒904-2141　沖縄市池原 4-1-30　FAX 098-982-1007	1級建築士登録番号 第239237号 石川　豊	年月日 date	工事名称 title 中城村立小中学校耐力度調査（中城小学校14-1号棟）	図面番号 drawing no. Ａ－０２
			縮　尺 scale A1＝1/200【A3＝1/400】	図面名称 drawing title 面積算定表(1)	整理番号 arrangement no. □□

資料17　既存施設現況図（中城小学校）

3階床面積　1/200

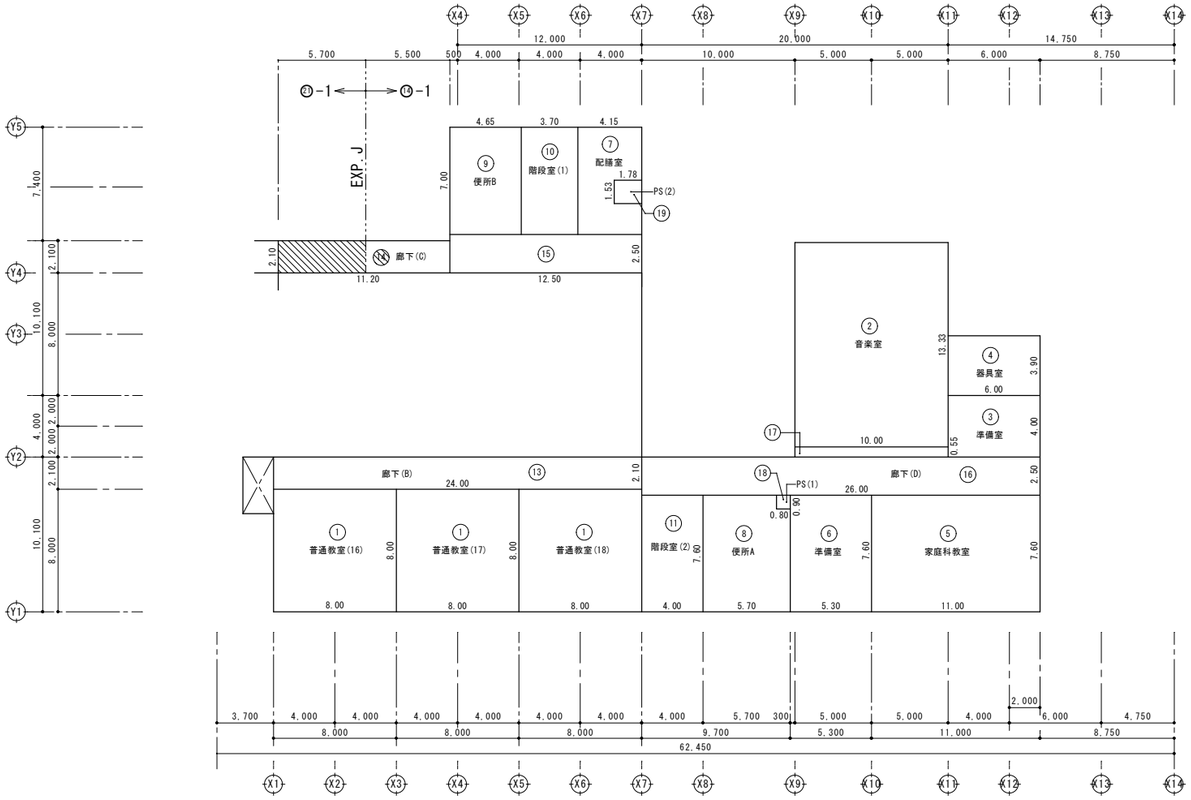

床面積（14-1号棟）					
階　数	室　　名	室　数	算　　定	合　計	
３階	① 普通教室(16)～(18)	3	8.00×8.00	192.00	
	② 音 楽 教 室	1	10.00×13.33	133.30	
	③ 準備室(音楽教室)	1	6.00×4.00	24.00	
	④ 器具室(音楽教室)	1	6.00×3.90	23.40	
	⑤ 家庭科教室	1	11.00×7.60	83.60	
	⑥ 準備室(家庭科教室)	1	5.30×7.60	40.28	
	⑦ 配　膳　室	1	4.15×7.00-㉙2.72	26.33	
	⑧ 便　所　（Ａ）	1	5.70×7.60-㉚0.72	42.60	
	⑨ 便　所　（Ｂ）	1	4.65×7.00	32.55	
	⑩ 階 段 室（１）	1	3.70×7.00	25.90	
	⑪ 階 段 室（２）	1	4.00×7.60	30.40	
	⑫ 廊　下　（Ｂ）	1	24.00×2.10	50.40	
	⑬ 廊　下　（Ｃ）	1	5.5×2.10	42.80	
	⑭		12.50×2.50		
	⑮ 廊　下　（Ｄ）	1	26.00×2.50	70.50	
	⑯		10.00×0.55		
	⑰ ＰＳ（１）	1	0.80×0.90	0.72	
	⑱ ＰＳ（２）	1	1.78×1.53	2.72	
			合　計(14-1号棟)	821.50	
			合　計(14-1号棟)	2720.96	≒2,721m²

2階床面積　1/200

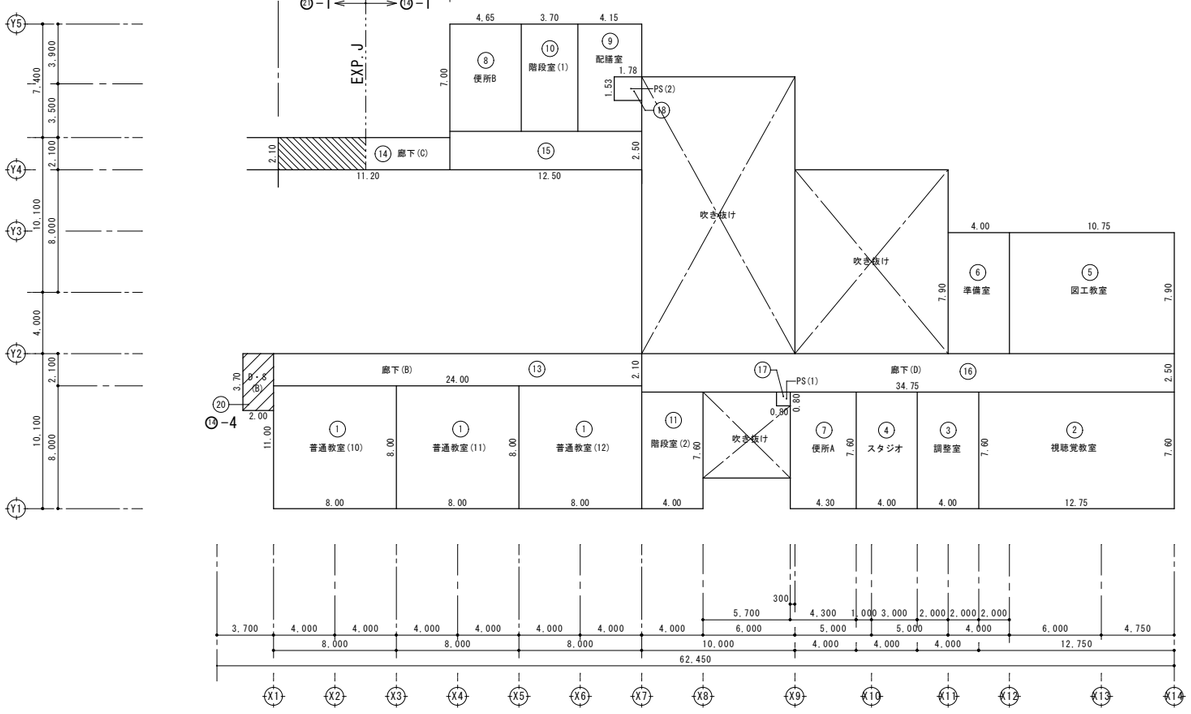

床面積（14-1号棟）					
階　数	室　　名	室　数	算　　定	合　計	
２階	① 普通教室(10)～(12)	3	8.00×8.00	192.00	
	② 視聴覚教室	1	12.75×7.60	96.90	
	③ 調　整　室	1	4.00×7.60	30.40	
	④ ス タ ジ オ	1	4.00×7.60	30.40	
	⑤ 図 工 教 室	1	10.75×7.90	84.93	
	⑥ 準備室(図工教室)	1	4.00×7.90	31.60	
	⑦ 便　所　（Ａ）	1	4.30×7.60	32.68	
	⑧ 便　所　（Ｂ）	1	4.65×7.00	32.55	
	⑨ 配　膳　室	1	4.15×7.00-㉙2.72	26.33	
	⑩ 階 段 室（１）	1	3.70×7.00	25.90	
	⑪ 階 段 室（２）	1	4.00×7.60	30.40	
	⑫ 廊　下　（Ｂ）	1	24.00×2.10	50.40	
	⑬ 廊　下　（Ｃ）	1	5.5×2.10	42.80	
	⑭		12.50×2.50		
	⑮ 廊　下　（Ｄ）	1	34.75×2.50	86.88	
	⑯ ＰＳ（１）	1	0.80×0.90	0.72	
	⑰ ＰＳ（２）	1	1.78×1.53	2.72	
			合　計(14-1号棟)	797.61	

［普通・特別・管理室棟］

施 主 印	niki architects,engineers & consultants （株）二基設計 １級建築士事務所登録 119-3024　TEL 098-939-1110（代） 〒904-2141　沖縄市池原 4-1-30　FAX 098-982-1007	1級建築士登録番号 第239237号 石川　豊	年月日 date	工事名称 title 中城村立小中学校耐力度調査（中城小学校14-1号棟）	図面番号 drawing no. A－０３
			縮 尺 scale A1＝1/200【A3＝1/400】	図面名称 drawing title 面積算定表(2)	整理番号 arrangement no. □□

資料17　既存施設現況図（中城小学校）

外部仕上表

名　称	仕　上	名　称	仕　上	名　称	仕　上
外壁・柱・梁	コンクリート打放し撥水材吹付,一部:2丁掛レンガタイル貼り	水飲場・足洗い場	(ア)30テラゾー現研ぎ出し		
庇　裏	コンクリート打放し,アクリル系リシン吹付	外廊下A	天井:(ア)4mmフレキシブルボード目透し張り 天井:一部:(ア)4mmフレキシブルボード目透し張り替え		
ピロティー	150角磁器質タイル貼り	機械室(A)・(B) (屋根)	(ア)3ウレタン防水(露出防水工法)		
犬　走　り	(ア)100土間コンクリート目地切金ゴテ押エ				

室内仕上表

階	室名	床	床高	巾木	壁 腰壁	塗装	壁 中壁	塗装	壁 小壁	塗装	天井	下地組	塗装	廻り縁	天井高	備考
1階	昇降口A・B	150角磁器質タイル		ソフト巾木	(ア)20mmモルタル金コテ仕上	VP	(ア)20mmモルタル金コテ仕上	VP	(ア)20mmモルタル金コテ仕上	VP	(ア)9.5mm平石膏ボード捨て張り下地の上 (ア)9mmロックウール吸音板補修	LGS	—	25x20 OP	5,350	
1階	昇　降　口　C	150角磁器質タイル		ソフト巾木	(ア)20mmモルタル金コテ仕上	VP	(ア)20mmモルタル金コテ仕上	VP	(ア)20mmモルタル金コテ仕上	VP	(ア)9.5mm吸音用穴あき石膏ボード張り 周囲:(ア)9.5mm平石膏ボード目透し張り	LGS	OP	塩ビ 見切縁	5,350	
1階	ホ　ー　ル	(ア)3.5mmビニールシート貼り		ソフト巾木	(ア)20mmモルタル金コテ仕上 一部コンクリート打放しはつり仕上	VP —	(ア)20mmモルタル金コテ仕上 一部コンクリート打放しはつり仕上	VP —	(ア)20mmモルタル金コテ仕上 一部コンクリート打放しはつり仕上	VP	(ア)9.5mm平石膏ボード捨て張り下地の上 (ア)9mmロックウール吸音板補修	LGS	—	25x20 OP	5,250～ 5,300	木製ルーバー撤去再取付
1階	図　書　室	(ア)30モルタル金ゴテ下地 (ア)3.5mmビニールビシート貼り		20x100 (ラワン材OP塗)	(ア)5.5mmラワン合板目透し張り (ア)5.5mmしな合板目透し張り	OP CL	(ア)5.5mmラワン合板下地の上ビニールクロス貼り (ア)5.5mmしな合板目透し張り	— CL	(ア)5.5mm穿孔合板目透し張り (ア)5.5mm穿孔合板目透し張り	OP CL	(ア)9.5mm平石膏ボード捨て張り下地の上 (ア)9mmロックウール吸音板補修	LGS	—	25x20 OP 塩ビ見切縁	4,600～ 4,990	
1階	配　膳　室 (1～3階共通)	1F:(ア)3.5ビニールシート貼り 2・3F:(ア)2mmビニールタイル貼り		ソフト巾木	(ア)20mmモルタル金コテ仕上	VP	同　左	VP	同　左	VP	(ア)9.5mm平石膏ボード捨て張り下地の上 (ア)9mmロックウール化粧吸音板張り	LGS	—	塩ビ 見切縁	2,600	
1階	便所A・B・C (男子・女子)	モザイクタイル貼り		100角 半磁器質タイル貼り	100角半磁器質タイル貼り	—	同　左	—	同　左	—	(ア)4mmフレキシブルボード目透し張り	LGS	EP	塩ビ 見切縁	2,600	
1階	職　員　室	(ア)3.5mmビニールシート貼り		ソフト巾木	(ア)5.5mmラワン合板目透し張り	OP OP	(ア)5.5mmラワン合板目透し張り ビニル貼り	OP —	(ア)5.5mm穿孔合板目透し張り	OP	(ア)9.5mm平石膏ボード捨て張り下地の上 (ア)9mmロックウール化粧吸音板張り	LGS	—	塩ビ 見切縁	2,700	
1階	事　務　室	(ア)3.5mmビニールシート貼り		20x100 (ラワン材OP塗)	(ア)5.5mmラワン合板目透し張り	OP	(ア)5.5mmラワン合板下地の上ビニールクロス貼り	—	(ア)5.5mm穿孔合板目透し張り	OP	(ア)9.5mm平石膏ボード捨て張り下地の上 (ア)9mmロックウール化粧吸音板張り	LGS	—	塩ビ 見切縁	2,600	
1階	印　刷　室	(ア)3.5mmビニールシート貼り		ソフト巾木	(ア)20mmモルタル金コテ仕上	VP	同　左	VP	同　左	VP	(ア)9.5mm平石膏ボード捨て張り下地の上 (ア)9mmロックウール吸音板張り	LGS	—	25x20 OP	2,600	
1階	校　長　室	(ア)3.5mmビニールシート貼り		20x100	(ア)5mm銘木合板張り	—	同　左	—	同　左	—	(ア)9.5mm平石膏ボード捨て張り下地の上 (ア)9mmロックウール化粧吸音板張り	LGS	—	塩ビ 見切縁	3,100	
1階	保　健　室	(ア)3.5mmビニールシート貼り		20x100 (ラワン材OP塗)	(ア)5.5mmラワン合板目透し張り	OP	(ア)5.5mmラワン合板目透し張り (ア)5.5mmラワン合板下地の上 ビニールクロス張り	OP —	(ア)5.5mm穿孔合板目透し張り	OP	(ア)9.5mm平石膏ボード捨て張り下地の上 (ア)9mmロックウール化粧吸音板張り	LGS	—	塩ビ 見切縁	3,100	カーテンレール撤去再取付
1階	休　憩　室	(ア)3.5mmビニールシート貼り (ア)15杉板下地の上タタミ敷き		ソフト巾木 タタミ寄	(ア)5mm銘木合板張り	—	同　左	—	同　左	—	(ア)9.5mm平石膏ボード捨て張り下地の上 (ア)9mmロックウール化粧吸音板張り 和室:(ア)2.5mm杉本合板目透し張り	LGS	—	25x20 CL 塩ビ見切縁	3,100 2,400	
1階	シャワー室・更衣室 (男子・女子)	(ア)3.5mmビニールシート貼り モザイクタイル貼り		100角 半磁器質タイル貼り ソフト巾木	(ア)20mmモルタル金コテ仕上 100角半磁器質タイル貼り	VP —	同　左	VP —	同　左	VP —	(ア)4mmフレキシブルボード目透し張り	LGS	EP	塩ビ 見切縁	2,600	
1階	階段室(1)・(2)	(ア)2mmビニールタイル貼り (ア)3.5mmビニールシート貼り		ソフト巾木	(ア)20mmモルタル金コテ仕上	VP	同　左	VP	同　左	VP	(ア)9mm平石膏ボード下地 (ア)9mmロックウール化粧吸音板張り	LGS	—	25x20 OP	—	
1階	倉庫(1)・(2)	コンクリート金ゴテ押エ		目地切　VP	(ア)20mmモルタル金コテ仕上	VP	同　左	VP	同　左	VP	コンクリート打放しサンダー掛け	—	VP	—	—	

［普通・特別・管理室棟］

施主印	niki architects,engineers & consultants （株）二基設計 1級建築士事務所登録 119-3024　TEL 098-939-1110（代） 〒904-2141　沖縄市池原 4-1-30　FAX 098-982-1007	1級建築士登録番号 第239237号 石川　豊	年月日 date	工事名称 title 中城村立小中学校耐力度調査（中城小学校14-1号棟）	図面番号 drawing no. A－04
			縮尺 scale A1＝1/100【A3＝1/200】	図面名称 drawing title 仕上表(1)	整理番号 arrangement no. □□

資料17　既存施設現況図（中城小学校）

室内仕上表

階	室名	床	床高	巾木	壁 腰壁	塗装	壁 中壁	塗装	壁 小壁	塗装	天井	下地組	塗装	廻り縁	天井高	備考
1階	湯沸室	(ア)3.5mmビニールシート貼り		ソフト巾木	(ア)20mmモルタル金ゴテ	VP	(ア)20mmモルタル金ゴテ 100角半磁器質タイル貼り	VP —	(ア)20mmモルタル金ゴテ	VP	(ア)4mmフレキシブルボード目透し張り	LGS	EP	塩ビ 見切縁	2,600	
	普通教室	(ア)2mmビニールタイル貼り		20x100 (ラワン材OP塗)	(ア)20mmモルタル金ゴテ (ア)5.5mmラワン合板目透し張り	VP OP	(ア)20mmモルタル金ゴテ (ア)5.5mmラワン合板目透し張り 既設ビニールクロスはぎ取りの上ビニールクロス貼り	VP —	(ア)20mmモルタル金ゴテ (ア)5.5mm穿孔合板目透し張り	VP OP	(ア)9.5mm平石膏ボード捨て張り下地の上 (ア)9mmロックウール吸音板補修	LGS	—	25x20 OP	3,100	
	廊下 C	(ア)3.5mmビニールシート貼り		ソフト巾木	(ア)20mmモルタル金ゴテ	VP	(ア)20mmモルタル金ゴテ	VP	(ア)20mmモルタル金ゴテ	VP	(ア)9.5mm平石膏ボード捨て張り下地の上 (ア)9mmロックウール吸音板補修	LGS	—	25x20 OP	2,600	
	廊下 D	(ア)3.5mmビニールシート貼り		ソフト巾木	(ア)20mmモルタル金ゴテ (ア)5.5mmラワン合板目透し張り	VP OP	同　左	VP OP	同　左	VP OP	(ア)9.5mm吸音用穴あき石膏ボード張り 周囲:(ア)9.5mm平石膏ボード目透し張り	LGS	OP	塩ビ 見切縁	2,600	
2階	図工教室	(ア)3.5mmビニールシート貼り		20x100 (ラワン材OP塗)	(ア)20mmモルタル金ゴテ (ア)5.5mmラワン合板目透し張り	VP OP	(ア)20mmモルタル金ゴテ 既設ビニールクロスはぎ取りの上ビニールクロス貼り	VP —	(ア)20mmモルタル金ゴテ (ア)5.5mm穿孔合板目透し張り	VP OP	(ア)9.5mm平石膏ボード捨て張り下地の上 (ア)9mmロックウール化粧吸音板張り	LGS	—	塩ビ 見切縁	3,100	
	準備室 (図工教室)	(ア)3.5mmビニールシート貼り		ソフト巾木	(ア)20mmモルタル金ゴテ (ア)5.5mmラワン合板目透し張り	VP OP	(ア)20mmモルタル金ゴテ	VP	同　左	VP	(ア)9.5mm平石膏ボード捨て張り下地の上 (ア)9mmロックウール吸音板補修	LGS	—	25x20 OP	3,100	
	視聴覚教室	(ア)5.5mmパンチカーペット敷き		20x80 (ラワン材OP塗)	(ア)20mmモルタル金ゴテ (ア)5.5mmラワン合板目透し張り	VP・OP OP	(ア)20mmモルタル金ゴテ 既設ビニールクロスはぎ取りの上ビニールクロス貼り (ア)5.5mmラワン合板目透し張り	VP・OP OP	同　左 (ア)9mm吸音テックス張り (ア)5.5mm穿孔合板目透し張り	VP・OP OP	(ア)9.5mm平石膏ボード捨て張り下地の上 (ア)9mmロックウール化粧吸音板張り	LGS	—	塩ビ 見切縁	3,200	
	調整室	(ア)5.5mmパンチカーペット敷き		20x80 (ラワン材OP塗)	(ア)5.5mm合板張り	OP	同　左	OP	同　左	OP	(ア)9.5mm平石膏ボード捨て張り下地の上 (ア)9mmロックウール化粧吸音板張り	LGS	—	塩ビ 見切縁	2,600	
	スタジオ	(ア)5.5mmパンチカーペット敷き		20x80 (ラワン材OP塗)	(ア)5.5mm穿孔合板目透し張り	OP	同　左	OP	同　左	OP	(ア)9.5mm平石膏ボード捨て張り下地の上 (ア)9mmロックウール化粧吸音板張り	LGS	—	塩ビ 見切縁	3,100	
	普通教室	(ア)2mmビニールタイル貼り		20x100 (ラワン材OP塗)	(ア)20mmモルタル金ゴテ (ア)5.5mmラワン合板目透し張り	VP OP	(ア)20mmモルタル金ゴテ (ア)5.5mmラワン合板目透し張り 既設ビニールクロスはぎ取りの上ビニールクロス貼り	VP OP	(ア)20mmモルタル金ゴテ (ア)5.5mm穿孔合板目透し張り	VP OP	(ア)9.5mm平石膏ボード捨て張り下地の上 (ア)9mmロックウール吸音板補修	LGS	—	25x20 OP	3,100	
	便所A・B (男子・女子)	モザイクタイル貼り		100角 半磁器質タイル貼り	100角半磁器質タイル貼り	—	同　左	—	同　左	—	(ア)4mmフレキシブルボード目透し張り	LGS	EP	塩ビ 見切縁	2,600	
	階段室(1)・(2)	(ア)2mmビニールタイル貼り (ア)3.5mmビニールシート貼り		ソフト巾木	(ア)20mmモルタル金コテ仕上	VP	同　左	VP	同　左	VP	(ア)9mm平石膏ボード下地 (ア)9mmロックウール化粧吸音板張り	LGS	—	25x20 OP	—	
	廊下 B	(ア)2mmビニールタイル貼り		ソフト巾木	(ア)20mmモルタル金コテ仕上	VP	同　左	VP	同　左	VP	(ア)9.5mm吸音用穴あき石膏ボード張り替え 周囲:(ア)9.5mm平石膏ボード目透し張り	LGS	EP	塩ビ 見切縁	2,600	
	廊下 C	(ア)2mmビニールタイル貼り		ソフト巾木	(ア)20mmモルタル金コテ仕上	VP	同　左	VP	同　左	VP	(ア)9.5mm平石膏ボード捨て張り下地の上 (ア)9mmロックウール吸音板補修	LGS	—	25x20 OP	2,600	
	廊下 D	(ア)2mmビニールタイル貼り		ソフト巾木	(ア)20mmモルタル金ゴテ (ア)5.5mmラワン合板目透し張り	VP OP	同　左	VP OP	同　左	VP OP	(ア)9.5mm吸音用穴あき石膏ボード張り替え 周囲:(ア)9.5mm平石膏ボード目透し張り	LGS	EP	塩ビ 見切縁	2,600	

[普通・特別・管理室棟]

施主印	niki architects,engineers & consultants （株）二基設計 1級建築士事務所登録 119-3024　TEL 098-939-1110（代） 〒904-2141　沖縄市池原 4-1-30　FAX 098-982-1007	1級建築士登録番号 第239237号 石川　豊	年月日 date	工事名称 title 中城村立小中学校耐力度調査（中城小学校14-1号棟）	図面番号 drawing no. A－05
			縮尺 scale A1＝1/100【A3＝1/200】	図面名称 drawing title 仕上表(2)	整理番号 arrangement no. □□

資料17　既存施設現況図（中城小学校）

室内仕上表

階	室名	床	床高	巾木	壁 腰壁	塗装	壁 中壁	塗装	壁 小壁	塗装	天井	下地組	塗装	廻り縁	天井高	備考
3階	音楽室	(ア)3.5mmビニールシート貼り		20x80 (ラワン材OS・CL塗)	(ア)5.5mmラワン合板目透し張り	OP	同　左	OP	(ア)5.5mm穿孔合板目透し張り	OP	(ア)9.5mm平石膏ボード捨て張り下地の上 (ア)9mmロックウール化粧吸音板補修	LGS	—	塩ビ 見切縁	MIN 3,500	
	準備室 (音楽室)	(ア)3.5mmビニールシート貼り		ソフト巾木	(ア)20mmモルタル金ゴテ	VP	同　左	VP	同　左	VP	(ア)9.5mm平石膏ボード捨て張り下地の上 (ア)9mmロックウール吸音板補修	LGS	—	25x20 OP	2,600	
	器具室 (音楽室)	(ア)3.5mmビニールシート貼り		ソフト巾木	(ア)20mmモルタル金ゴテ	VP	同　左	VP	同　左	VP	(ア)9.5mm平石膏ボード捨て張り下地の上 (ア)9mmロックウール化粧吸音板補修	LGS	—	塩ビ 見切縁	2,600	
	家庭科教室	(ア)3.5mmビニールシート貼り		20x100 (ラワン材OP塗)	(ア)20mmモルタル金ゴテ (ア)5.5mmラワン合板目透し張り	VP OP	同　左 (ア)5.5mm合板下地クロス張り	VP	(ア)20mmモルタル金ゴテ (ア)5.5mm穿孔合板目透し張り	VP OP	(ア)9.5mm平石膏ボード捨て張り下地の上 (ア)9mmロックウール化粧吸音板補修	LGS	—	塩ビ 見切縁	3,100	
	準備室 (家庭科教室)	(ア)3.5mmビニールシート貼り		ソフト巾木	(ア)20mmモルタル金ゴテ (ア)5.5mmラワン合板目透し張り	VP OP	(ア)20mmモルタル金ゴテ	VP	(ア)20mmモルタル金ゴテ	VP	(ア)9.5mm平石膏ボード捨て張り下地の上 (ア)9mmロックウール化粧吸音板補修	LGS	—	塩ビ 見切縁	3,100	
	普通教室	(ア)2mmビニールタイル貼り		20x100 (ラワン材OP塗)	(ア)20mmモルタル金ゴテ (ア)5.5mmラワン合板目透し張り	VP OP	(ア)20mmモルタル金ゴテ (ア)5.5mmラワン合板目透し張り	VP OP	(ア)20mmモルタル金ゴテ (ア)5.5mm穿孔合板目透し張り	VP OP	(ア)9.5mm平石膏ボード捨て張り下地の上 (ア)9mmロックウール化粧吸音板補修	LGS	—	25x20 OP	3,100	
	便所A・B (男子・女子)	モザイクタイル貼り		100角 半磁器質タイル貼り	100角半磁器質タイル貼り	—	同　左	—	同　左	—	(ア)4mmフレキシブルボード目透し張り	LGS	EP	塩ビ 見切縁	2,600	
	階段室(1)・(2)	(ア)2mmビニールタイル貼り (ア)3.5mmビニールシート貼り		ソフト巾木	(ア)20mmモルタル金コテ仕上	VP	同　左	VP	同　左	VP	(ア)9mm平石膏ボード下地 (ア)9mmロックウール化粧吸音板張り	LGS	—	25x20 OP	—	
	廊下B	(ア)2mmビニールタイル貼り		ソフト巾木	(ア)20mmモルタル金コテ仕上	VP	同　左	VP	同　左	VP	(ア)9.5mm吸音用穴あき石膏ボード張り 周囲:(ア)9.5mm平石膏ボード目透し張り	LGS	OP	塩ビ 見切縁	2,600	
	廊下C	(ア)2mmビニールタイル貼り		ソフト巾木	(ア)20mmモルタル金コテ仕上	VP	同　左	VP	同　左	VP	(ア)9.5mm平石膏ボード捨て張り下地の上 (ア)9mmロックウール化粧吸音板補修	LGS	—	25x20 OP	2,600	
	廊下D	(ア)2mmビニールタイル貼り		ソフト巾木	(ア)20mmモルタル金ゴテ (ア)5.5mmラワン合板目透し張り	VP OP	同　左	VP OP	同　左	VP OP	(ア)9.5mm吸音用穴あき石膏ボード張り 周囲:(ア)9.5mm平石膏ボード目透し張り替え	LGS	OP	塩ビ 見切縁	2,600	

［普通・特別・管理室棟］

施主印	niki architects,engineers & consultants （株）二基設計 1級建築士事務所登録 119-3024　TEL 098-939-1110（代） 〒904-2141　沖縄市池原 4-1-30　FAX 098-982-1007	1級建築士登録番号 第239237号 石川　豊	年月日 date	工事名称 title 中城村立小中学校耐力度調査（中城小学校14-1号棟）	図面番号 drawing no. A－06
			縮尺 scale A1＝1/100【A3＝1/200】	図面名称 drawing title 仕上表(3)	整理番号 arrangement no. □□

資料17　既存施設現況図（中城小学校）

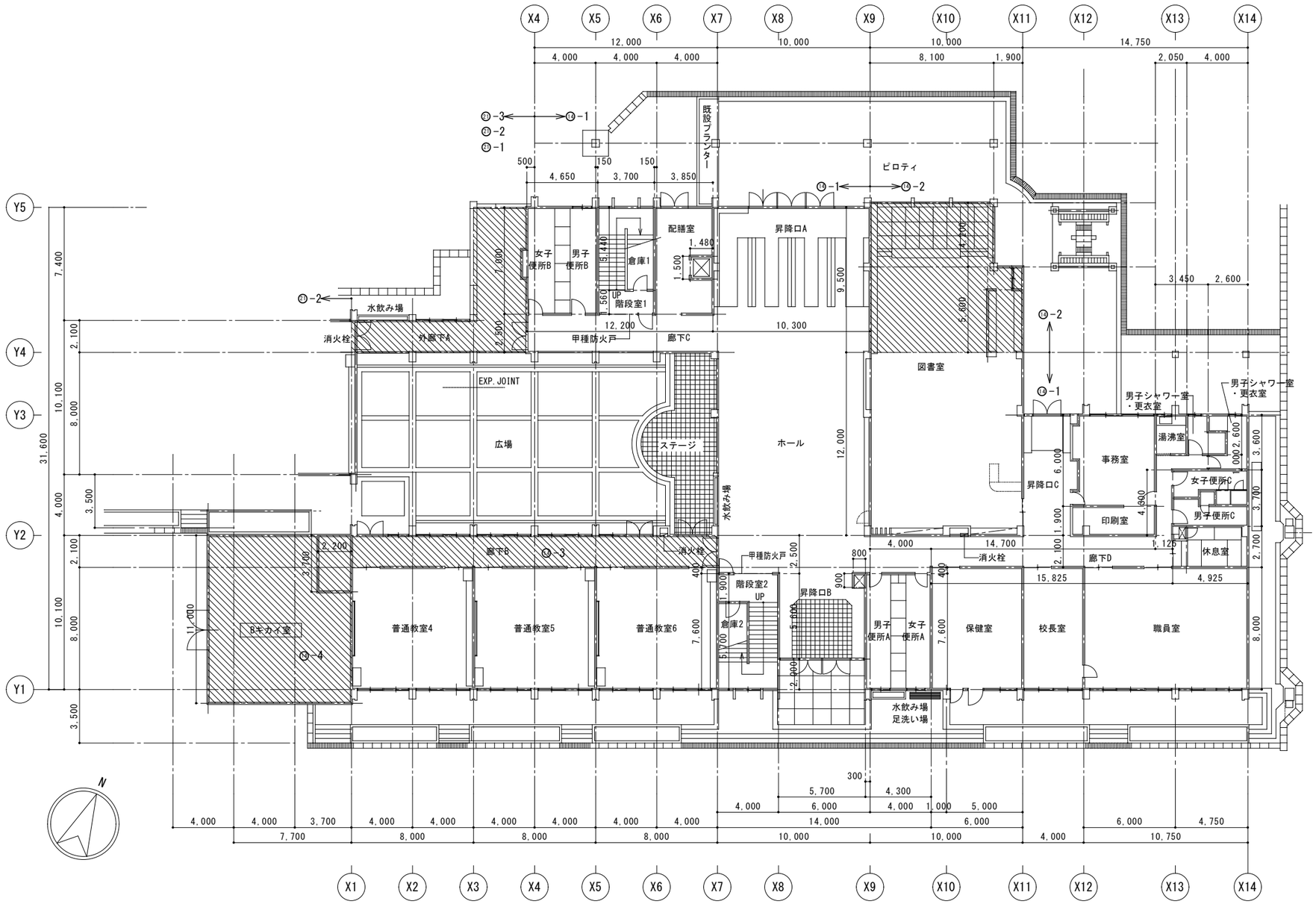

1階平面図　S=1:150

［普通・特別・管理室棟］

施主印	niki architects, engineers & consultants （株）二基設計 1級建築士事務所登録 119-3024　TEL 098-939-1110（代） 〒904-2141　沖縄市池原 4-1-30　FAX 098-982-1007	1級建築士登録番号 第239237号 石川　豊	年月日 date	工事名称 title 中城村立小中学校耐力度調査（中城小学校14-1号棟）	図面番号 drawing no. A－07
			縮尺 scale A1＝1/150【A3＝1/300】	図面名称 drawing title 平面図（1階）	整理番号 arrangement no. □□

資料17　既存施設現況図（中城小学校）

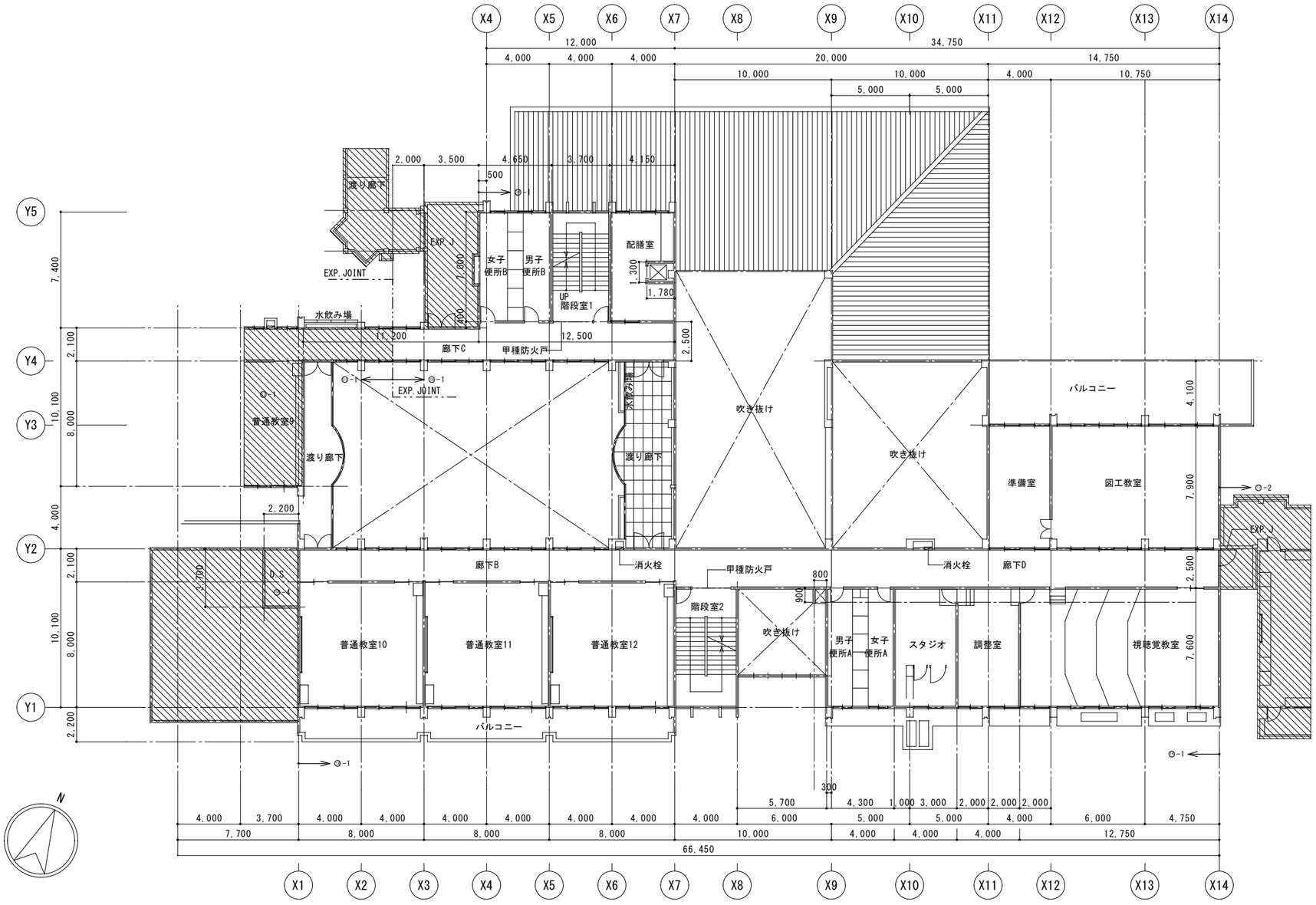

2階平面図　S=1:150

［普通・特別・管理室棟］

施主印	niki architects, engineers & consultants （株）二基設計 1級建築士事務所登録 119-3024　TEL 098-939-1110（代） 〒904-2141　沖縄市池原 4-1-30　FAX 098-982-1007	1級建築士登録番号 第239237号 石川　豊	年月日 date	工事名称 title 中城村立小中学校耐力度調査（中城小学校14-1号棟）	図面番号 drawing no. A－０８
			縮尺 scale A1＝1/150【A3＝1/300】	図面名称 drawing title 平面図（２階）	整理番号 arrangement no. □□

資料17　既存施設現況図（中城小学校）

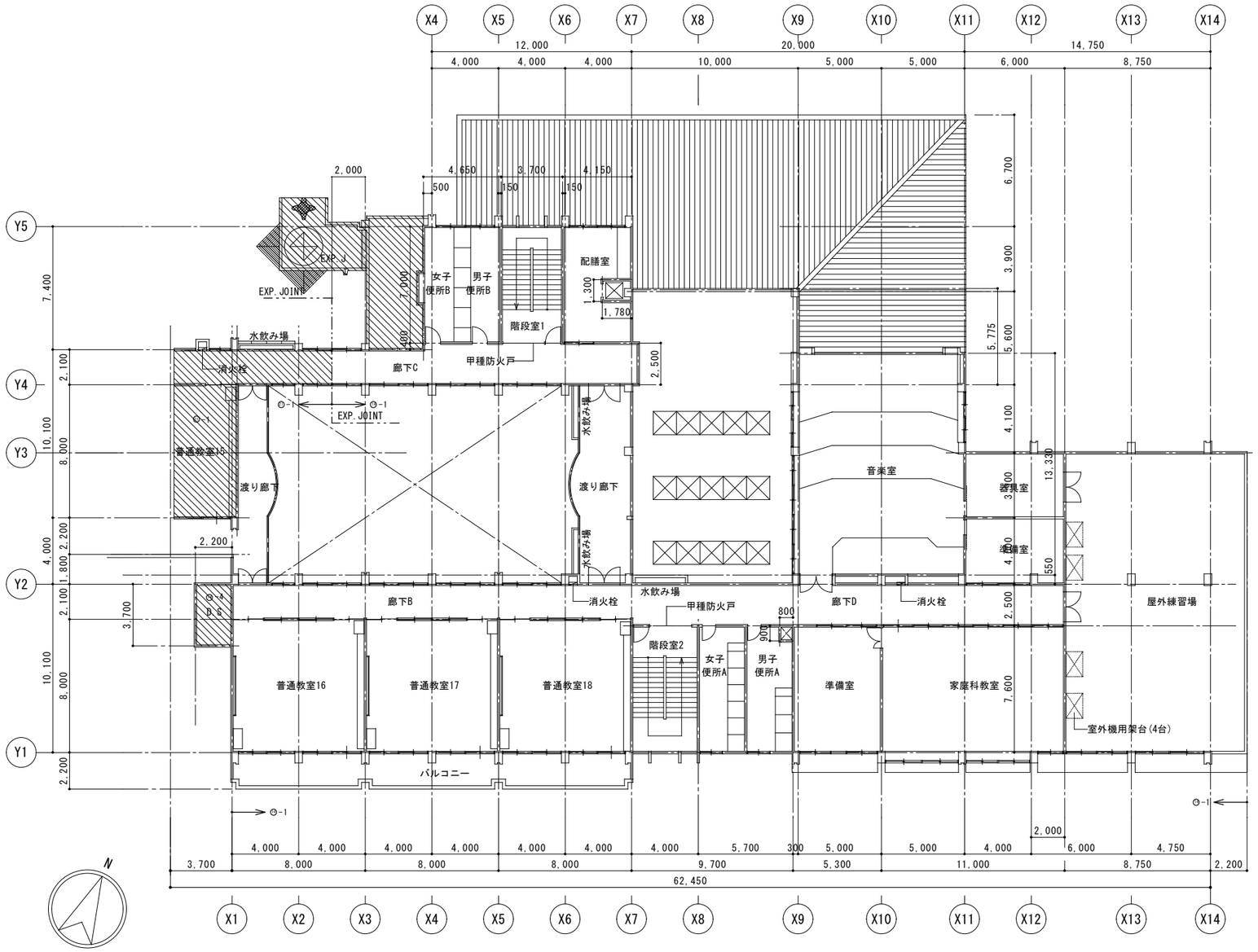

3階平面図　S=1:150

［普通・特別・管理室棟］

施主印	niki architects,engineers & consultants （株）二基設計 1級建築士事務所登録 119-3024　TEL 098-939-1110（代） 〒904-2141　沖縄市池原 4-1-30　FAX 098-982-1007	1級建築士登録番号 第239237号 石川　豊	年月日 date	工事名称 title 中城村立小中学校耐力度調査（中城小学校14-1号棟）	図面番号 drawing no. A－０９
			縮尺 scale A1＝1/150【A3＝1/300】	図面名称 drawing title 平面図（３階）	整理番号 arrangement no. □□

資料17　既存施設現況図（中城小学校）

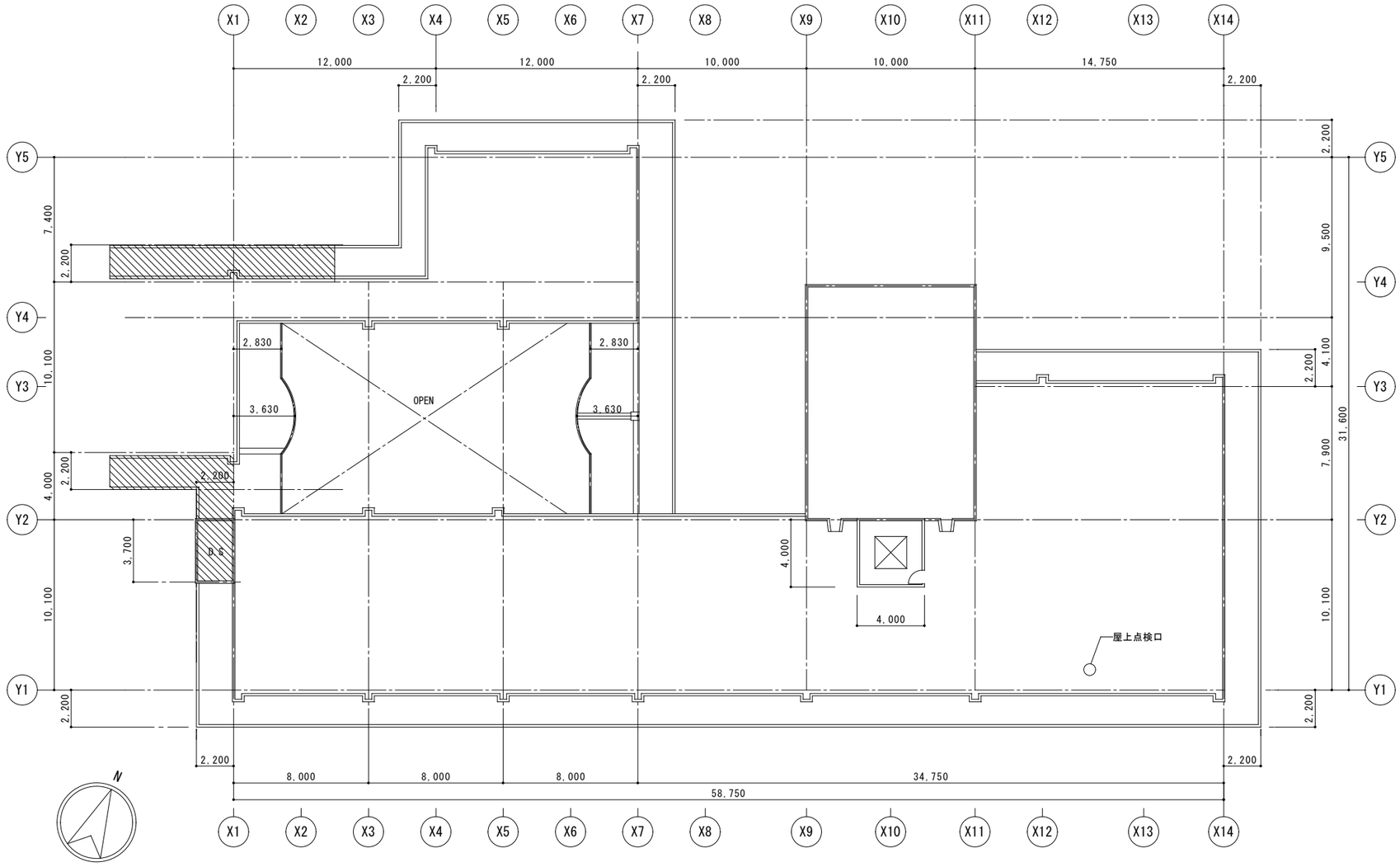

R階平面図　S=1:150

［普通・特別・管理室棟］

施主印	niki architects, engineers & consultants （株）二基設計 1級建築士事務所登録 119-3024　TEL 098-939-1110（代） 〒904-2141　沖縄市池原 4-1-30　FAX 098-982-1007	1級建築士登録番号 第239237号 石川　豊	年月日 date	工事名称 title 中城村立小中学校耐力度調査（中城小学校14-1号棟）	図面番号 drawing no. A－１０
			縮尺 scale A1＝1/150【A3＝1/300】	図面名称 drawing title 平面図（Ｒ階）	整理番号 arrangement no. □□

資料17　既存施設現況図（中城小学校）

南側立面図

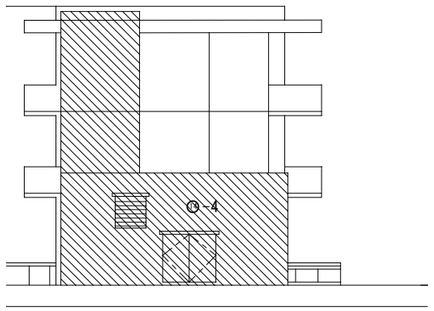

西側立面図

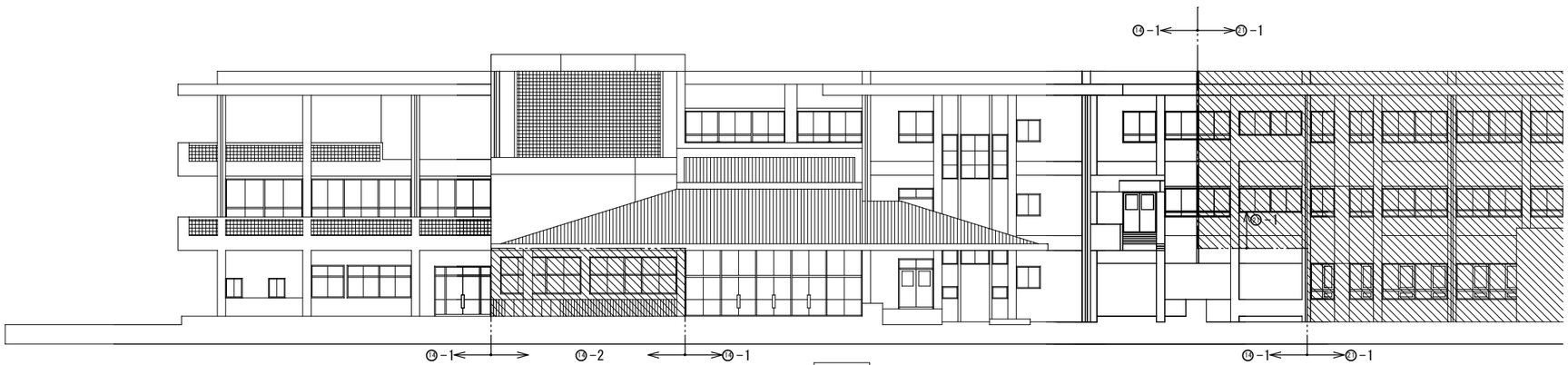

北側立面図

［普通・特別・管理室棟］

施　主　印		niki architects,engineers & consultants （株）二基設計 １級建築士事務所登録 119-3024　TEL 098-939-1110（代） 〒904-2141　沖縄市池原 4-1-30　FAX 098-982-1007	1級建築士登録番号 第239237号 石川　豊	年月日 date	工事名称 title 中城村立小中学校耐力度調査（中城小学校14-1号棟）	図面番号 drawing no. A－１１
				縮　尺 scale A1＝1/150【A3＝1/300】	図面名称 drawing title 立面図	整理番号 arrangement no. □□

資料17　既存施設現況図（中城小学校）

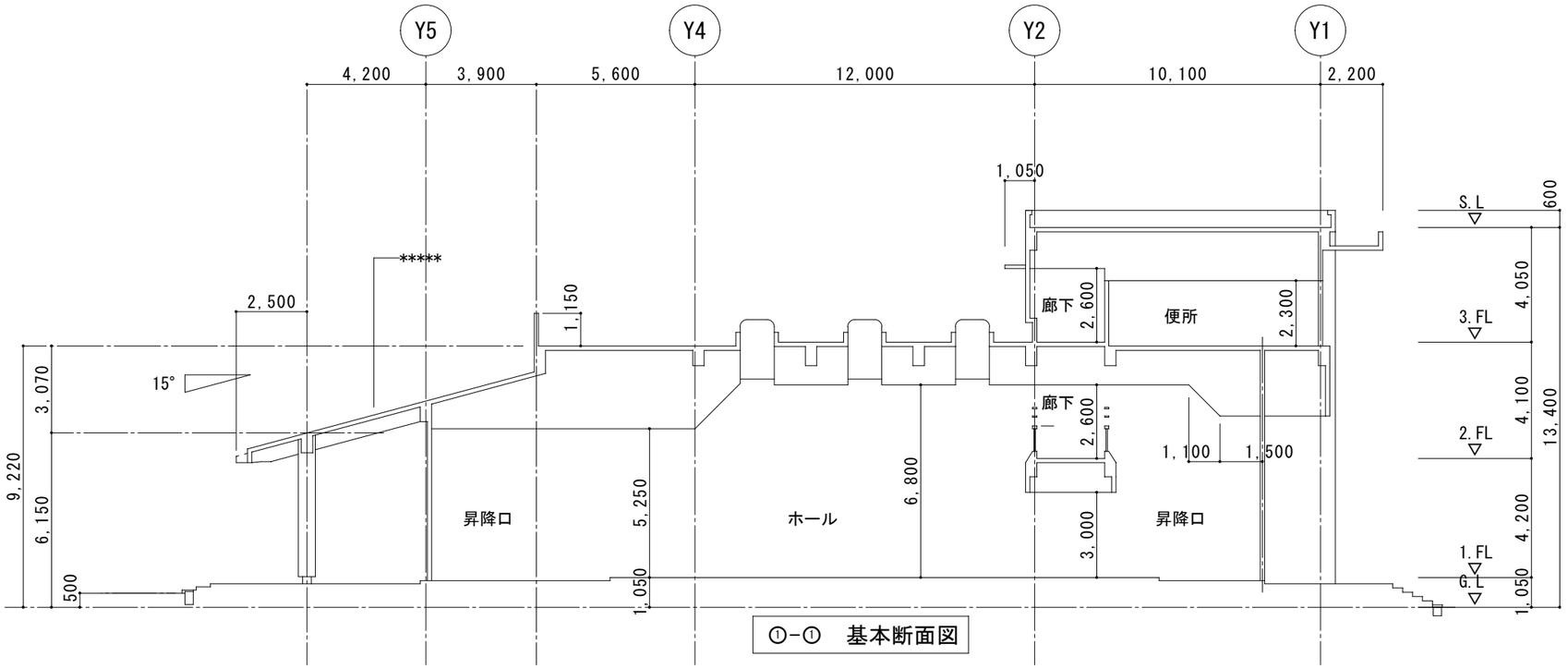

①-①　基本断面図

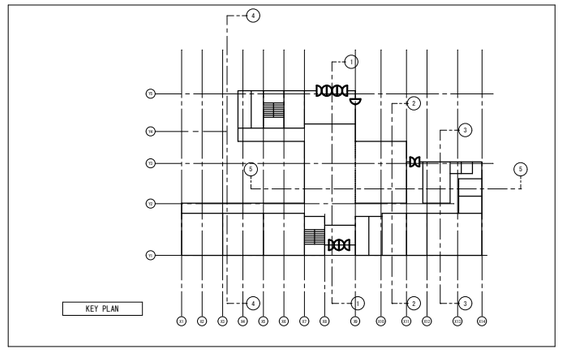

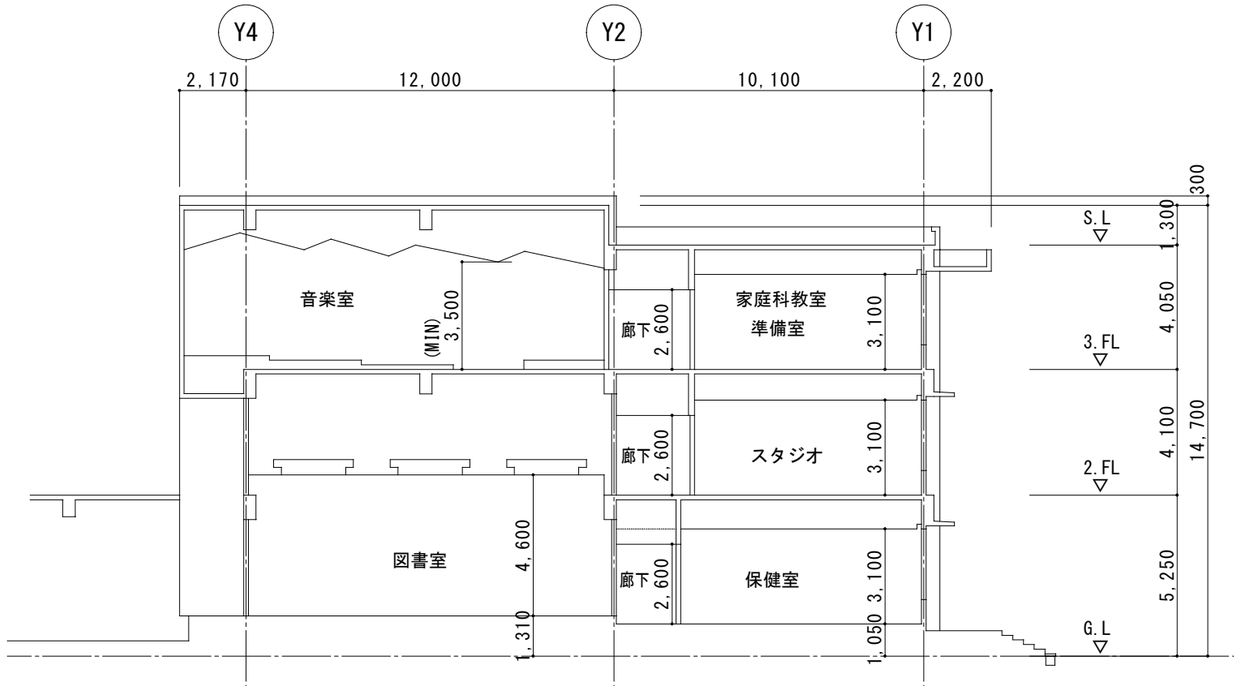

②-②　基本断面図

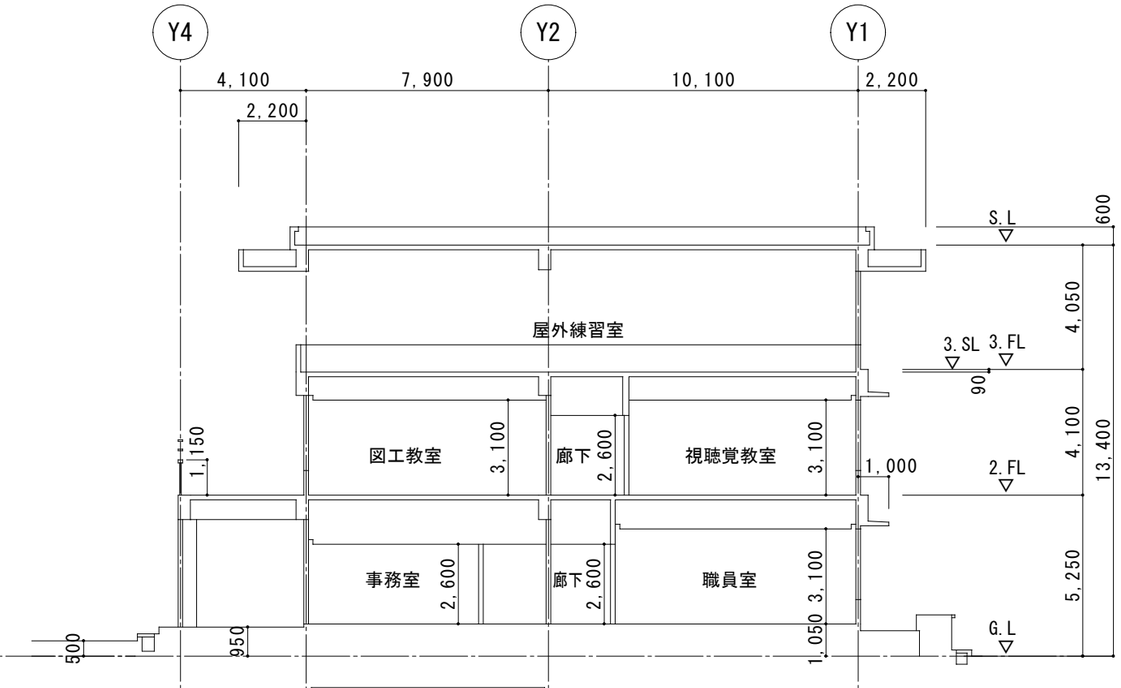

③-③　基本断面図

［普通・特別・管理室棟］

施主印	niki architects,engineers & consultants （株）二基設計 1級建築士事務所登録 119-3024　TEL 098-939-1110（代） 〒904-2141　沖縄市池原 4-1-30　FAX 098-982-1007	1級建築士登録番号 第239237号 石川　豊	年月日 date	工事名称 title 中城村立小中学校耐力度調査（中城小学校14-1号棟）	図面番号 drawing no. A－１２
			縮尺 scale A1＝1/100【A3＝1/200】	図面名称 drawing title 断面図（１）	整理番号 arrangement no. □□

資料17　既存施設現況図（中城小学校）

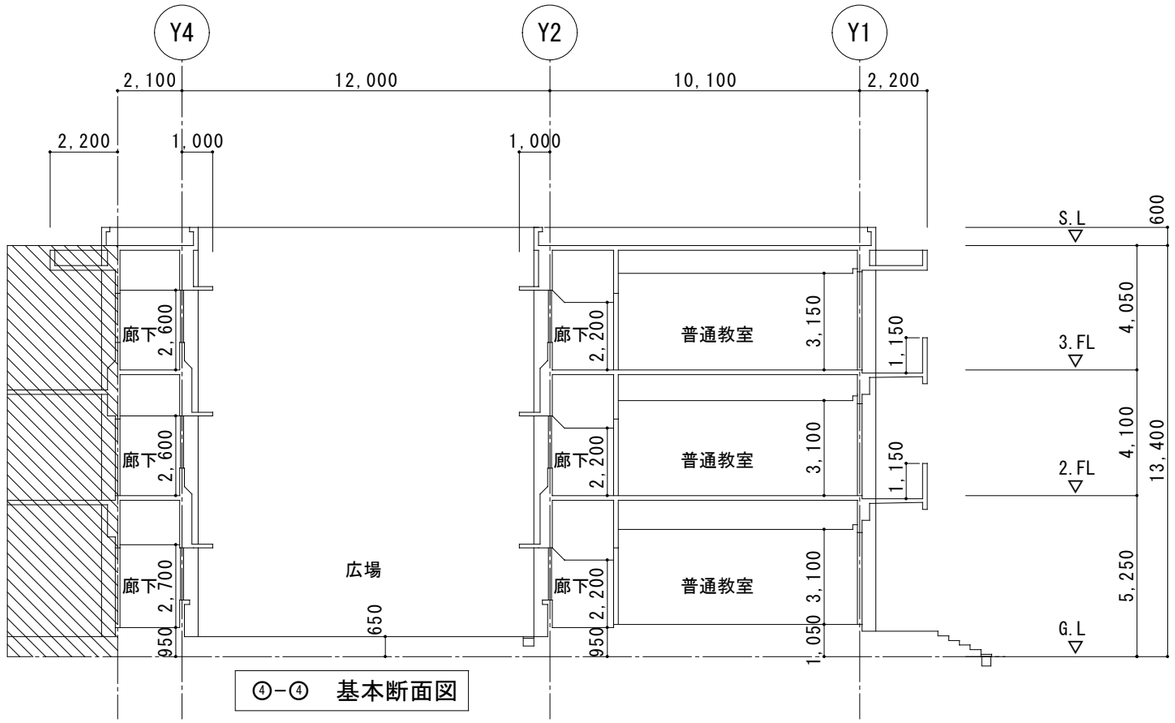

④-④　基本断面図

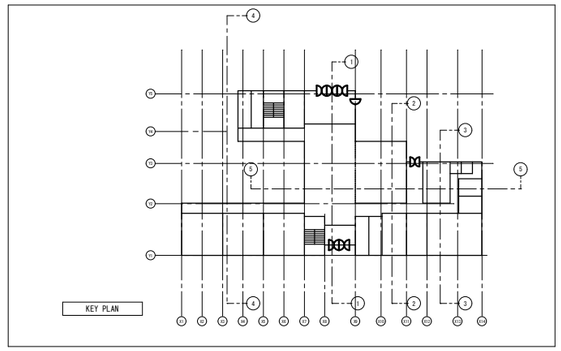

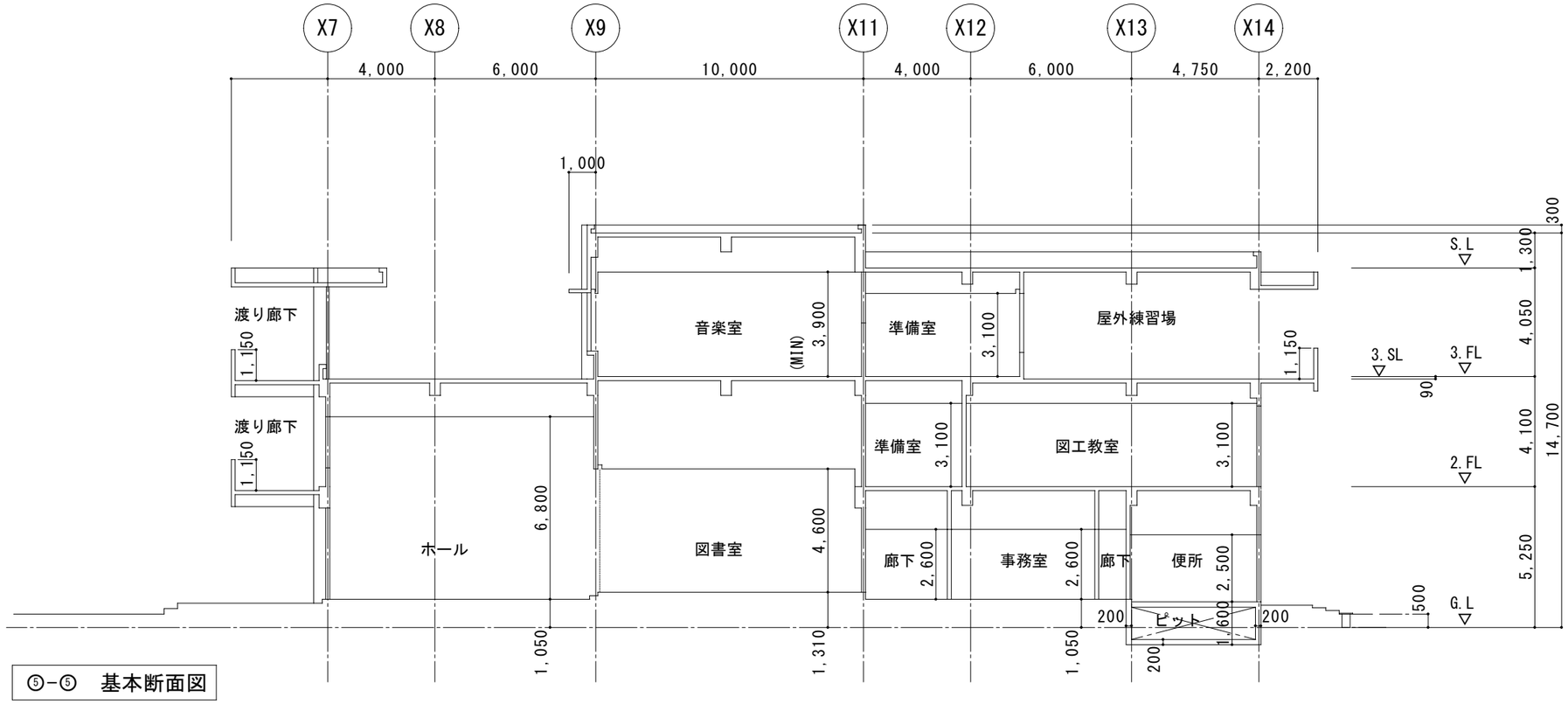

⑤-⑤　基本断面図

［普通・特別・管理室棟］

施主印	niki architects,engineers & consultants （株）二基設計 1級建築士事務所登録 119-3024　TEL 098-939-1110（代） 〒904-2141　沖縄市池原 4-1-30　FAX 098-982-1007	1級建築士登録番号 第239237号 石川　豊	年月日 date 縮尺 scale A1＝1/100【A3＝1/200】	工事名称 title 中城村立小中学校耐力度調査（中城小学校14-1号棟） 図面名称 drawing title 断面図（２）	図面番号 drawing no. A－１３ 整理番号 arrangement no. □□

資料17　既存施設現況図（中城小学校）

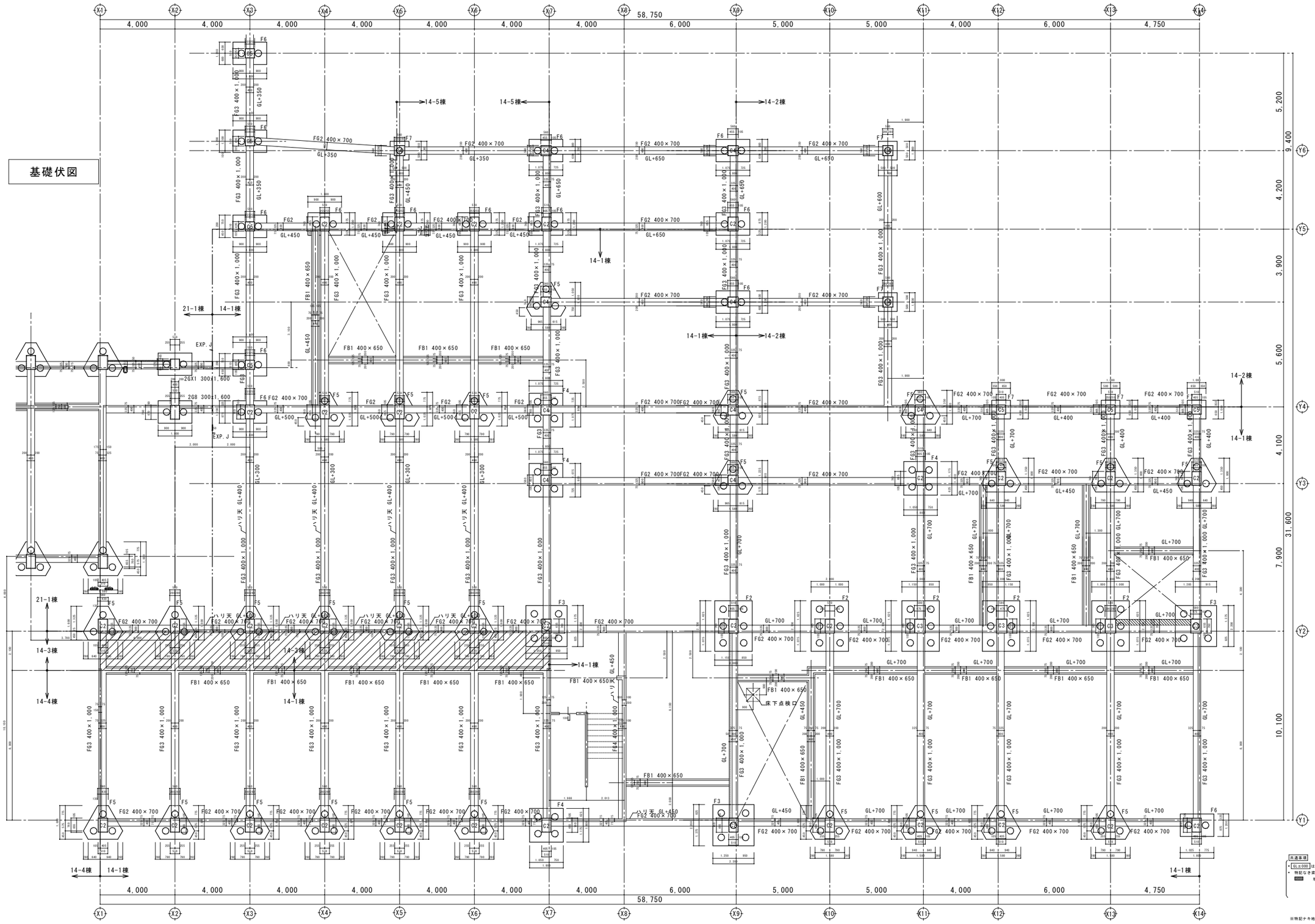

［普通・特別・管理室棟］

施主印	niki architects,engineers & consultants （株）二基設計 1級建築士事務所登録 119-3024　TEL 098-939-1110（代） 〒904-2141　沖縄市池原 4-1-30　FAX 098-982-1007	1級建築士登録番号 第239237号 石川　豊	年月日 date 縮尺 scale A1＝1/100【A3＝1/200】	工事名称 title 中城村立小中学校耐力度調査（中城小学校14-1号棟）	図面番号 drawing no. S－01
				図面名称 drawing title 構造伏図（基礎）	整理番号 arrangement no. □□

資料17　既存施設現況図（中城小学校）

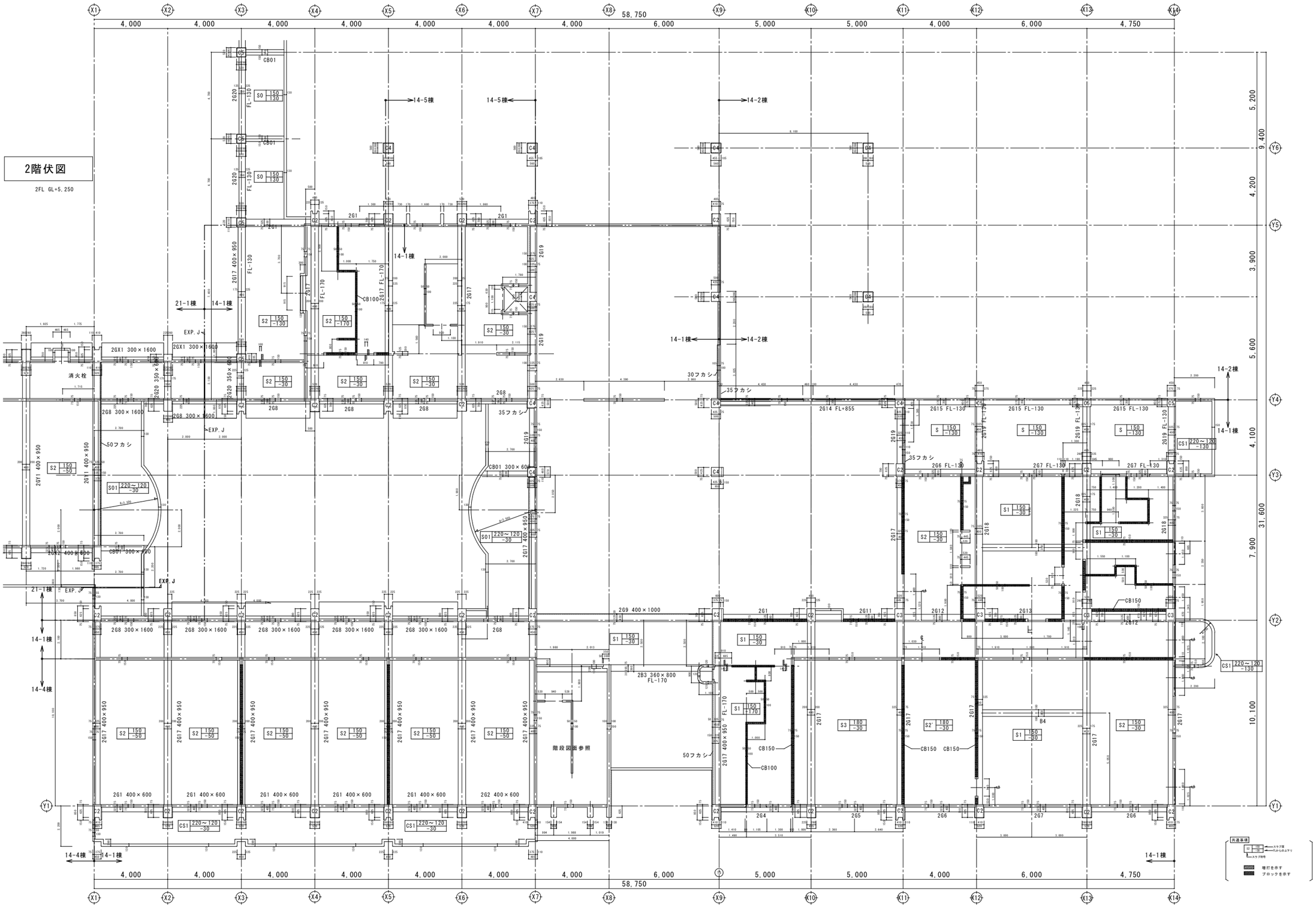

［普通・特別・管理室棟］

施主印	niki architects, engineers & consultants （株）二基設計 1級建築士事務所登録 119-3024　TEL 098-939-1110（代） 〒904-2141　沖縄市池原 4-1-30　FAX 098-982-1007	1級建築士登録番号 第239237号 石川　豊	年月日 date	工事名称 title 中城村立小中学校耐力度調査（中城小学校14-1号棟）	図面番号 drawing no. S-02
			縮尺 scale A1＝1/100【A3＝1/200】	図面名称 drawing title 構造伏図（2階）	整理番号 arrangement no. □□

資料17　既存施設現況図（中城小学校）

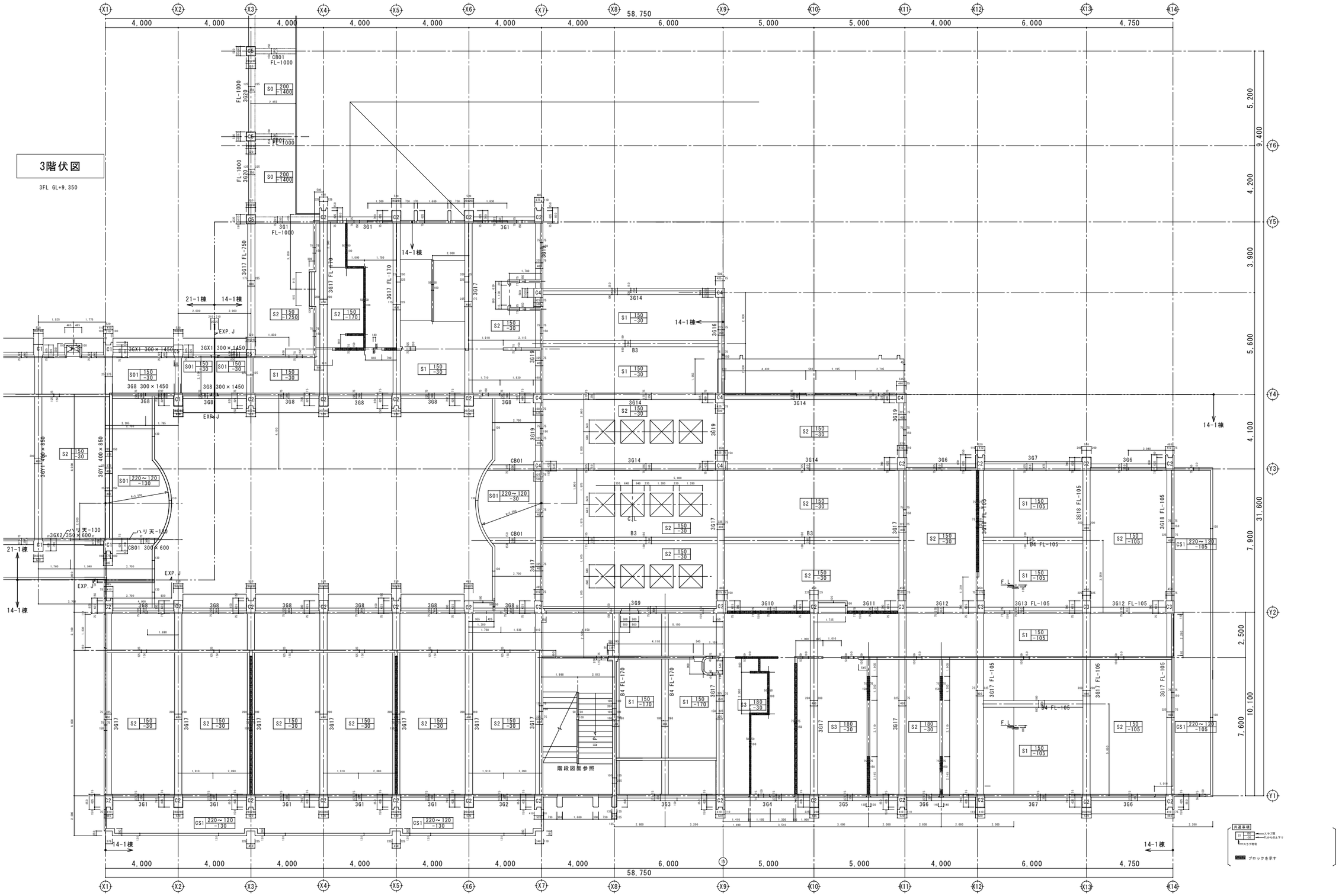

［普通・特別・管理室棟］

施主印	niki architects,engineers & consultants （株）二基設計 1級建築士事務所登録 119-3024　TEL 098-939-1110（代） 〒904-2141　沖縄市池原 4-1-30　FAX 098-982-1007	1級建築士登録番号 第239237号 石川　豊	年月日 date	工事名称 title 中城村立小中学校耐力度調査（中城小学校14-1号棟）	図面番号 drawing no. S－03
			縮尺 scale A1＝1/100【A3＝1/200】	図面名称 drawing title 構造伏図（3階）	整理番号 arrangement no. □□

資料17　既存施設現況図（中城小学校）

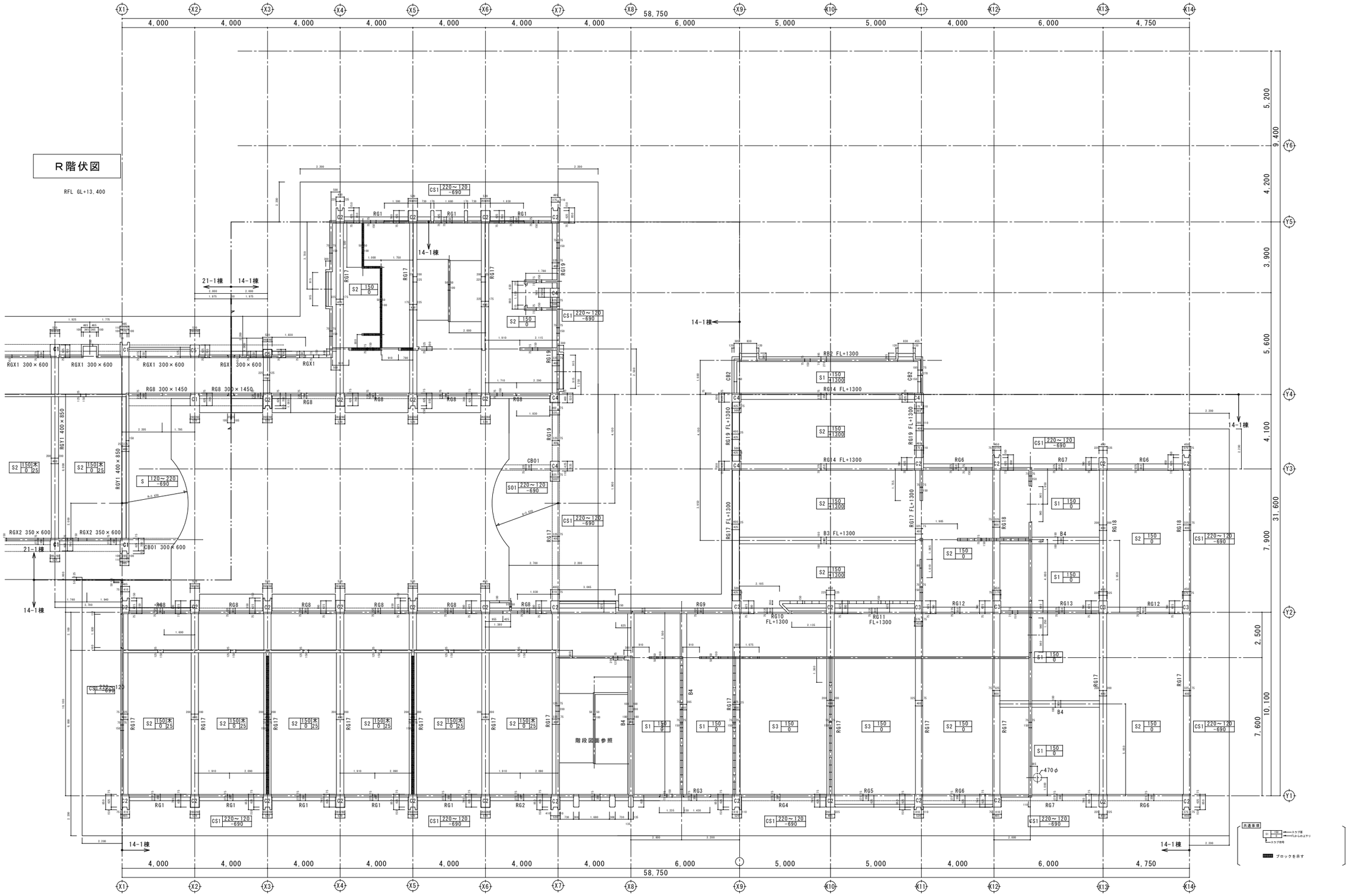

［普通・特別・管理室棟］

施主印	niki architects,engineers & consultants （株）二基設計 1級建築士事務所登録 119-3024　TEL 098-939-1110（代） 〒904-2141　沖縄市池原 4-1-30　FAX 098-982-1007	1級建築士登録番号 第239237号 石川　豊	年月日 date	工事名称 title 中城村立小中学校耐力度調査（中城小学校14-1号棟）	図面番号 drawing no. S－04
			縮尺 scale A1＝1/100【A3＝1/200】	図面名称 drawing title 構造伏図（R階）	整理番号 arrangement no. □□

資料17　既存施設現況図（中城小学校）

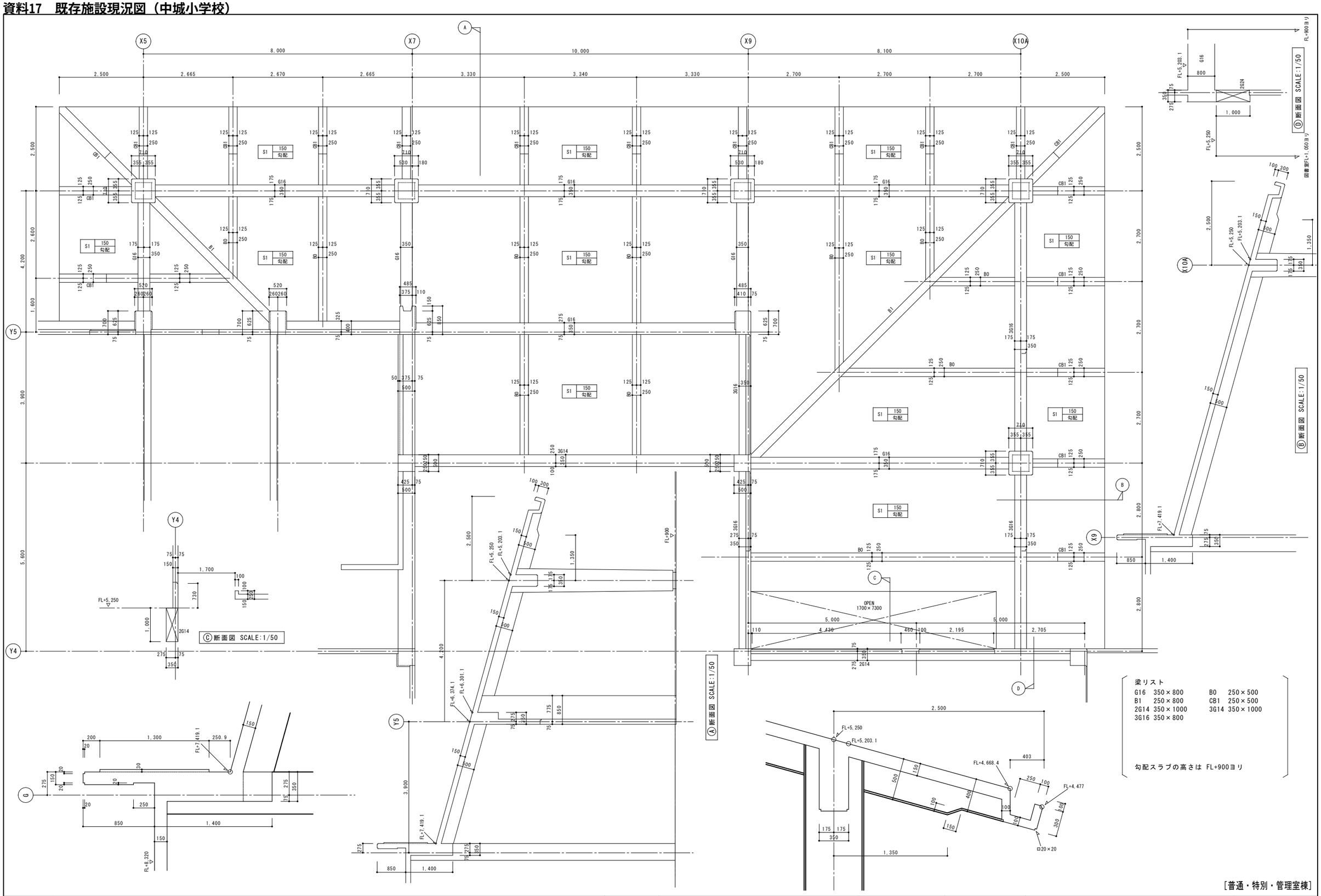

［普通・特別・管理室棟］

施主印	niki architects,engineers & consultants （株）二基設計 1級建築士事務所登録 119-3024　TEL 098-939-1110（代） 〒904-2141　沖縄市池原 4-1-30　FAX 098-982-1007	1級建築士登録番号 第239237号 石川　豊	年月日 date	工事名称 title 中城村立小中学校耐力度調査（中城小学校14-1号棟）	図面番号 drawing no. S－05
			縮尺 scale A1＝1/50【A3＝1/100】	図面名称 drawing title 勾配スラブ寸法図	整理番号 arrangement no. □□

資料17　既存施設現況図（中城小学校）

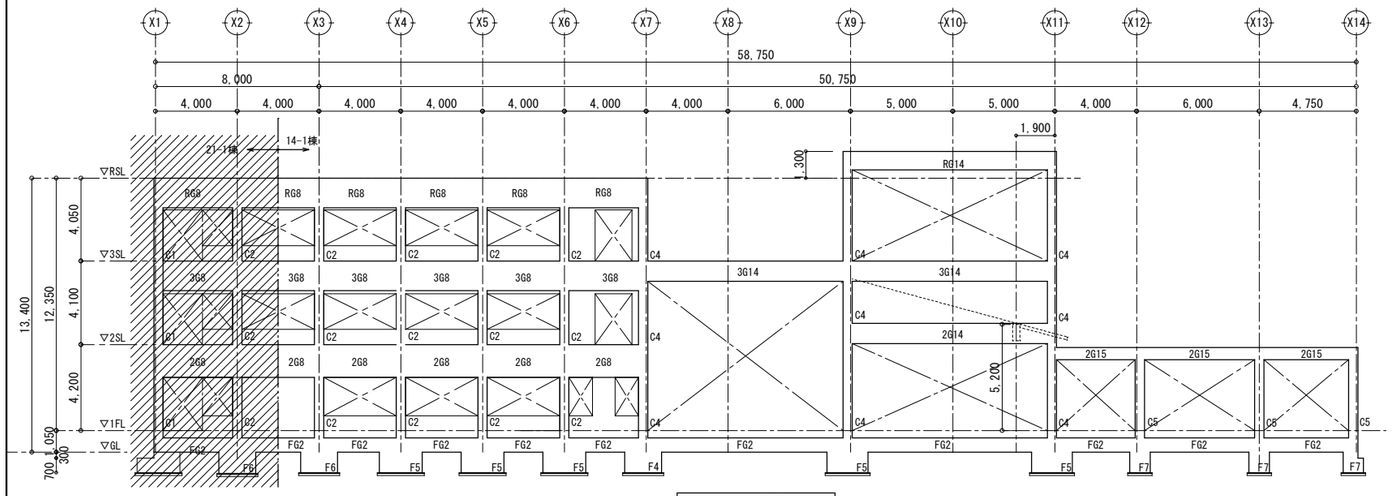

Y4通　軸組図

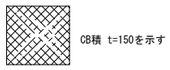

※特記無き壁はRC壁 W15

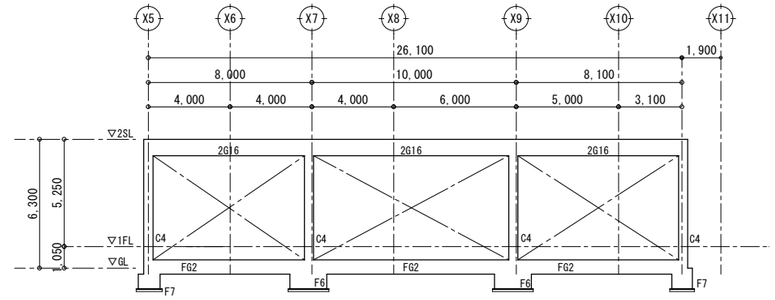

Y6通　軸組図

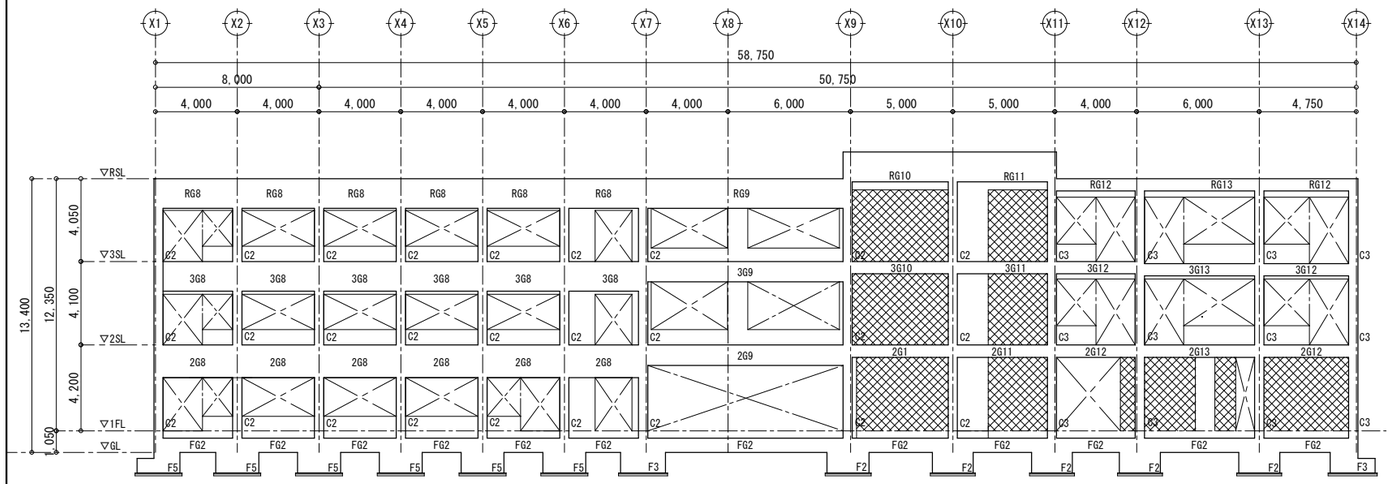

Y2通　軸組図

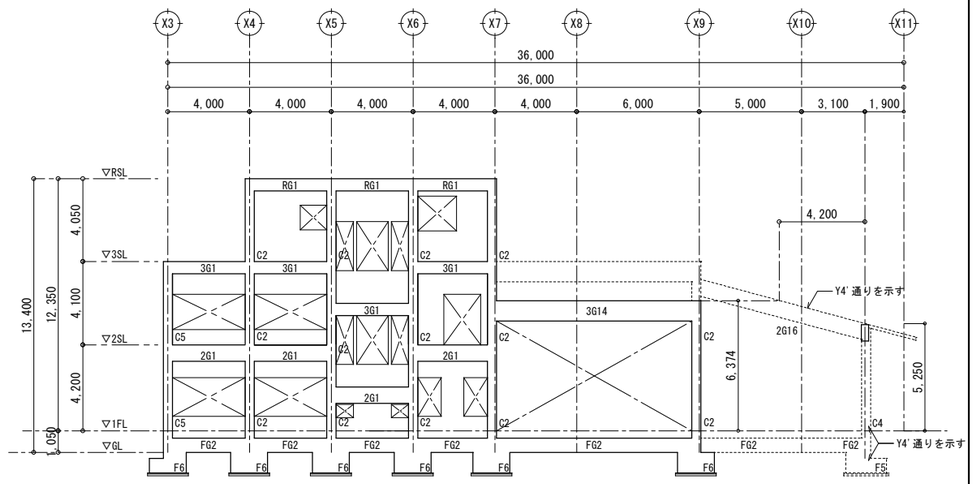

Y5通　軸組図

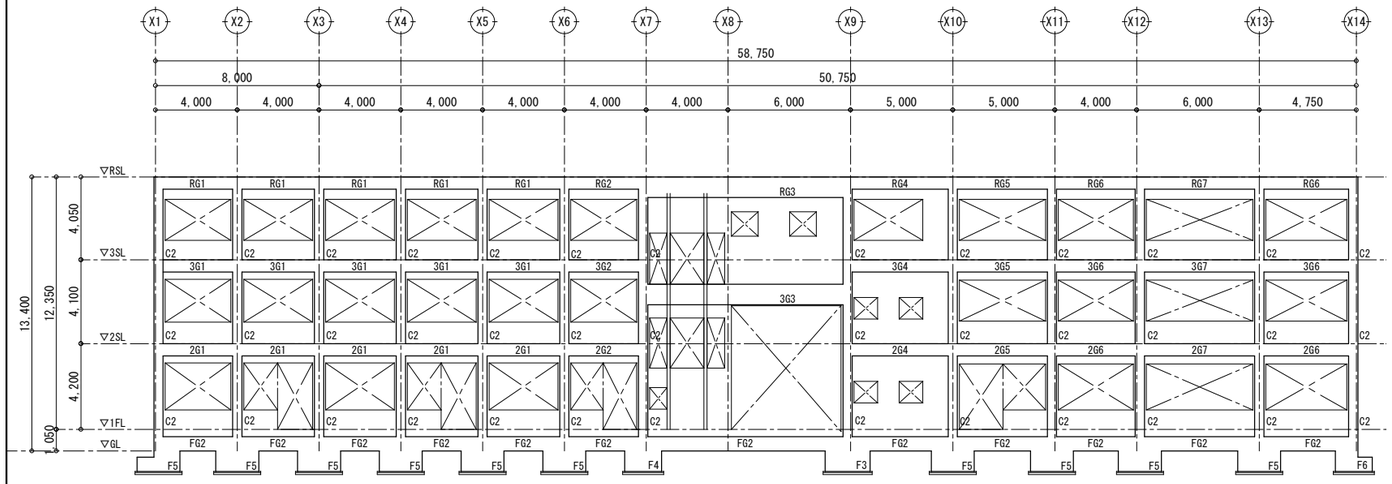

Y1通　軸組図

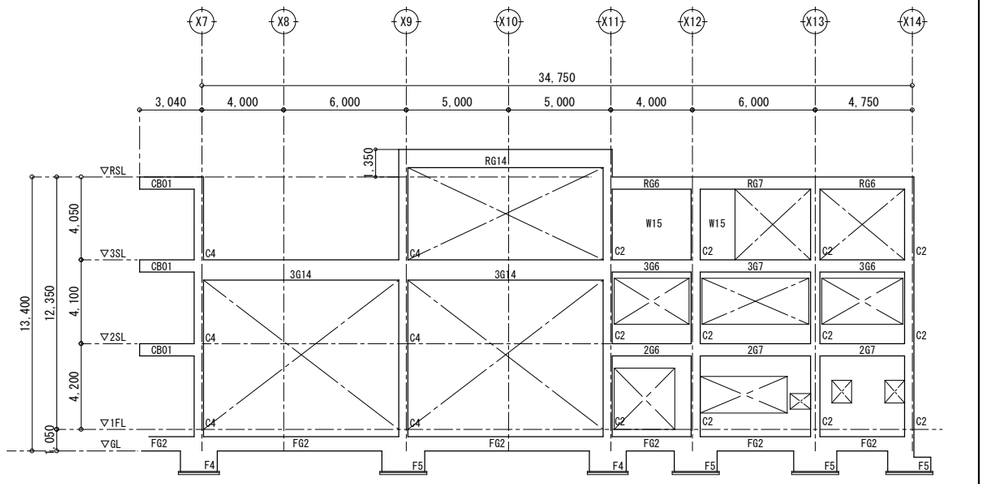

Y3通　軸組図

［普通・特別・管理室棟］

施　主　印	niki architects, engineers & consultants （株）二基設計 1級建築士事務所登録 119-3024　TEL 098-939-1110（代） 〒904-2141　沖縄市池原 4-1-30　FAX 098-982-1007	1級建築士登録番号 第239237号 石川　豊	年月日 date 縮　尺 scale A1＝1/150【A3＝1/300】	工事名称 title 中城村立小中学校耐力度調査（中城小学校14-1号棟） 図面名称 drawing title 軸組図（1）	図面番号 drawing no. S－06 整理番号 arrangement no. □□

資料17　既存施設現況図（中城小学校）

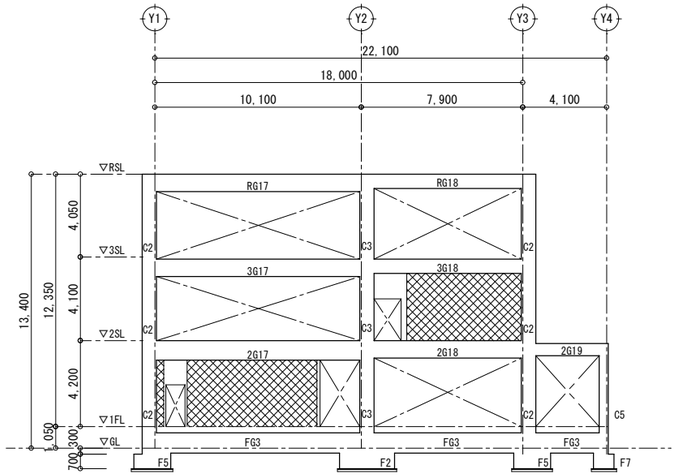

X12通　軸組図

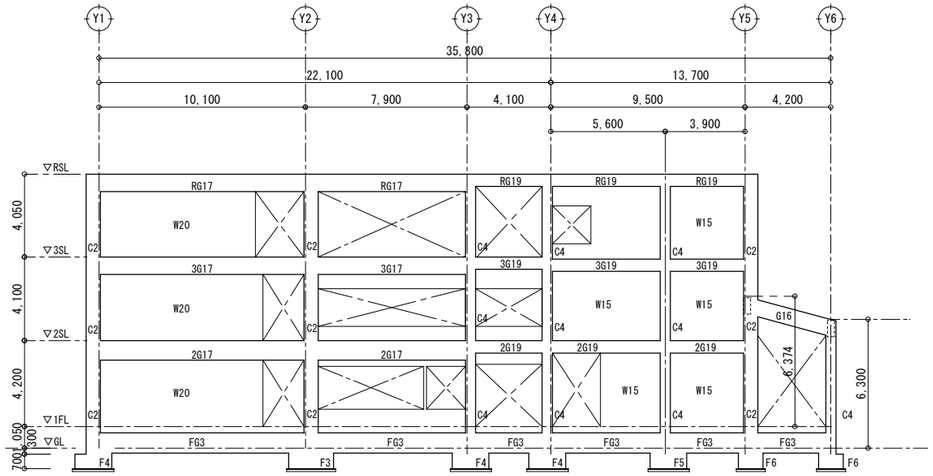

X7通　軸組図

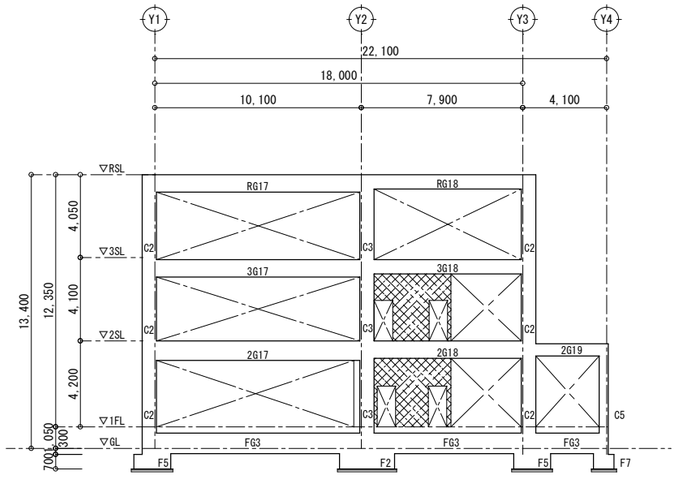

X13通　軸組図

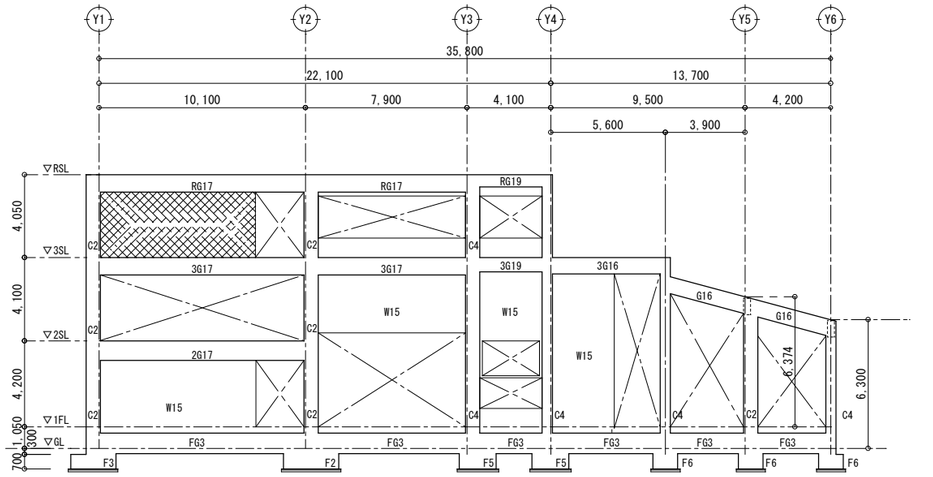

X9通　軸組図

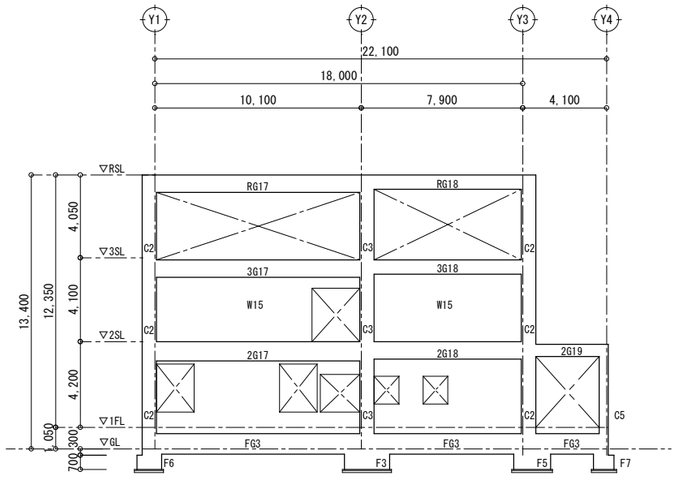

X14通　軸組図

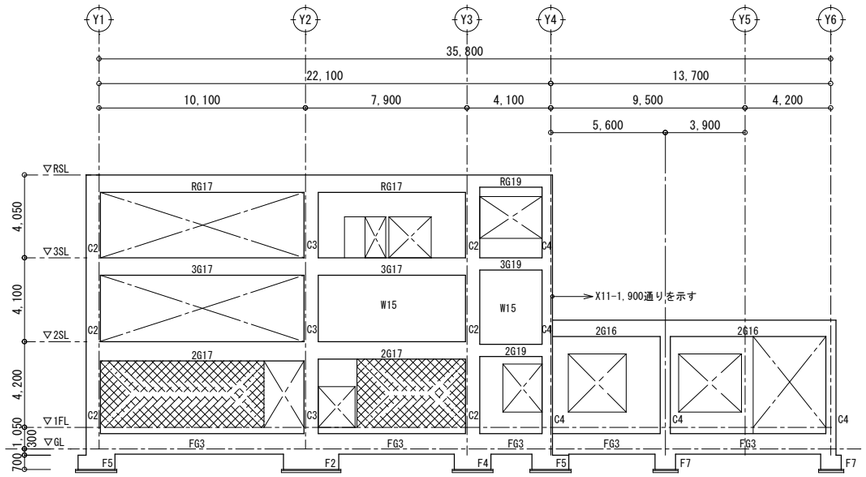

X11通　軸組図

CB積 t=150を示す

※特記無き壁はRC壁 W15

［普通・特別・管理室棟］

施　主　印	niki architects,engineers & consultants （株）二基設計 １級建築士事務所登録 119-3024　TEL 098－939－1110（代） 〒904-2141　沖縄市池原 4-1-30　FAX 098－982－1007	1級建築士登録番号 第239237号 石川　豊	年月日 date 縮　尺 scale A1＝1/150【A3＝1/300】	工事名称 title 中城村立小中学校耐力度調査（中城小学校14-1号棟） 図面名称 drawing title 軸組図（２）	図面番号 drawing no. S－０７ 整理番号 arrangement no. □□

資料17　既存施設現況図（中城小学校）

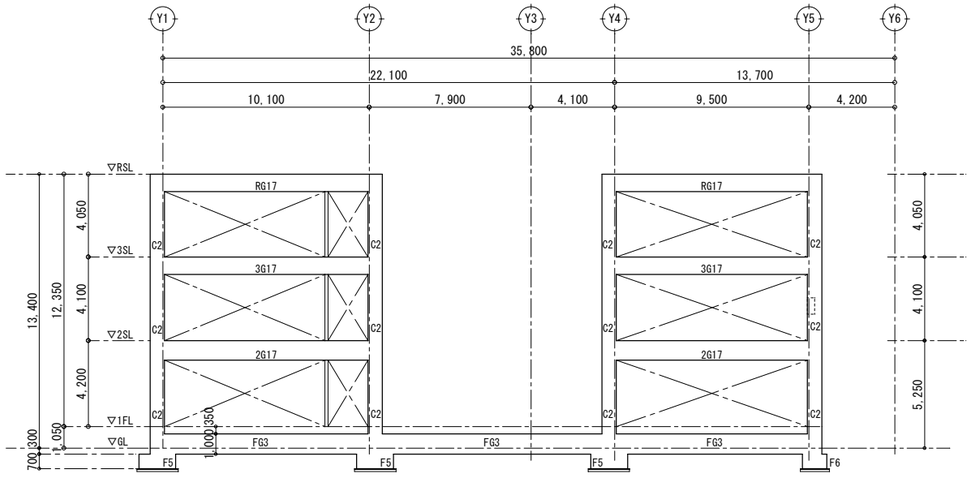

X4通　軸組図

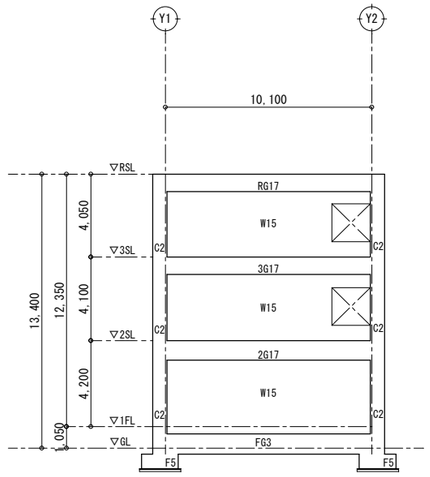

X1通　軸組図

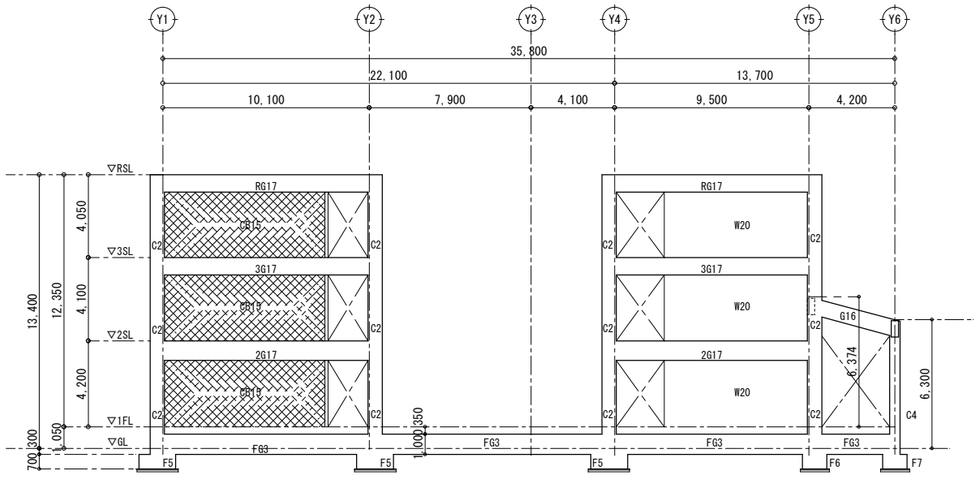

X5通　軸組図

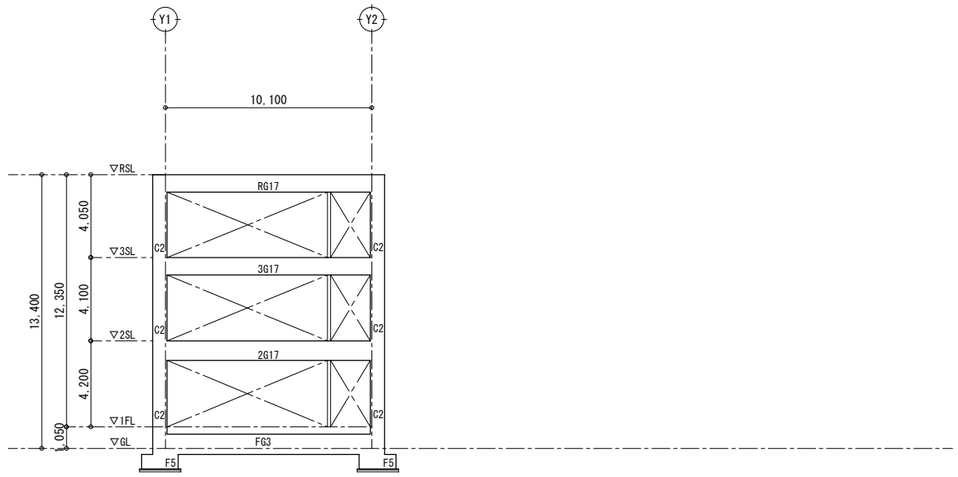

X2通　軸組図

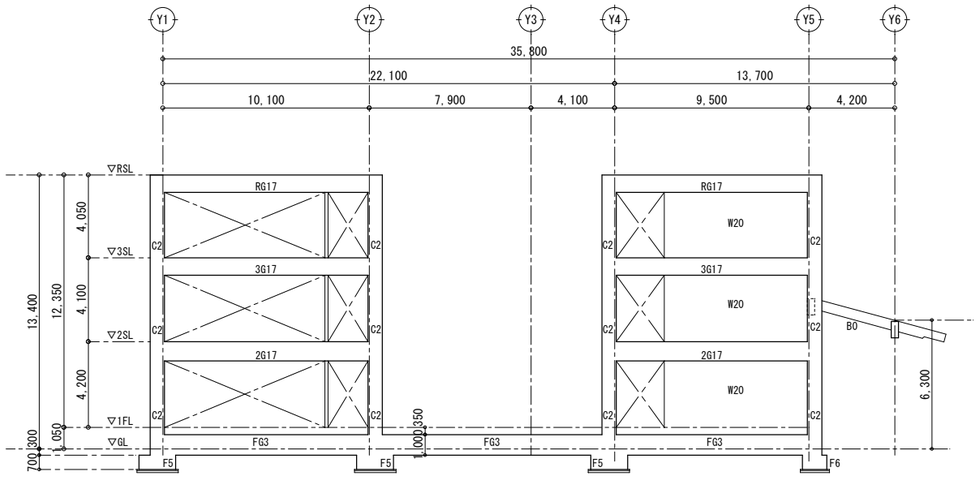

X6通　軸組図

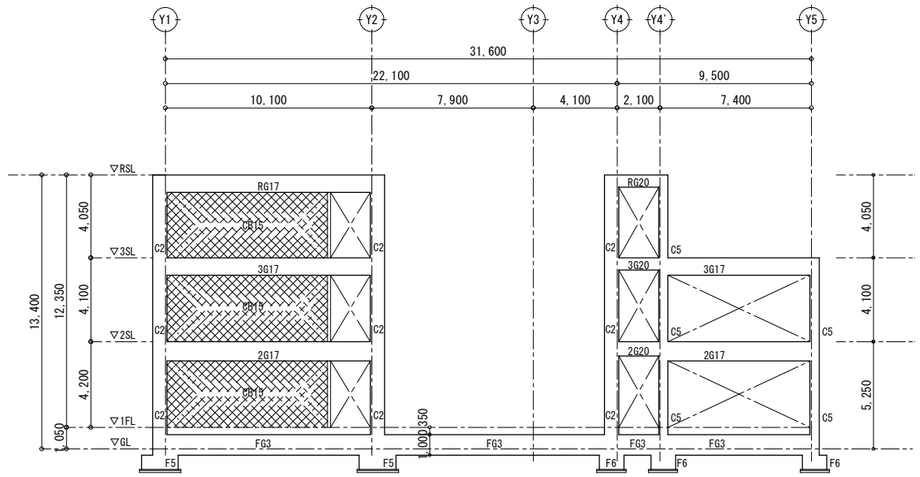

X3通　軸組図

CB積 t=150を示す

※特記無き壁はRC壁 W15

［普通・特別・管理室棟］

施主印	niki architects, engineers & consultants （株）二基設計 1級建築士事務所登録 119-3024　TEL 098-939-1110（代） 〒904-2141　沖縄市池原 4-1-30　FAX 098-982-1007	1級建築士登録番号 第239237号 石川　豊	年月日 date	工事名称 title 中城村立小中学校耐力度調査（中城小学校14-1号棟）	図面番号 drawing no. S-08
			縮尺 scale A1＝1/100【A3＝1/200】	図面名称 drawing title 軸組図（3）	整理番号 arrangement no. □□

資料17　既存施設現況図（中城小学校）

基 礎 リ ス ト　S=1:30

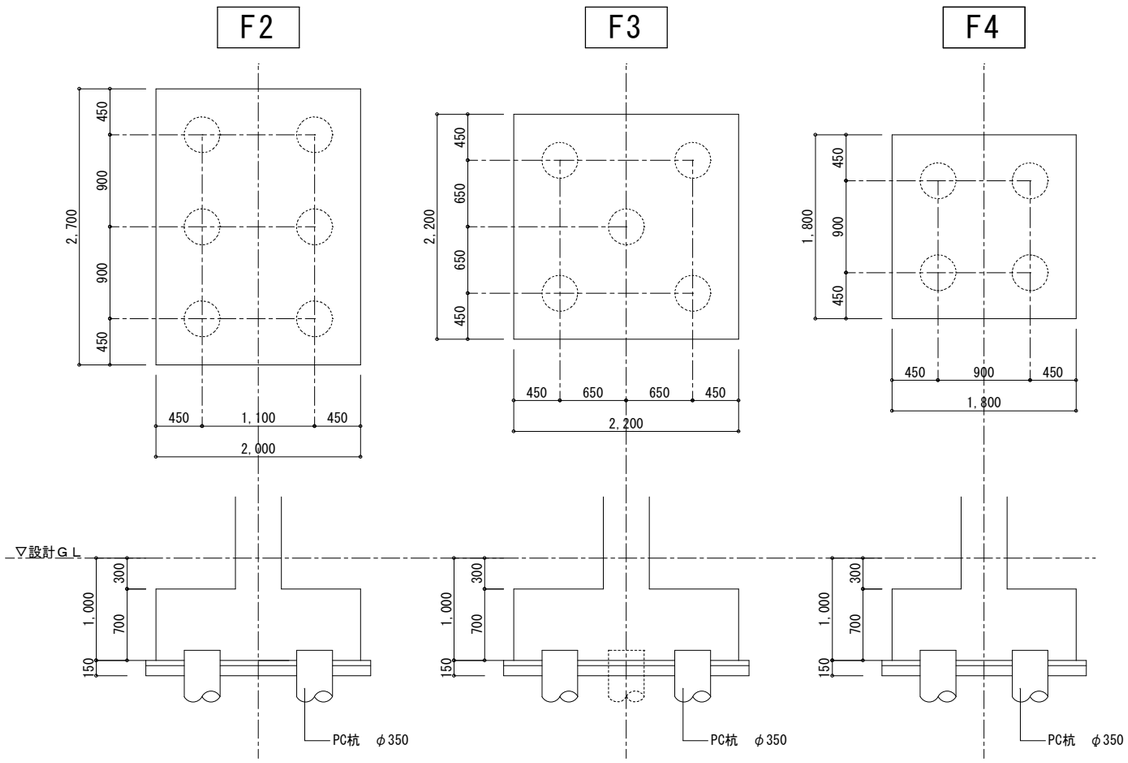

柱 リ ス ト　S=1:30

符号	C1	C2	C3	C4	C5	特記事項
3階 断面						特記なき限り下記による 1.帯筋 一般部分　□-D10-@100 仕口部分　□-D10-@100 D.HOOP筋　⊠-D10-@600 2.B×D
B×D	450×700	450×700	520×700	500×500	450×450	
主　筋	14-D25	14-D25	16-D25	12-D25	12-D25	
帯　筋	□-D10-@100	□-D10-@100	□-D10-@100	□-D10-@100	□-D10-@100	
備考						
2階 断面						
B×D	450×700	450×700	520×700	500×500	450×450	
主　筋	14-D25	14-D25	16-D25	12-D25	12-D25	
帯　筋	□-D10-@100	□-D10-@100	□-D10-@100	□-D10-@100	□-D10-@100	
備考						
1階 断面						
B×D	450×700	450×700	520×700	500×500	450×450	
主　筋	14-D25	14-D25	16-D25	12-D25	12-D25	
帯　筋	□-D10-@100	□-D10-@100	□-D10-@100	□-D10-@100	□-D10-@100	
備考						

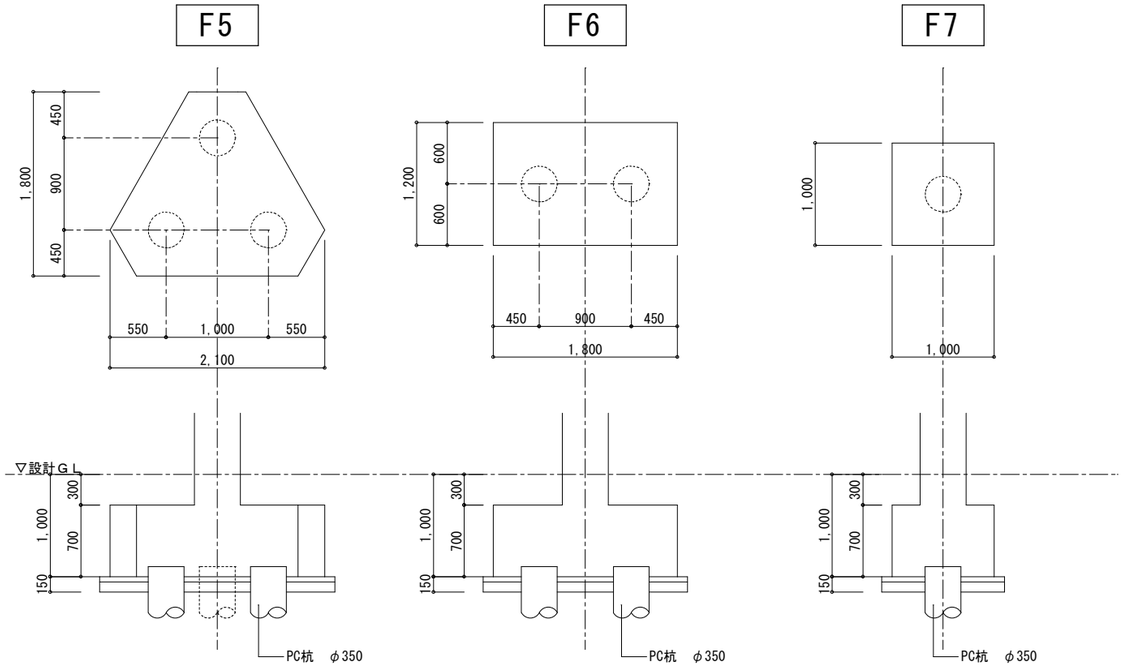

基礎梁リスト　S=1:30

符号	FG1	FG2	FG3	FG4	FB1
位置	全断面	全断面	全断面	全断面	全断面
断面	400 / 700 / 100 / 150	400 / 700 / 100 / 150	400 / 1,000	400 / 1,000	400 / 650
上端筋					
下端筋					
あばら筋					

21-1棟のみ

［普通・特別・管理室棟］

施 主 印	niki architects,engineers & consultants （株）二基設計 1級建築士事務所登録 119-3024　TEL 098-939-1110（代） 〒904-2141　沖縄市池原 4-1-30　FAX 098-982-1007	1級建築士登録番号 第239237号 石川　豊	年月日 date	工事名称 title 中城村立小中学校耐力度調査（中城小学校14-1号棟）	図面番号 drawing no. S－09
			縮 尺 scale A1＝1/30【A3＝1/60】	図面名称 drawing title 部材断面寸法図(部材ﾘｽﾄ)（1）	整理番号 arrangement no. □□

資料17　既存施設現況図（中城小学校）

大 梁 リ ス ト　S=1:30

符号	RG1	RG2	RG3	RG4	RG5	RG6	RG7	RG8	RG9	RG10	RG11	RG12	RG13	RG14	RG15	RG16	RG17	RG18	RG19	RG20
位置	全断面	全断面	全断面	全断面	全断面	全断面	全断面	全断面	全断面	全断面	全断面	全断面	全断面	全断面	全断面	全断面	全断面	全断面	全断面	全断面
R階断面	650 / 350	650 / 350	1,000 / 350	600 / 350	600 / 350	600 / 350	600 / 350	1,450 / 300	1,450 / 300	1,450 / 300	1,450 / 300	600 / 350	600 / 350	900 / 350			850 / 400	700 / 400	600 / 400	
B×D	350×600	350×600	350×1000	350×600	350×600	350×600	350×600					350×600	350×600	350×900			400×850	400×700	400×600	
上端筋																				
下端筋																				
あばら筋								300×1450	300×1450	300×1450	300×1450									
腹筋																				
備考																				

符号	3G1	3G2	3G3	3G4	3G5	3G6	3G7	3G8	3G9	3G10	3G11	3G12	3G13	3G14	3G15	3G16	3G17	3G18	3G19	3G20
位置	全断面	全断面	全断面	全断面	全断面	全断面	全断面	全断面	全断面	全断面	全断面	全断面	全断面	全断面	全断面	全断面	全断面	全断面	全断面	全断面
3階断面	600 / 350	600 / 350	1,000 / 350	600 / 350	600 / 350	600 / 350	600 / 350	1,450 / 300	1,000 / 400	600 / 350	600 / 350	600 / 350	600 / 350	1,000 / 350		800 / 350	850 / 400	700 / 400	600 / 400	600 / 350
B×D	350×600	350×600	350×1000	350×600	350×600	350×600	350×600		400×1000	350×600	350×600	350×600	350×600	350×1000		350×800	400×850	400×700	400×600	350×600
上端筋																				
下端筋																				
あばら筋								300×1450												
腹筋																				
備考																				

符号	2G1	2G2	2G3	2G4	2G5	2G6	2G7	2G8	2G9	2G10	2G11	2G12	2G13	2G14	2G15	2G16	2G17	2G18	2G19	2G20
位置	全断面	全断面	全断面	全断面	全断面	全断面	全断面	全断面	全断面	全断面	全断面	全断面	全断面	全断面	全断面	全断面	全断面	全断面	全断面	全断面
2階断面	600 / 400			600 / 400	600 / 400	600 / 400	600 / 400	1,600 / 300			600 / 400	600 / 400	600 / 400	1,000 / 350	600 / 350		950 / 400	850 / 400	600 / 400	600 / 350
B×D	400×600			400×600	400×600	400×600	400×600				400×600	400×600	400×600	350×1000	350×600		400×950	400×850	400×600	350×600
上端筋																				
下端筋																				
あばら筋								300×1600												
腹筋																				
備考																				

小 梁 リ ス ト　S=1:30

符号	2B3・3B3 RB3	2B4・3B4 RB4	RB2	CB01	CB2 元端	CB2 先端		B0	B1	CB1
位置	全断面	全断面	全断面	全断面	元端	先端		全断面	全断面	全断面
断面	800 / 360	800 / 360	700 / 270	600 / 300	1,000 / 270	700 / 270		500 / 250	800 / 250	500 / 250
B×D	360×800	360×800	270×700	300×600	270×1000～700			250×500	250×800	250×500
上端筋										
下端筋										
あばら筋										
腹筋										
備考								玄関ピロティ部	同左	同左

*共通事項

特記なき限り下記による

1.あばら筋　ロ-D10-@200

腹筋　2-D10

幅止め筋　D-D10-@1000以内

2.B×D

［普通・特別・管理室棟］

施主印	niki architects,engineers & consultants （株）二基設計 1級建築士事務所登録 119-3024　TEL 098-939-1110（代） 〒904-2141　沖縄市池原 4-1-30　FAX 098-982-1007	1級建築士登録番号 第239237号 石川　豊	年月日 date	工事名称 title 中城村立小中学校耐力度調査（中城小学校14-1号棟）	図面番号 drawing no. S－10
			縮尺 scale A1＝1/30【A3＝1/60】	図面名称 drawing title 部材断面寸法図（部材リスト）（２）	整理番号 arrangement no. □□

資料17　既存施設現況図（中城小学校）

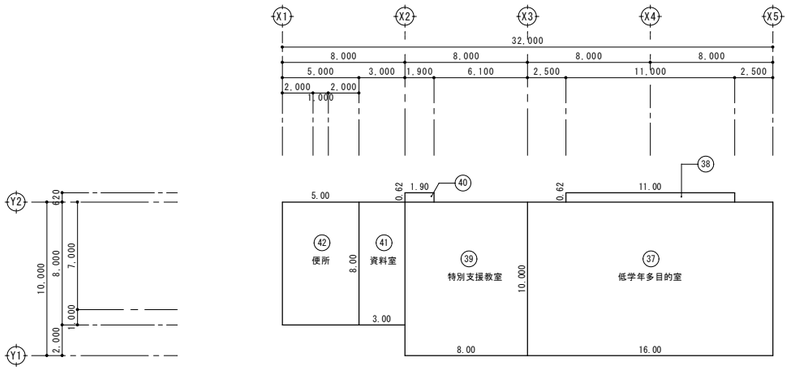

1階床面積　1/200

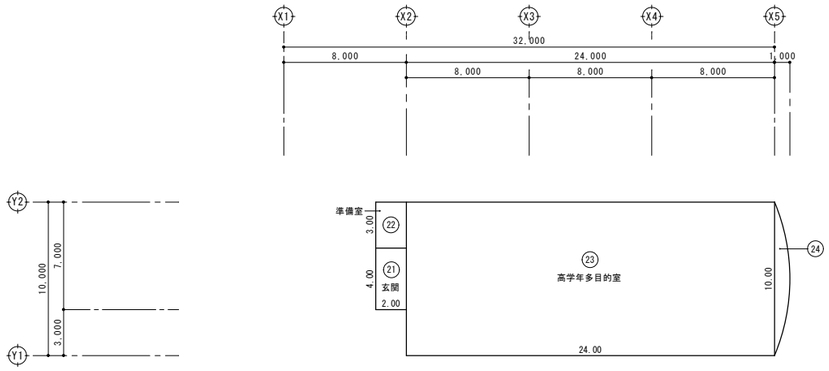

2階床面積　1/200

床面積（16号棟）				
階数	室名	室数	算定	合計
1階	37 低学年多目的教室	1	16.00×10.00	166.82
			11.00×0.62	
	39 特別支援教室	1	8.00×10.00	81.18
	40		1.90×0.62	
	41 資料室	1	3.00×8.00	24.00
	42 便所	1	5.00×8.00	40.00
	小　計(16号棟)			312.00

床面積（16号棟）				
階数	室名	室数	算定	合計
2階	21 玄関	1	2.00×4.00	8.00
	22 準備室	1	2.00×3.00	6.00
	23 高学年多目的教室	1	24.00×10.00	246.67
			10.00×1.00×2/3	
	小　計(16号棟)			260.67
	合　計(16号棟)			572.67 ≒573m²

［多目的教室棟］

施主印	niki architects,engineers & consultants （株）二基設計 1級建築士事務所登録 119-3024　TEL 098-939-1110（代） 〒904-2141　沖縄市池原 4-1-30　FAX 098-982-1007	1級建築士登録番号 第239237号 石川　豊	年月日 date	工事名称 title 中城村立小中学校耐力度調査（中城小学校16号棟）	図面番号 drawing no. A－02
			縮尺 scale A1＝1/200【A3＝1/400】	図面名称 drawing title 面積算定表	整理番号 arrangement no. □□

資料17　既存施設現況図（中城小学校）

外部仕上表

名　称	仕　上	名　称	仕　上	名　称	仕　上
屋　根	断熱瓦　屋根スラブは木ゴテ押きえ接着プライマー塗布の上施工のこと	外　壁	コンクリート打放し補修　複層仕上げ塗材 合成樹脂エマルジョン系(RS)　JIS　A　6910	ポ　ー　チ	(ア)30mmモルタル下地　150角クリンカータイル張り
バルコニー	(ア)150mmコンクリート金ゴテ押きえ目地切仕上げ	開口部	防音用アルミサッシュ(シルバー)	外　廊　下	コンクリート金ゴテ押きえ
外　階　段	(ア)80mmモルタル金ゴテ押きえノンスリップタイル	ドレイン	鋼鉄製ルーフドレイン	犬　走　り	コンクリート金ゴテ押きえ
軒　天	ポーチ:(ア)6mm石綿セメント板　フレキシブルボード目透かし貼り　不燃材 その他:コンクリート打放し補修　VP塗装	縦　樋	肉厚　塩ビパイプ　樋100　OP塗り(塗装は建築、取付は設備工事に含む) 樋受け金物	プランター	複層仕上げ断材　合成樹脂エマルジョン系(E)
屋　根　裏	断熱材打ち込み　(ア)25mmスタイロフォーム				

室内仕上表

階	室　名	床	床　高	巾　木	壁 腰　壁	塗装	壁 中　壁	塗装	壁 小　壁	塗装	天　井	下地組	塗装	廻り縁	天井高	備　考
1階	低学年多目的教室	(ア)2.5mmビニールシート張り		20x100 (OP塗)	(ア)5.5mmシナ合板目透かし張り	CL	(ア)5.5mmシナ合板目透かし張り 一部、(ア)5.5mm合板下地クロス張り	CL	(ア)5.5mm穿孔シナ合板目透し張り	CL	(ア)9mm平石膏ボード下地 (ア)9mmロックウール化粧吸音板	LGS	—	合成樹脂 見切縁	3,100 2,750	可動間仕切
	特別支援教室	(ア)2.5mmビニールシート張り		20x100 (OP塗)	(ア)5.5mmシナ合板目透かし張り	CL	(ア)5.5mmシナ合板目透かし張り	CL	(ア)5.5mmシナ合板目透かし張り	CL	(ア)9mm平石膏ボード下地 (ア)9mmロックウール化粧吸音板 一部:(ア)9.5mm平石膏ボード捨て張り下地の上 (ア)9mmロックウール化粧吸音板	LGS	—	合成樹脂 見切縁	3,100	
	高学年多目的教室	(ア)2.5mmビニールシート張り		20x100 (OP塗)	(ア)5.5mmシナ合板目透かし張り	CL	(ア)5.5mmシナ合板目透かし張り 一部、(ア)5.5mm合板下地クロス張り	CL	(ア)5.5mmシナ合板目透かし張り (ア)5.5mm穿孔シナ合板目透し張り	CL	(ア)9mm平石膏ボード下地 (ア)9mmロックウール化粧吸音板	LGS	—	合成樹脂 見切縁	3,100	
2階	準　備　室	(ア)2.5mmビニールシート張り		20x100 (OP塗)	(ア)5.5mmシナ合板目透かし張り	CL	(ア)5.5mmシナ合板目透かし張り	CL	(ア)5.5mmシナ合板目透かし張り	CL	(ア)9mm平石膏ボード下地 (ア)9mmロックウール化粧吸音板	LGS	—	合成樹脂 見切縁	3,100	
	玄　　関	150角磁器質タイル張り		テラゾーブロック張り H=100 (OP塗)	(ア)5.5mmシナ合板目透かし張り	CL	(ア)5.5mmシナ合板目透かし張り 一部、(ア)5.5mm合板下地クロス張り	CL	(ア)5.5mm穿孔シナ合板目透し張り	CL	(ア)9mm平石膏ボード下地 (ア)9mmロックウール化粧吸音板	LGS	—	合成樹脂 見切縁	3,150	

［多目的教室棟］

施　主　印	niki architects,engineers & consultants （株）二基設計 1級建築士事務所登録 119-3024　TEL 098-939-1110（代） 〒904-2141　沖縄市池原 4-1-30　FAX 098-982-1007	1級建築士登録番号 第239237号 石川　豊	年月日 date	工事名称 title 中城村立小中学校耐力度調査（中城小学校16号棟）	図面番号 drawing no. A－03
			縮　尺 scale A1＝1/non【A3＝1/non】	図面名称 drawing title 仕上表	整理番号 arrangement no. □□

資料17　既存施設現況図（中城小学校）

2階　平面図

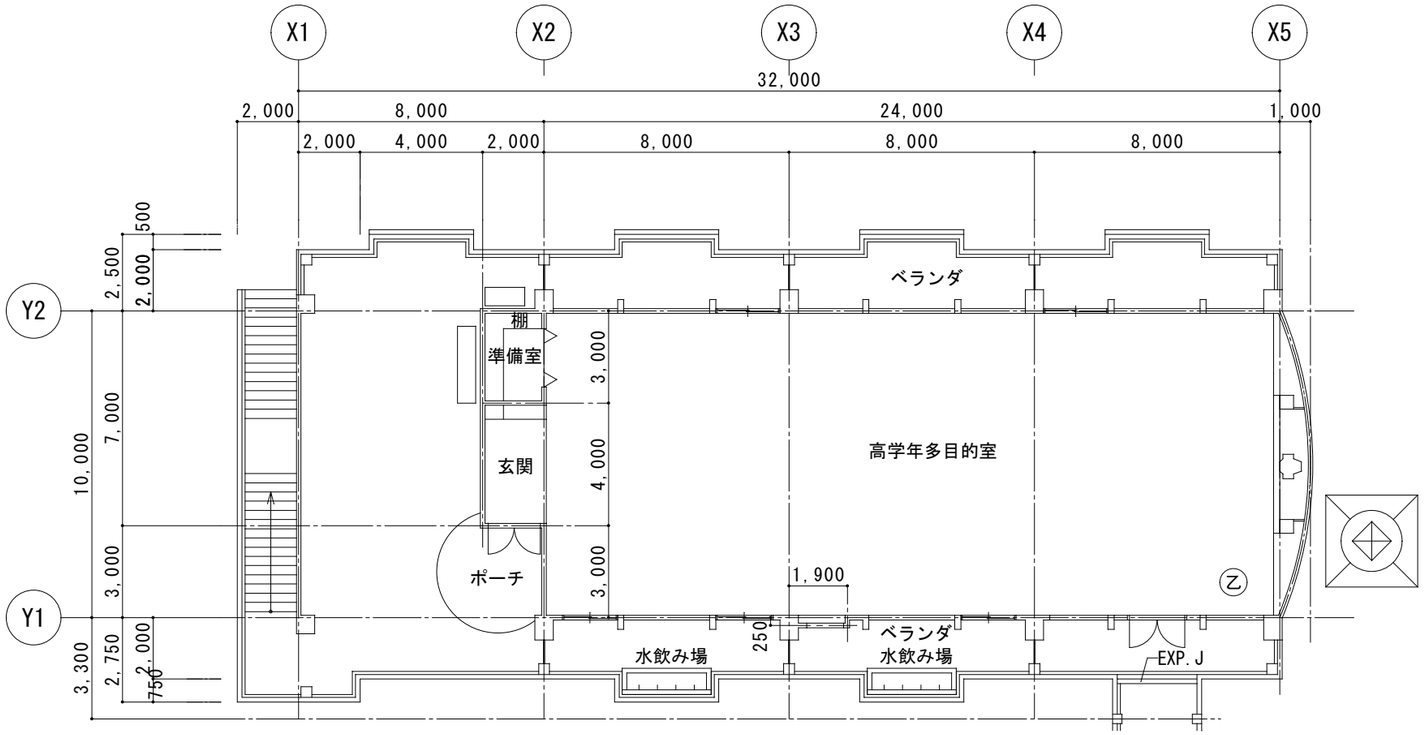

1階　平面図

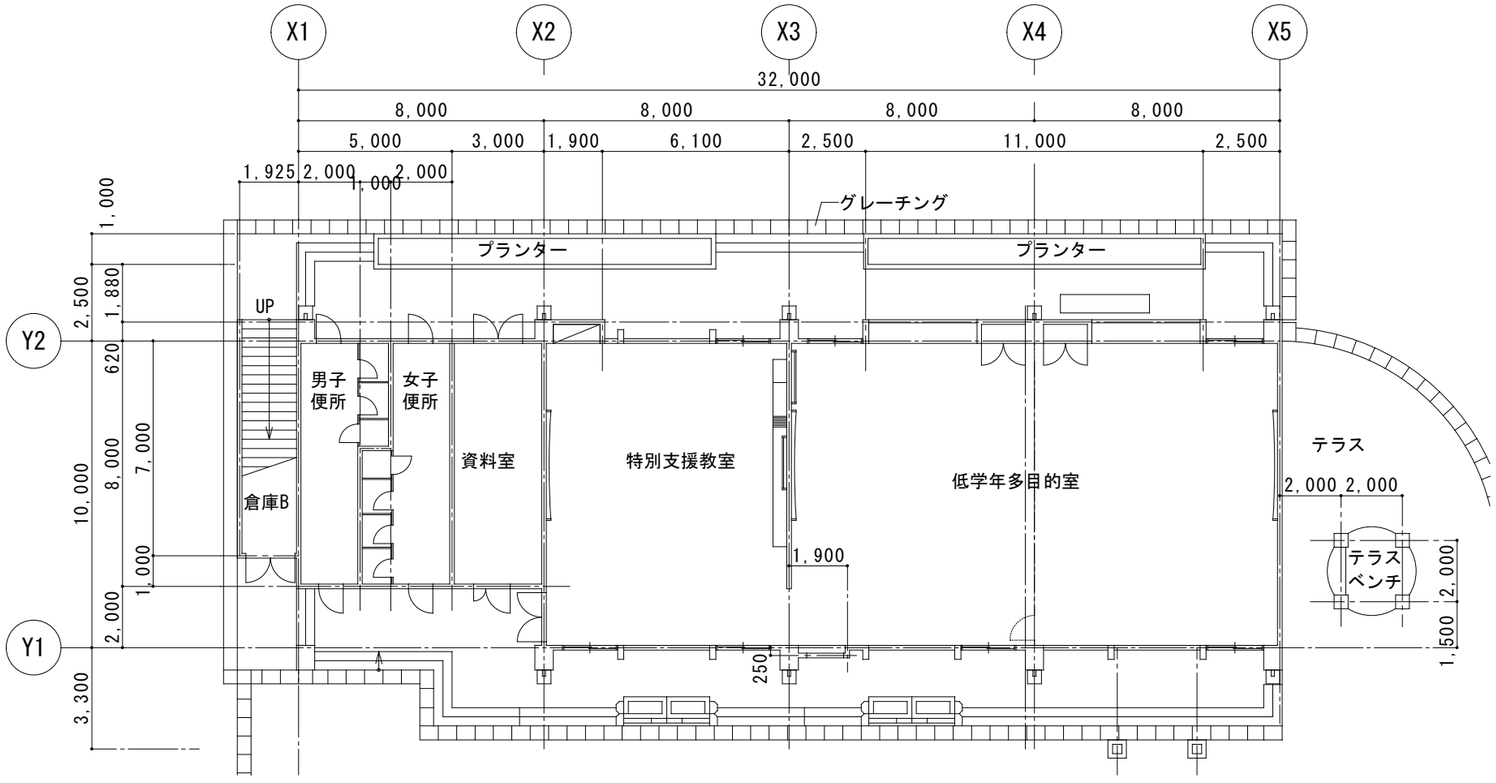

[多目的教室棟]

施主印		niki architects, engineers & consultants （株）二基設計 1級建築士事務所登録 119-3024　TEL 098-939-1110（代） 〒904-2141　沖縄市池原 4-1-30　FAX 098-982-1007	1級建築士登録番号 第239237号 石川　豊	年月日 date	工事名称 title 中城村立小中学校耐力度調査（中城小学校16号棟）	図面番号 drawing no. A－04
				縮尺 scale A1＝1/100【A3＝1/200】	図面名称 drawing title 平面図	整理番号 arrangement no. □□

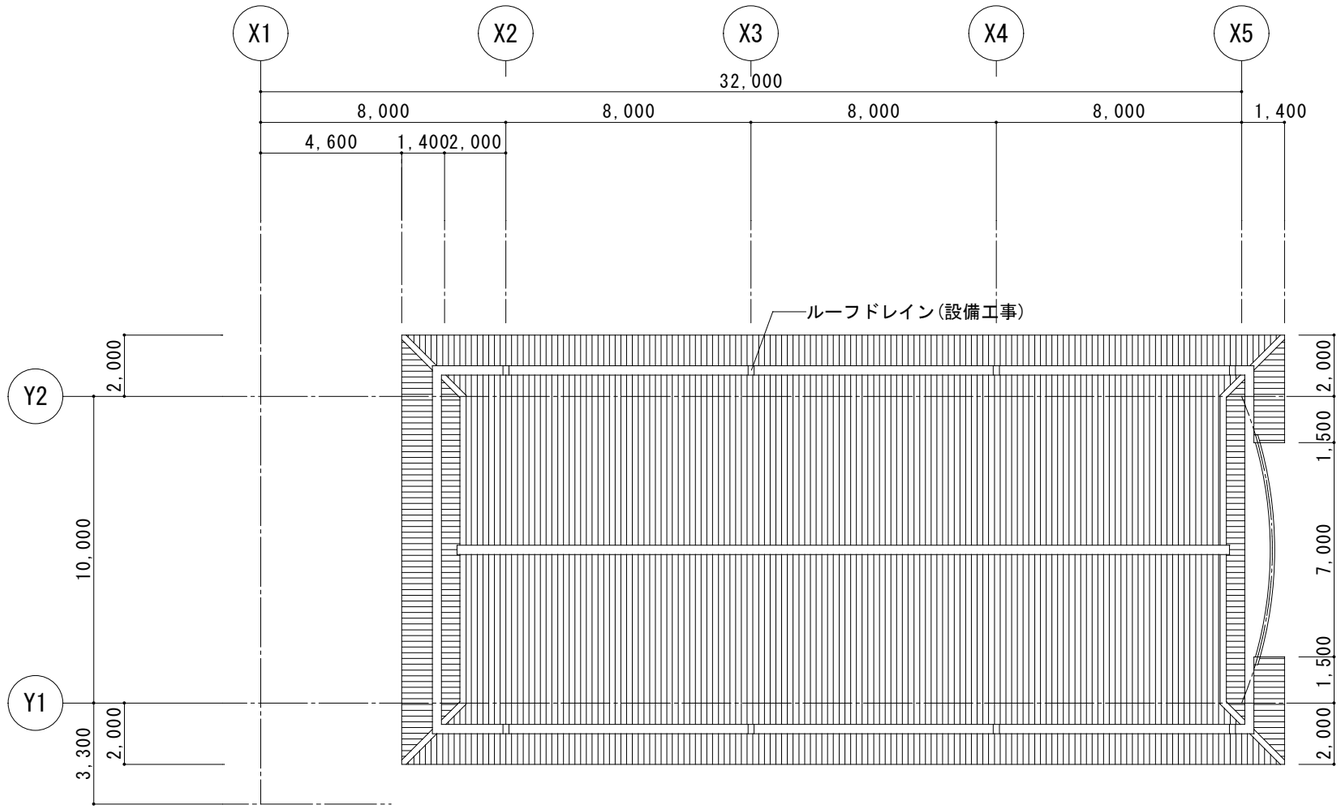

屋根伏図

[多目的教室棟]

施　主　印	niki architects,engineers & consultants （株）二基設計 1級建築士事務所登録 119-3024　TEL 098-939-1110（代） 〒904-2141　沖縄市池原 4-1-30　FAX 098-982-1007	1級建築士登録番号 第239237号 石川　豊	年月日 date	工事名称 title 中城村立小中学校耐力度調査（中城小学校16号棟）	図面番号 drawing no. A－05
			縮　尺 scale A1＝1/100【A3＝1/200】	図面名称 drawing title 屋根伏図	整理番号 arrangement no. □□

資料17　既存施設現況図（中城小学校）

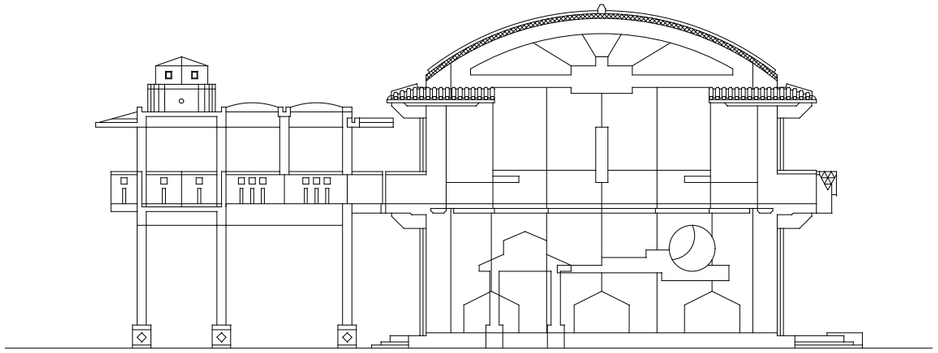

東側立面図

南側立面図

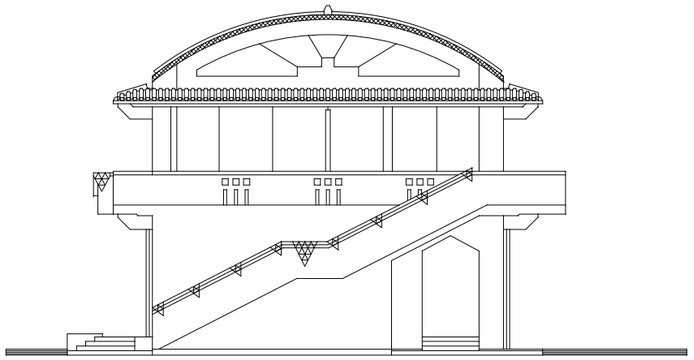

西側立面図

北側立面図

［多目的教室棟］

施　主　印		niki architects,engineers & consultants （株）二基設計 １級建築士事務所登録 119-3024　TEL 098 - 939 - 1110（代） 〒904-2141　沖縄市池原 4-1-30　FAX 098 - 982 - 1007	1級建築士登録番号 第239237号 石川　豊	年月日 date 縮　尺 scale A1＝1/100【A3＝1/200】	工事名称 title 中城村立小中学校耐力度調査（中城小学校16号棟） 図面名称 drawing title 立面図	図面番号 drawing no. A－０６ 整理番号 arrangement no. □□

資料17　既存施設現況図（中城小学校）

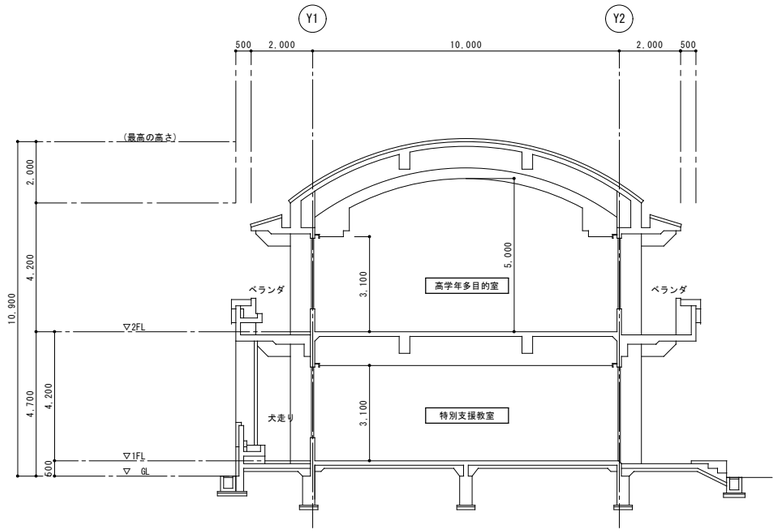

(a)断面図

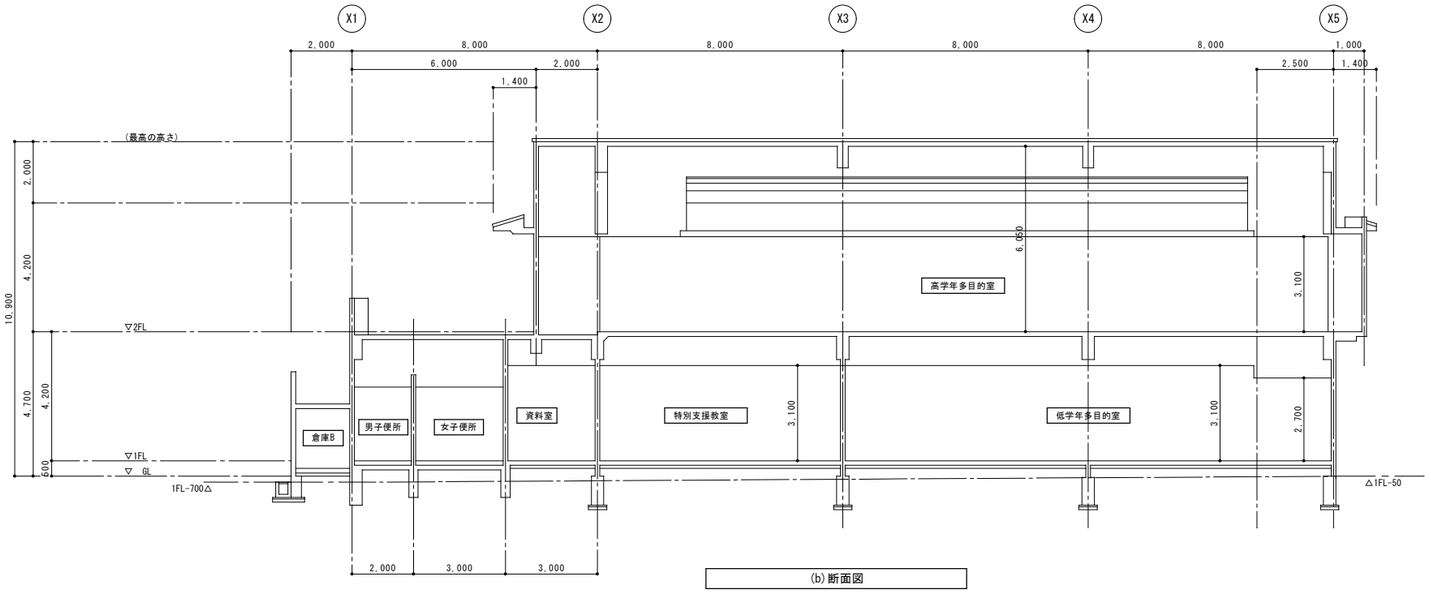

(b)断面図

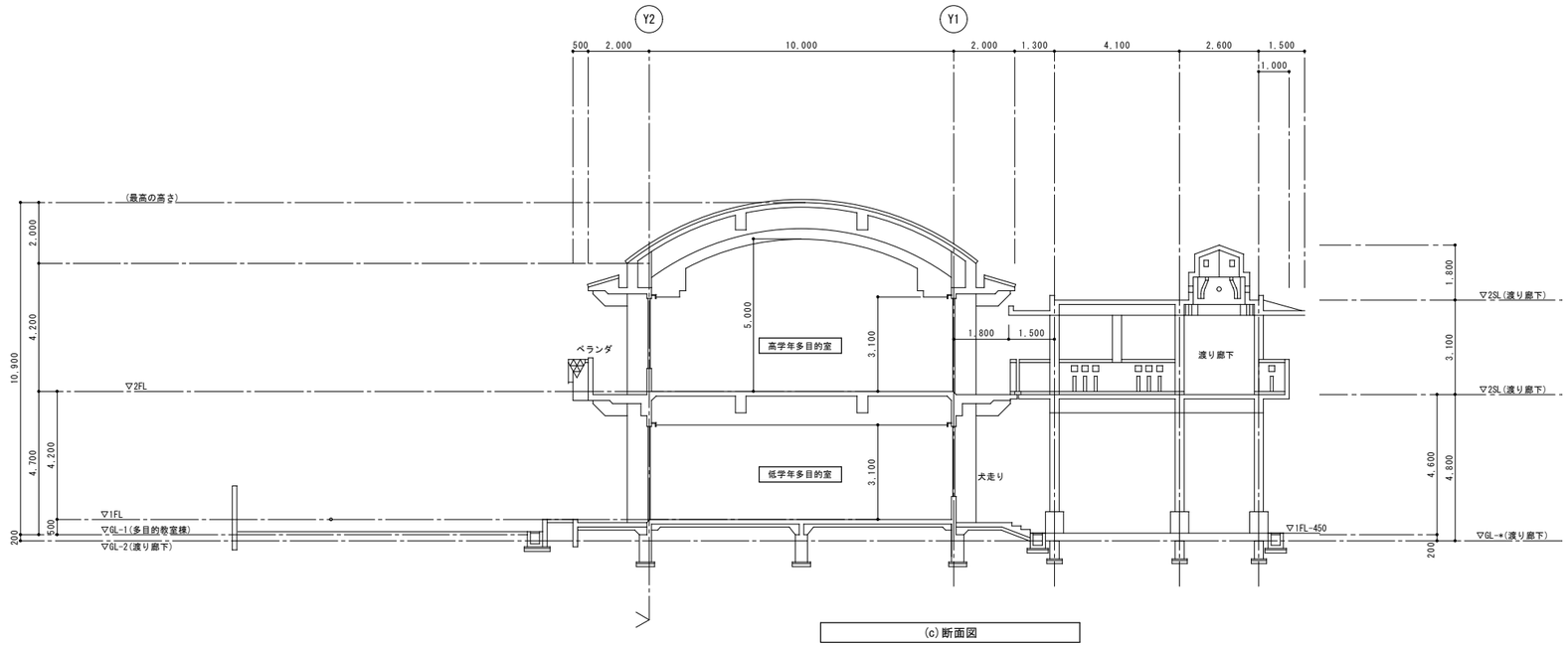

(c)断面図

［多目的教室棟］

施　主　印	niki architects,engineers & consultants （株）二基設計 １級建築士事務所登録 119-3024　TEL 098 - 939 - 1110（代） 〒904-2141　沖縄市池原 4-1-30　FAX 098 - 982 - 1007	1級建築士登録番号 第239237号 石川　豊	年月日 date	工事名称 title 中城村立小中学校耐力度調査（中城小学校16号棟）	図面番号 drawing no. A－０７
			縮　尺 scale A1＝1/100【A3＝1/200】	図面名称 drawing title 断面図	整理番号 arrangement no. □□

資料17　既存施設現況図（中城小学校）

基礎伏図

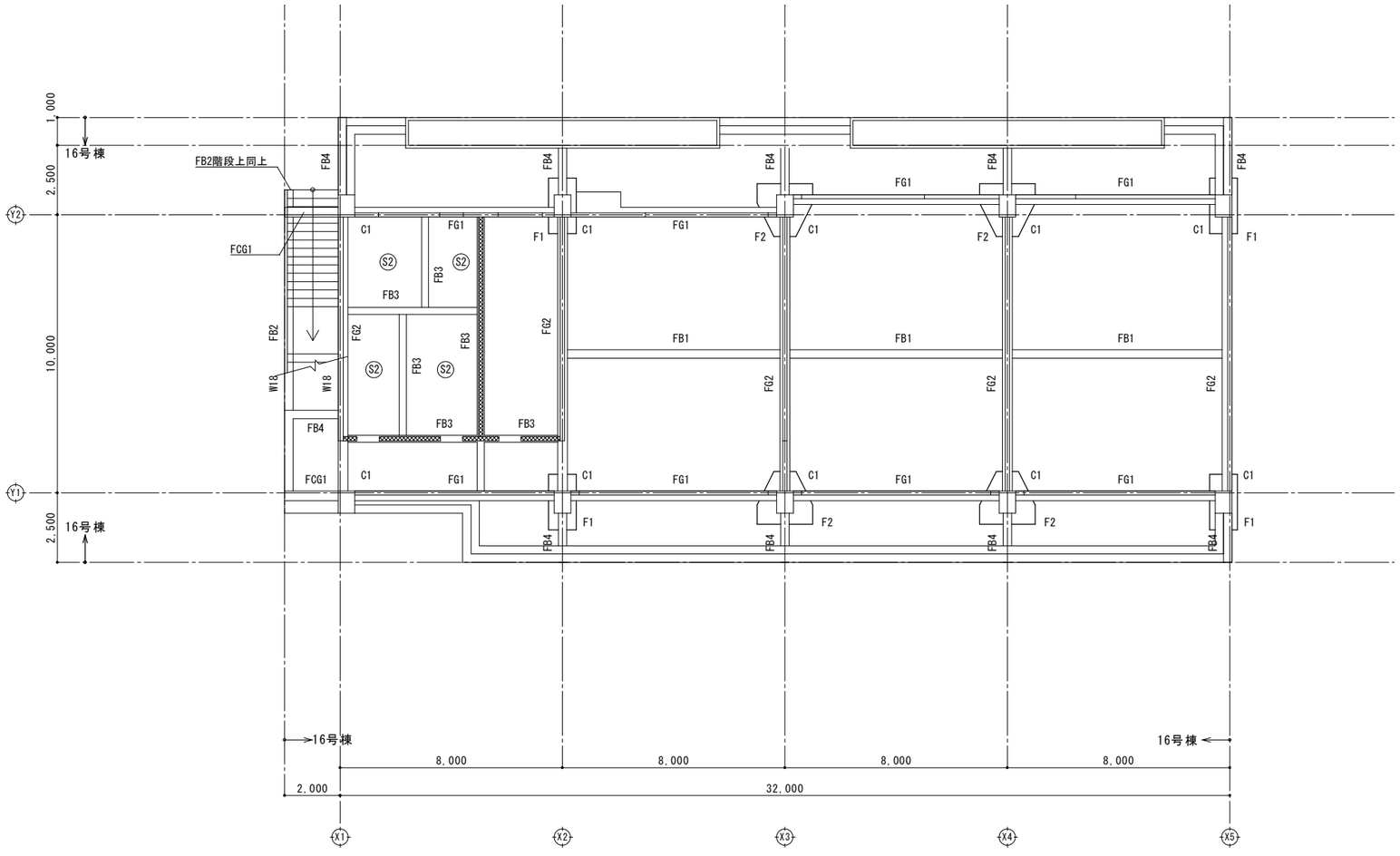

特記外 RC 壁 W15 RC内壁 W15　凡例 ▨ はBW15を示す

[多目的教室棟]

施 主 印		niki architects,engineers & consultants （株）二基設計 1級建築士事務所登録 119-3024　TEL 098-939-1110（代） 〒904-2141　沖縄市池原 4-1-30　FAX 098-982-1007	1級建築士登録番号 第239237号 石川　豊	年月日 date	工事名称 title 中城村立小中学校耐力度調査（中城小学校16号棟）	図面番号 drawing no. S－01
				縮 尺 scale A1＝1/100【A3＝1/200】	図面名称 drawing title 構造伏図	整理番号 arrangement no. □□

資料17　既存施設現況図（中城小学校）

2階伏図

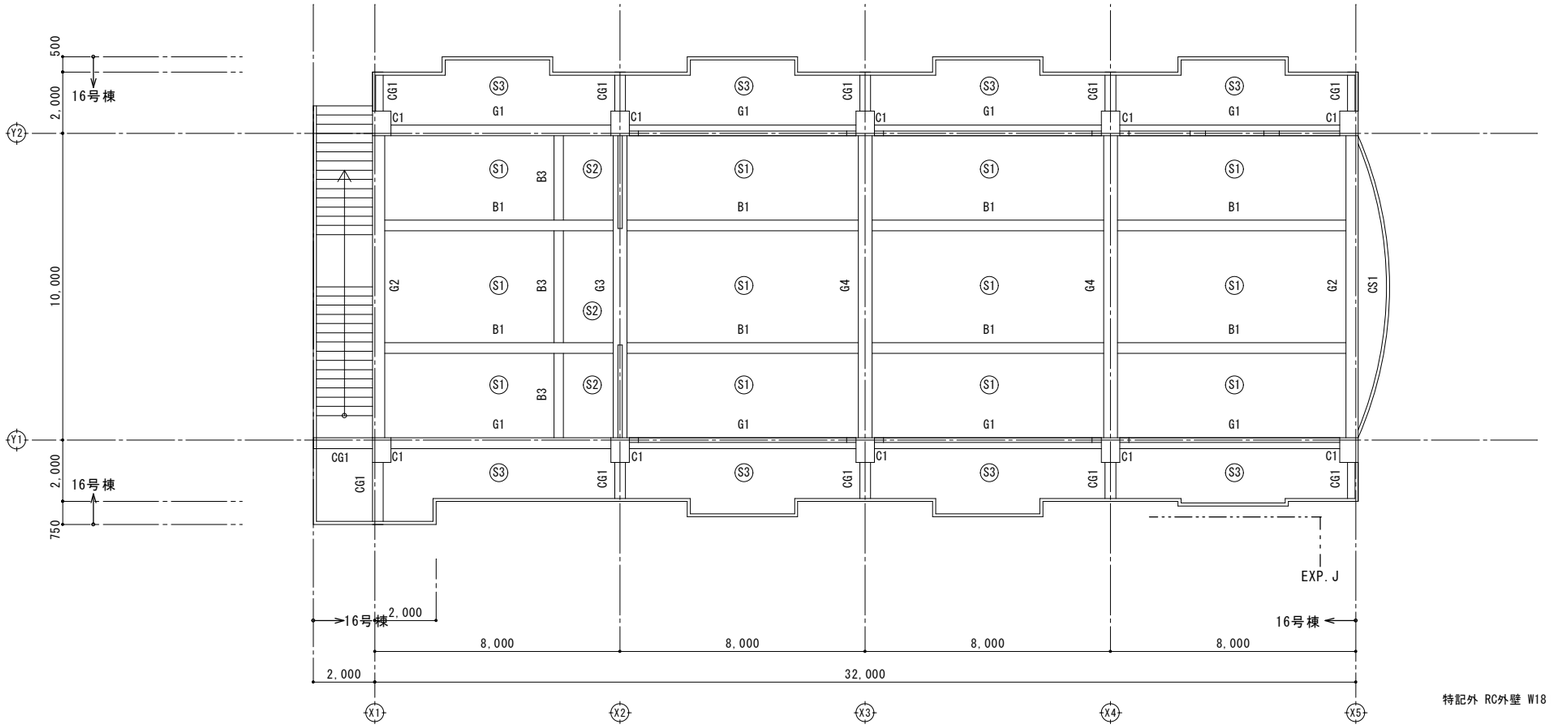

特記外 RC外壁 W18 RC内壁 W15　凡例 ▨ はBW15を示す

R階伏図

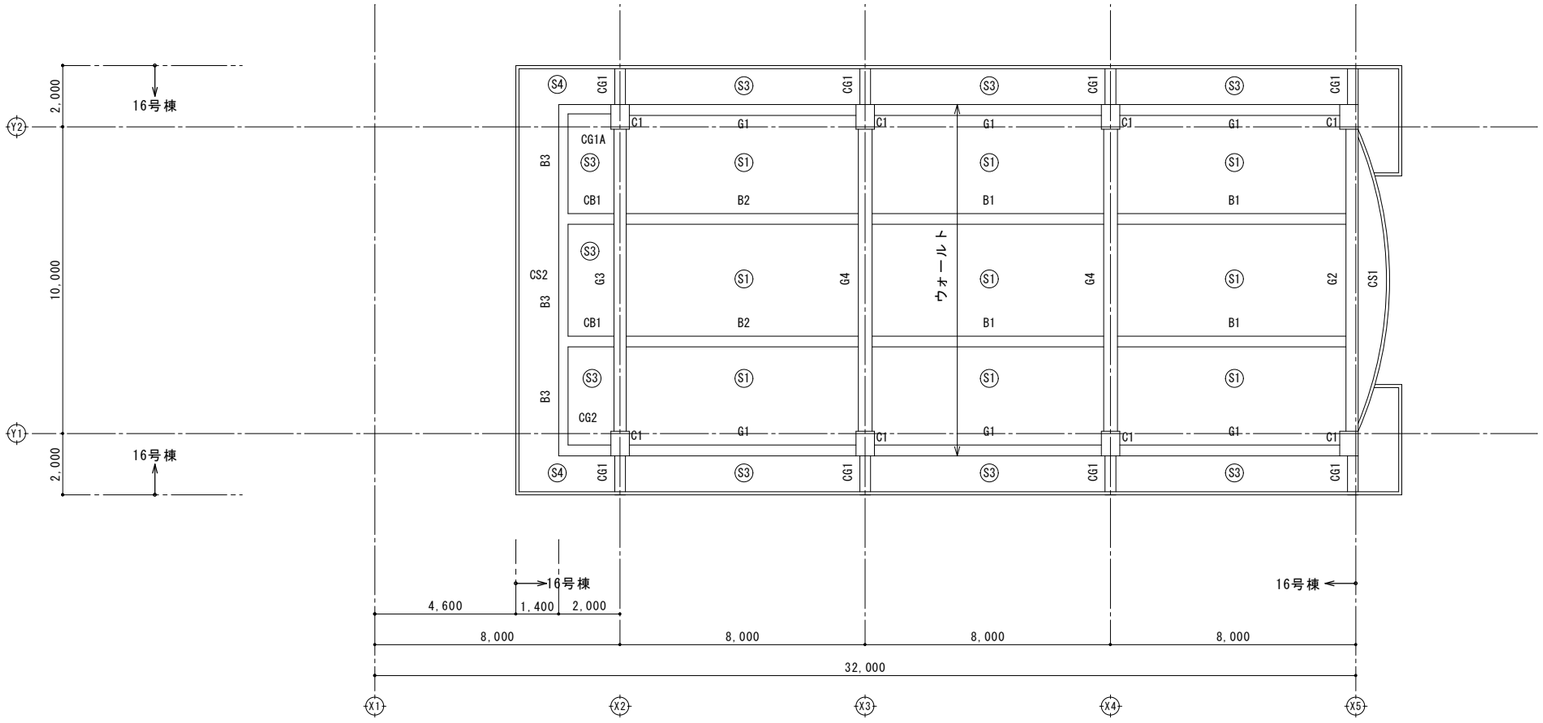

[多目的教室棟]

施主印	niki architects,engineers & consultants （株）二基設計 1級建築士事務所登録 119-3024　TEL 098-939-1110（代） 〒904-2141　沖縄市池原 4-1-30　FAX 098-982-1007	1級建築士登録番号 第239237号 石川　豊	年月日 date	工事名称 title 中城村立小中学校耐力度調査（中城小学校16号棟）	図面番号 drawing no. S－02
			縮尺 scale A1＝1/100【A3＝1/200】	図面名称 drawing title 構造伏図	整理番号 arrangement no. □□

資料17　既存施設現況図（中城小学校）

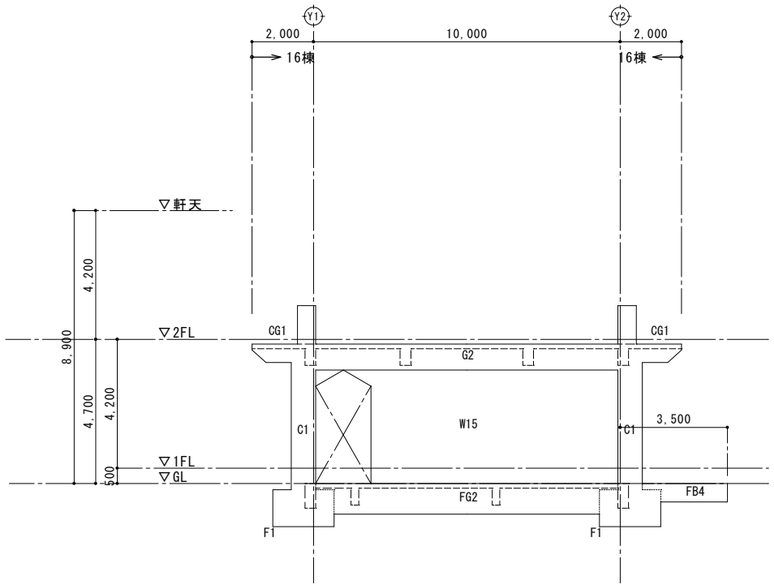

X1通り軸組図

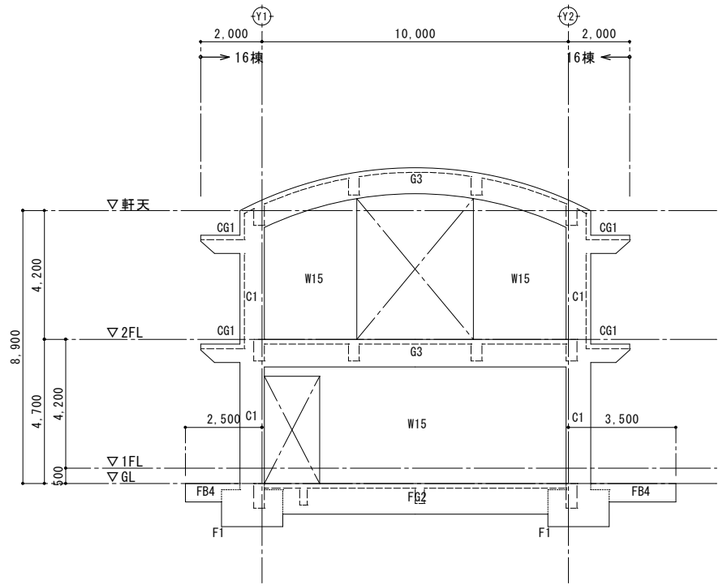

X2通り軸組図

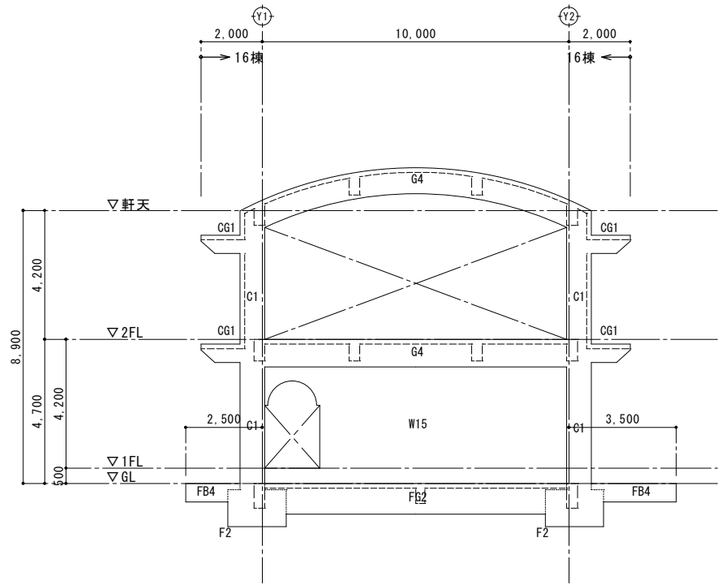

X3通り軸組図

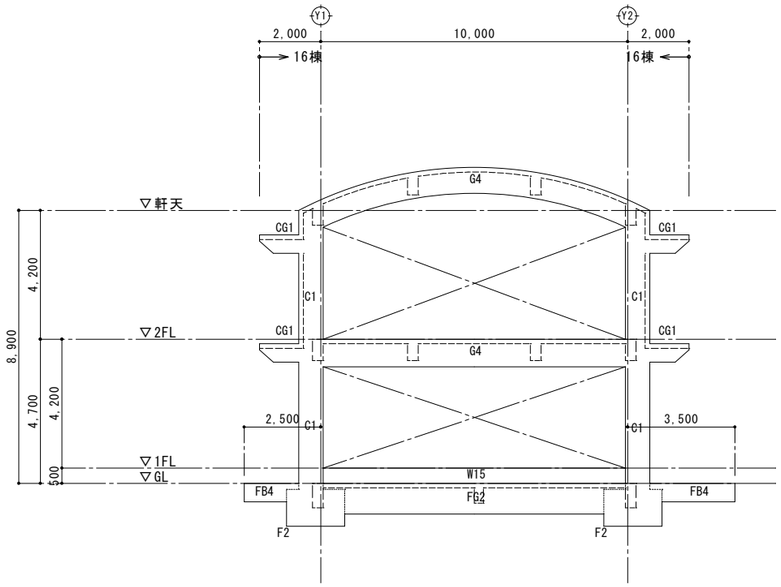

X4通り軸組図

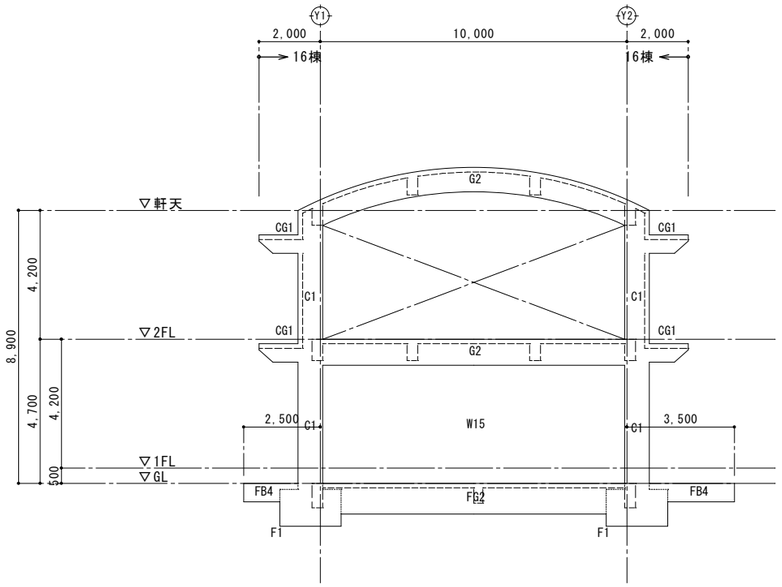

X5通り軸組図

［多目的教室棟］

施　主　印	niki architects,engineers & consultants （株）二基設計 １級建築士事務所登録 119-3024　TEL 098 - 939 - 1110（代） 〒904-2141　沖縄市池原 4-1-30　FAX 098 - 982 - 1007	1級建築士登録番号 第239237号 石川　豊	年月日 date 縮　尺 scale A1＝1/100【A3＝1/200】	工事名称 title 中城村立小中学校耐力度調査（中城小学校16号棟） 図面名称 drawing title 軸組図（１）	図面番号 drawing no. Ｓ－０３ 整理番号 arrangement no. □□

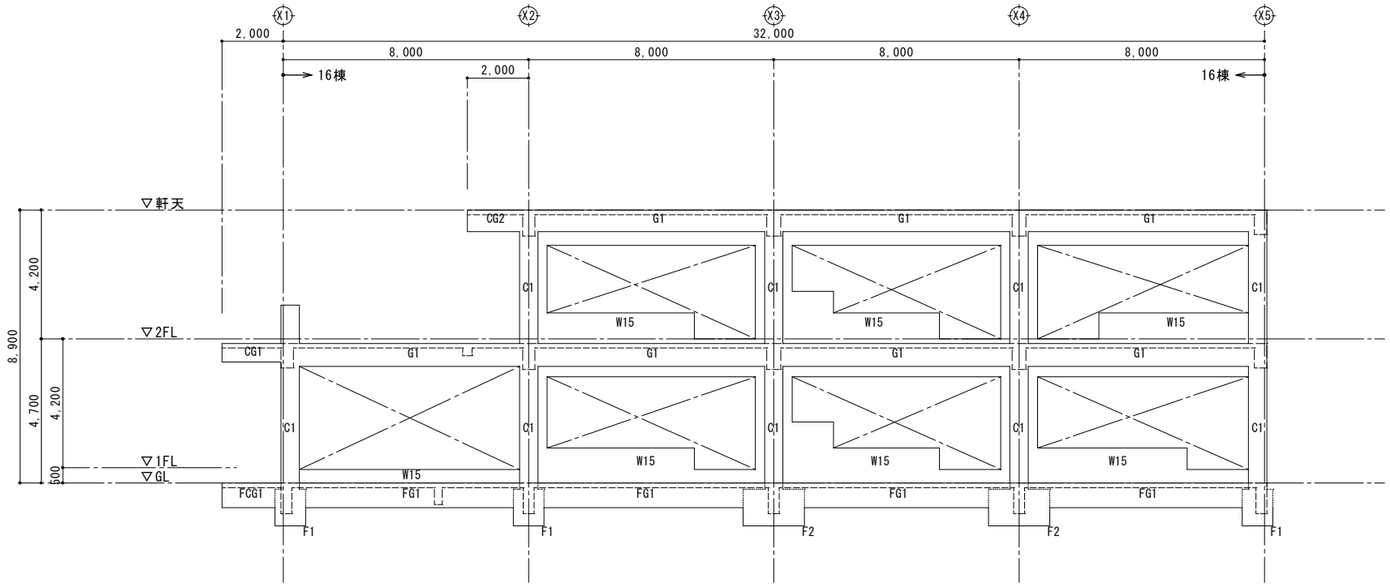

Y1通り軸組図

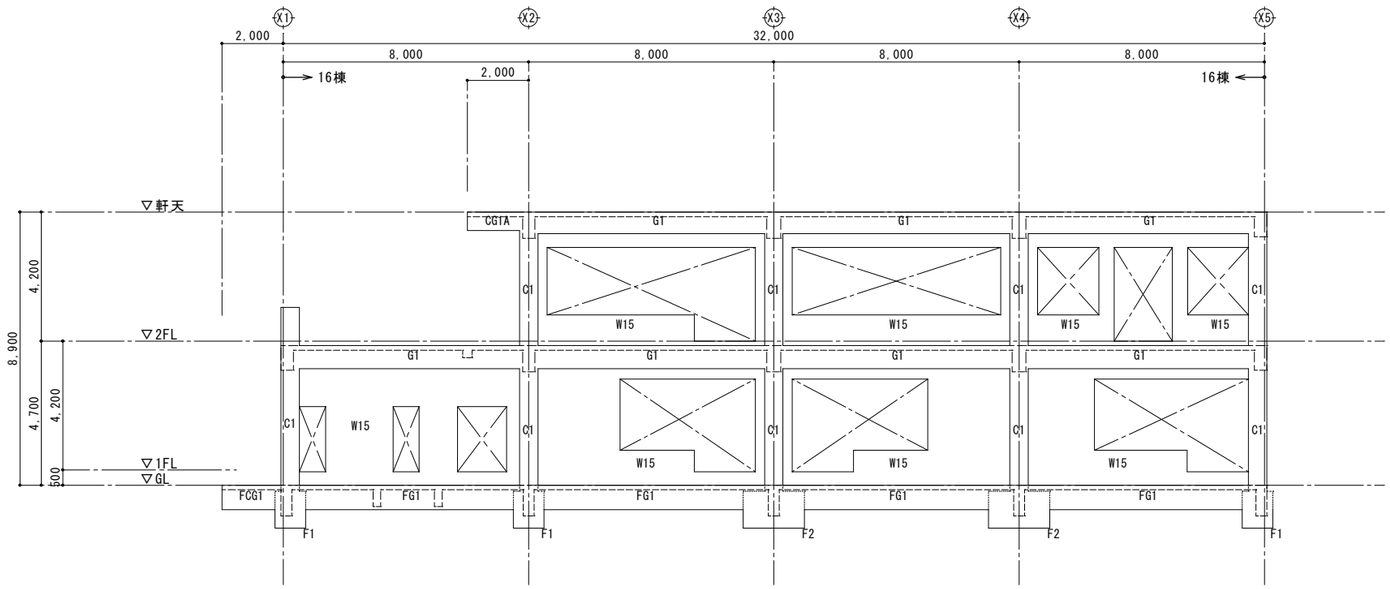

Y2通り軸組図

［多目的教室棟］

施　主　印	niki architects,engineers & consultants （株）二基設計 １級建築士事務所登録 119-3024　TEL 098 - 939 - 1110（代） 〒904-2141　沖縄市池原 4-1-30　FAX 098 - 982 - 1007	1級建築士登録番号 第239237号 石川　豊	年月日 date 縮　尺 scale A1＝1/100【A3＝1/200】	工事名称 title 中城村立小中学校耐力度調査（中城小学校16号棟） 図面名称 drawing title 軸組図（２）	図面番号 drawing no. Ｓ－０４ 整理番号 arrangement no. □□

資料17　既存施設現況図（中城小学校）

基礎梁 リ ス ト　S=1:30

符号	FG1		FG2		FB1		FB2		FB3	FB4	FCG1		*共通事項
位置	両端部	中央部	両端部	中央部	両端部	中央部	両端部	中央部	全断面	全断面	元端部	先端部	
断面	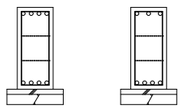		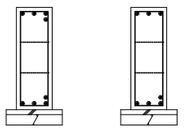		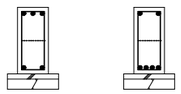		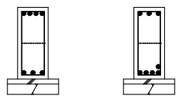		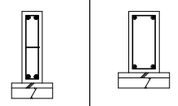	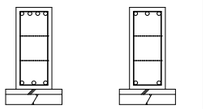	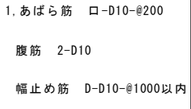		特記なき限り下記による 1.あばら筋　ロ-D10-@200 腹筋　2-D10 幅止め筋　D-D10-@1000以内 2.B×D
B×D	350×800		350×1,000		300×650		300×700		250×700	300×600	350×800		
上端筋	4-D22	3-D22	4-D25	3-D25	3-D19	2-D19	4-D19	3-D19	2-D19	2-D25	4-D22	3-D22	
下端筋	4-D22	4-D22	4-D25	4-D25	2-D19	4-D19	3-D19	5-D19	2-D19	2-D25	3-D22	2-D22	
あばら筋	ロ-D13-@100		ロ-D13-@100		ロ-D10-@200		ロ-D10-@200		ロ-D10-@200	ロ-D10-@200	ロ-D10-@200		
腹筋	4-D10		4-D10		2-D10		2-D10		2-D10	2-D10	4-D10		
備考													

柱 リ ス ト　S=1:30

符号	C1	
2階断面		
B×D	600×800	
主　筋	12-D25	
帯　筋	ロ-D13-@100	
備考		
2階断面		
B×D	600×800	
主　筋	12-D25	
帯　筋	ロ-D13-@100	
備考		

特記事項

特記なき限り下記による

1.帯筋

一般部分　ロ-D10-@100

仕口部分　ロ-D10-@100

D.HOOP筋　⊠-D10-@600

2.B×D

大 梁 リ ス ト　S=1:30

符号	G1		G2		G3		G4	
位置	両端部	中央部	両端部	中央部	両端部	中央部	全断面	中央部
R階断面	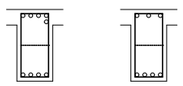		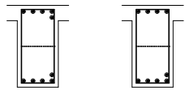		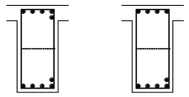		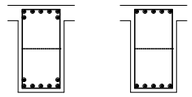	
B×D	350×700		400×800		400×850		450×850	
上端筋	5-D22	3-D22	5-D25	4-D25	5-D25	4-D25	7-D25	5-D25
下端筋	4-D22	4-D22	5-D25	5-D25	5-D25	5-D25	7-D25	5-D25
あばら筋	ロ-D13-@200		ロ-D13-@200		ロ-D13-@200		ロ-D13-@200	
腹筋	2-D10		2-D10		2-D10		2-D10	
備考								
位置	両端部	中央部	両端部	中央部	両端部	中央部	全断面	中央部
2階断面	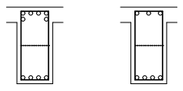		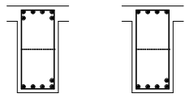		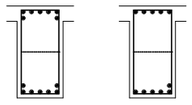		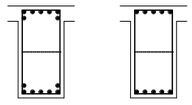	
B×D	350×750		400×850		450×900		450×900	
上端筋	6-D22	3-D22	6-D25	4-D25	7-D25	5-D25	7-D25	5-D25
下端筋	4-D22	4-D22	5-D25	5-D25	7-D25	6-D25	7-D25	5-D25
あばら筋	ロ-D13-@200		ロ-D13-@150	ロ-D13-@200	ロ-D13-@100	ロ-D13-@200	ロ-D13-@100	ロ-D13-@200
腹筋	2-D10		2-D10		2-D10		2-D10	
備考								

小 梁 リ ス ト　S.1:30

符号	B1		B2			B3	CG1	CG1A	CG2		CB1		*共通事項
位置	両端部	中央部	(X2)端部	中央部	(X3)端部	全断面	全断面	全断面	元端部	先端部	全断面		
断面			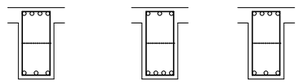						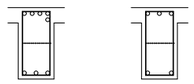				特記なき限り下記による 1.あばら筋　ロ-D10-@200 腹筋　2-D10 幅止め筋　D-D10-@1000以内 2.B×D
B×D	350×700		350×700			300×400	350×600	300×600	350×700		350×700		
上端筋	4-D22	2-D22	4-D22	3-D22	4-D22	3-D19	3-D25	3-D22	5-D22	3-D22	3-D22		
下端筋	3-D22	4-D22	3-D22	4-D22	3-D22	3-D19	2-D25	2-D22	3-D22	2-D22	2-D22		
あばら筋	ロ-D10-@200		ロ-D10-@200			ロ-D10-@200	ロ-D10-@200	ロ-D10-@200	ロ-D10-@200		ロ-D10-@200		
腹筋	2-D10		2-D10			なし	2-D10	2-D10	2-D10		2-D10		
備考													

基 礎 リ ス ト　S=1:30

F1

特記外　巾止筋 +--D10@500以内

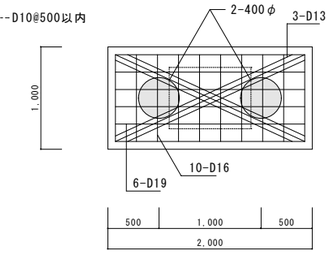

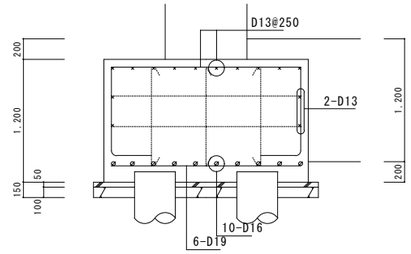

F2

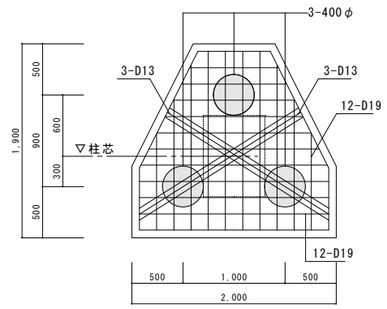

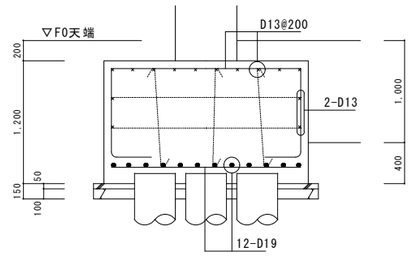

杭頭補強図　S.1:30

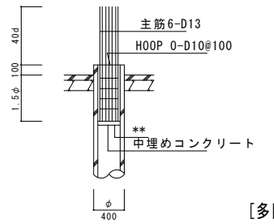

[多目的教室棟]

施 主 印	niki architects,engineers & consultants （株）二基設計 1級建築士事務所登録 119-3024　TEL 098-939-1110（代） 〒904-2141　沖縄市池原 4-1-30　FAX 098-982-1007	1級建築士登録番号 第239237号 石川　豊	年月日 date	工事名称 title 中城村立小中学校耐力度調査（中城小学校16号棟）	図面番号 drawing no. S－05
			縮 尺 scale A1＝1/ 30【A3＝1/ 60】	図面名称 drawing title 部材断面寸法図(部材ﾘｽﾄ)（1）	整理番号 arrangement no. □□

壁配筋リスト

符号	壁厚		主筋		開口部補強筋 1,000≦h.1 Ⓐ			開口部補強筋 h.1<1,000 Ⓑ			壁末端部補強筋	備考
			縦筋	横筋	縦筋	横筋	斜筋	縦筋	横筋	斜筋		
W12	120	S	D10 @200	D10 @200	1-D13	1-D13	1-D13	1-D13	1-D13	1-D13		シングル配筋
W15	150	S	D10 @150	D10 @150	1-D13	1-D13	1-D13	1-D13	1-D13	1-D13		シングル配筋
W18	180	W	D10 @200	D10 @200	2-D13	2-D13	2-D13	2-D13	2-D13	2-D13		ダブル配筋
W20	200	W	D13 @200	D13 @200	2-D13	2-D13	2-D13	2-D13	2-D13	2-D13		ダブル配筋
CB10	100	S	D10 @400	D10 @600	1-D13	1-D13		1-D13	1-D13		1-D13	コンクリートブロック壁
CB15	150	S	D10 @400	D10 @600	1-D13	1-D13		1-D13	1-D13		1-D13	コンクリートブロック壁

床版配筋リスト

符号	版厚	支持状態	層	短辺方向(主筋) 中央部 端部 Ⓐ	短辺方向(主筋) 中央部 中央 Ⓑ	短辺方向(主筋) 両端部 全域 ⒸⒹ	長辺方向(配力筋) 中央部 端部 Ⓓ	長辺方向(配力筋) 中央部 中央 Ⓑ	長辺方向(配力筋) 両端部 全域 ⒶⒸ	備考
S1	150		上	D10D13 @200			D10D13 @200			ダブルモチアミ配筋
			下	D10D13 @200			D10 @200			
S2	150		上	D10 @200			D10 @200			ダブルモチアミ配筋
			下	D10 @200			D10 @200			
S3	150		上	D13 @150			D13 @150			ダブルモチアミ配筋
			下	D10D13 @150			D10D13 @200			
S4	150		上	D13 @150			D13 @150			ダブルモチアミ配筋
			下	D10D13 @150			D10D13 @150			
			上							
			下							
FS1	250		上	D13 @150			D13 @200			ダブルモチアミ配筋
			下	D13 @150			D13 @200			
			上							
			下							
CS1	150		上	D13 @200			D10 @200			ダブルモチアミ配筋
			下	D10 @200			D10 @200			
CS2	150		上	D13 @150			D10 @200			ダブルモチアミ配筋
			下	D10 @150			D10 @200			
			上							
			下							

共通事項

ブロック壁開口部補強筋要領　　注）B≦2,400の場合は、設計者の指示による。

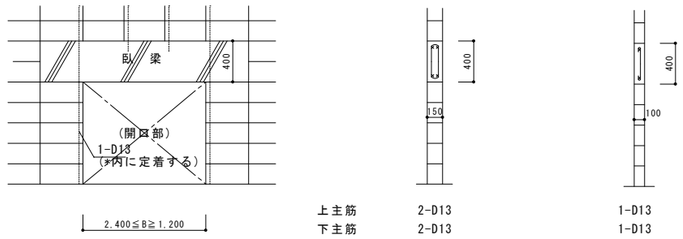

上主筋	2-D13	1-D13
下主筋	2-D13	1-D13
助筋	ロ-D10-@200	]-D10-@200

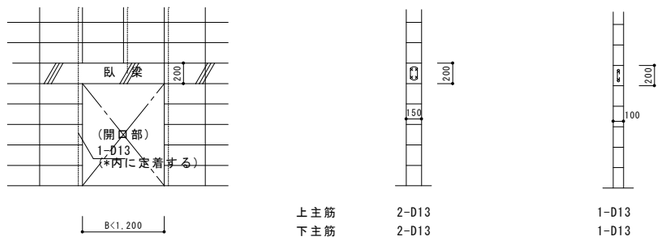

上主筋	2-D13	1-D13
下主筋	2-D13	1-D13
助筋	ロ-D10-@200	]-D10-@200

共通事項

特記なき限り下記による
1.床スラブ用語及び配筋範囲の説明

注意事項　1.開口補強要領は鉄筋規準図参照。
2.床スラブ開口部補強筋要領
開口部の長辺又は、直径が300以上の場合に適用

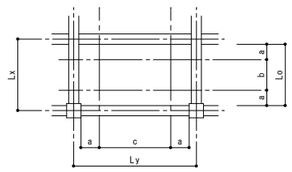

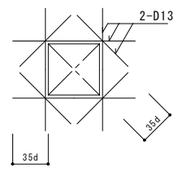

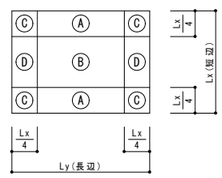

スラブ配筋区分図

Lx　:短辺スパン長さ
Ly　:長辺スパン長さ
Lo　:短辺方向内法有効長さ
a　:周辺部(Lx/4)
b　:長辺方向柱間帯
c　:短辺方向柱間帯
短辺方向　:短辺方向に配置する鉄筋
長辺方向　:長辺方向に配置する鉄筋

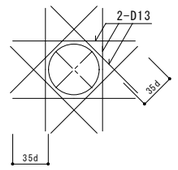

[多目的教室棟]

施主印	niki architects,engineers & consultants （株）二基設計 1級建築士事務所登録 119-3024　TEL 098-939-1110（代） 〒904-2141　沖縄市池原 4-1-30　FAX 098-982-1007	1級建築士登録番号 第239237号 石川　豊	年月日 date	工事名称 title 中城村立小中学校耐力度調査（中城小学校16号棟）	図面番号 drawing no. S－06
			縮尺 scale A1＝1/non【A3＝1/non】	図面名称 drawing title 部材断面寸法図(部材ﾘｽﾄ)(2)	整理番号 arrangement no. □□

資料17　既存施設現況図（中城小学校）

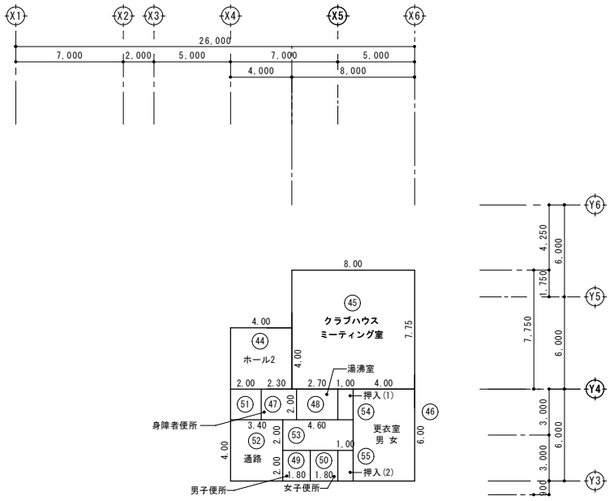

1階床面積　1/200

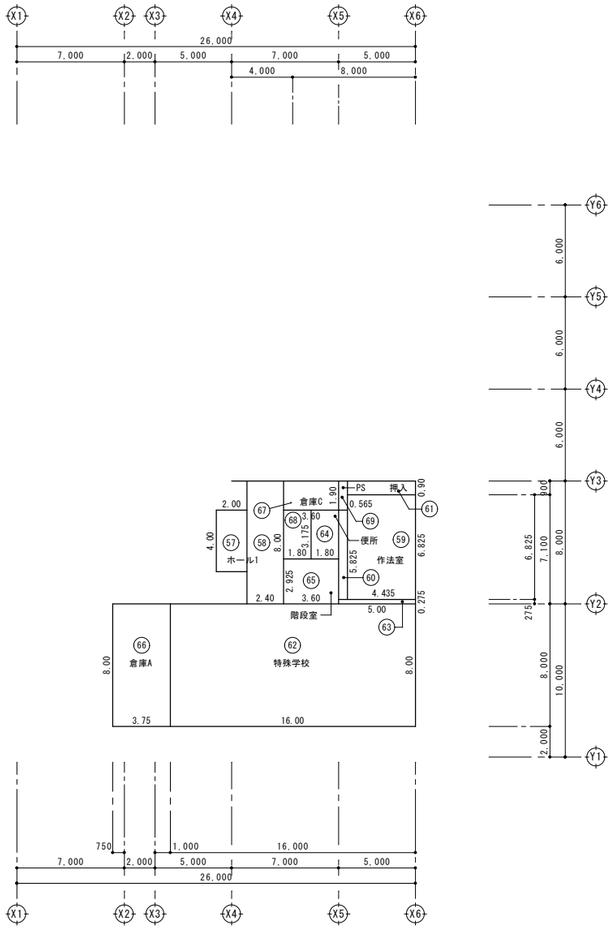

1階床面積　1/200

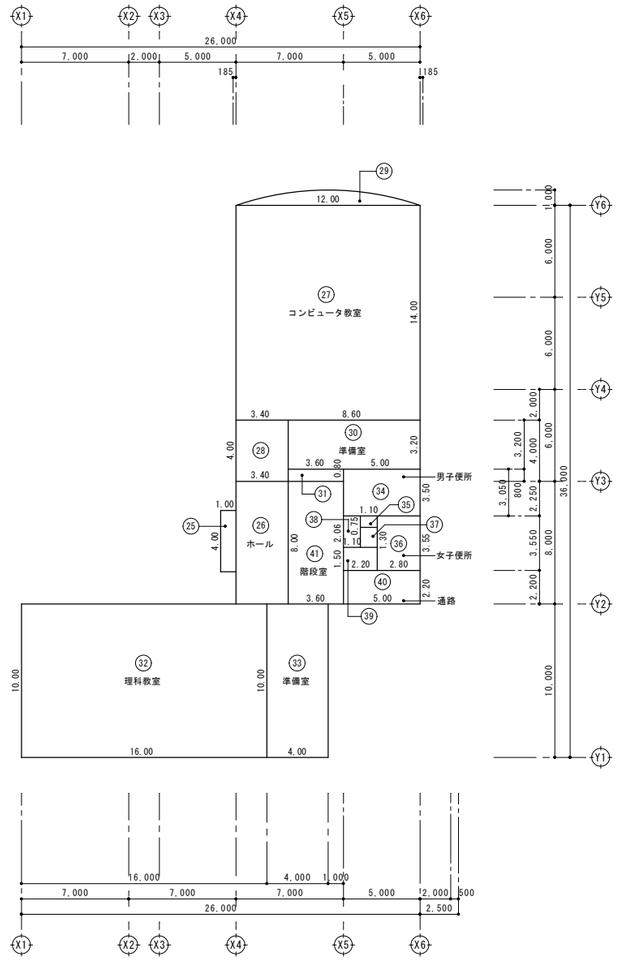

2階床面積　1/200

床面積（17-1号棟）

階数	室名	室数	算定	合計
1階	⑭ ホール2		4.00×4.00	16.00
	⑮ ミーティング室	1	8.00×7.75	62.00
	⑯ 更衣室(男女)	1	4.00×6.00	24.00
	⑰ 身障者便所	1	2.30×2.00	4.60
	⑱ 湯沸室	1	2.70×2.00	5.40
	⑲ 男子便所	1	1.80×2.00	3.60
	⑳ 女子便所	1	1.80×2.00	3.60
	㉑㉒㉓ 通路	1	(2.00×2.00)+(3.40×4.00)+(4.60x2.00)	26.80
	㉔㉕ 押入(1)(2)	1	(1.00×2.00)x2	4.00
	合計(17-1号棟)			150.00

≒150m²

床面積（17-2号棟）

階数	室名	室数	算定	合計
1階	㊲㊳ ホール1	1	(2.00×4.00)+(2.40×8.00)	27.20
	㊴㊵ 作法室1	1	(4.435×6.825)+(0.565×5.825)	33.56
	㊶ 押入	1	4.435×0.90	3.99
	㊷㊸ 特殊学校	1	(16.00×8.00)+(5.00×0.275)	129.38
	㊹ 便所	1	1.80×3.175	5.72
	㊺ 階段室	1	3.60×2.925	10.53
	㊻ 倉庫A	1	3.75×8.00	30.00
	㊼㊽ 倉庫C	1	(3.60×1.90)+(1.80×3.175)	12.56
	㊾ PS	1	0.565×1.90	1.07
	小計(17-2号棟)			254.01

床面積（17-2号棟）

階数	室名	室数	算定	合計
2階	㉖㉗ ホール	1	(3.40×8.00)+(1.00×4.00)	31.20
	㉘㉙㉚コンピュータ教室	1	(12.00×14.00)+(3.40×4.00)+(12.00×1.00×2/3)	189.60
	㉛㉜準備室(コンピュータ教室)	1	(8.60×3.20)+(3.60×0.80)	30.40
	㉝ 理科教室	1	16.00×10.00	160.00
	㉞ 準備室(理科教室)	1	4.00×10.00	40.00
	㉟㊱ 男子便所	1	(5.00×3.05)+(1.10×0.75)	16.08
	㊲㊳ 女子便所	1	(2.80×3.55)+(1.10×1.30)	11.37
	㊴㊵㊶ 通路	1	(1.10×2.06)+(2.20×1.50)+(5.00×2.20)	16.56
	㊷ 階段室	1	3.60×8.00	28.80
	小計(17-2号棟)			524.01
	合計(17-2号棟)			778.02

≒778m²

[特別教室棟]

施主印	niki architects,engineers & consultants （株）二基設計 1級建築士事務所登録 119-3024　TEL 098-939-1110（代） 〒904-2141　沖縄市池原 4-1-30　FAX 098-982-1007	1級建築士登録番号 第239237号 石川　豊	年月日 date	工事名称 title 中城村立小中学校耐力度調査（中城小学校17-1・2号棟）	図面番号 drawing no. A－02
			縮尺 scale A1＝1/200【A3＝1/400】	図面名称 drawing title 面積算定表	整理番号 arrangement no. □□

資料17　既存施設現況図（中城小学校）

外部仕上表

名　称	仕　上	名　称	仕　上	名　称	仕　上
RC階 屋 根	(ア)150コンクリート金ゴテ押き目地切仕上	外　壁	コンクリート打放し補修の上複層仕上げ塗材：合成樹脂エマルジョン系(E) JIS A 6910		
バルコニー	(ア)150コンクリート金ゴテ押き目地切仕上	ポ　ー　チ	コンクリート金ゴテ押き目地切仕上		
外　階　段	(ア)30mmモルタル金ゴテ押きえノンスリップタイル	ス　ロ　ー　プ	(ア)100コンクリート滑り止め目地切仕上		
軒　　天	ポーチ:(ア)6石綿セメント板　フレキシブルボード目透かし張り(不燃材) その他:コンクリート打放し仕上げVP塗装	外　廊　下	コンクリート金ゴテ押き目地切仕上		

室内仕上表

階	室名	床	床高	巾木	壁 腰壁	塗装	壁 中壁	塗装	壁 小壁	塗装	天井	下地組	塗装	廻り縁	天井高	備考
1階	ホ　ー　ル　(1)	(ア)2.5mmビニールシート張り 一部:150角磁器質タイル貼り、一部:テラゾーブロック		40x50 テラゾーブロック ソフト巾木:H=100	コンクリート打放し仕上 一部:(ア)20mmモルタル金コテ補修	VP	コンクリート打放し仕上 一部:(ア)20mmモルタル金コテ補修	VP	コンクリート打放し仕上 一部:(ア)20mmモルタル金コテ補修	VP	(ア)9mm平石膏ボード捨て張り下地の上 (ア)12mmロックウール化粧吸音板張り(リブ付) (ア)9mmロックウール化粧吸音板張り 一部:(ア)9.5mm平石膏ボード捨て張り下地の上 (ア)9mmロックウール化粧吸音板補修	LGS	—	塩ビ 見切縁	3,100	
	作　法　室	(ア)5.5mmタタミ敷き、一部:(ア)15檜縁甲板張り		タタミ寄	(ア)5.5mmラワン合板下地の上ﾋﾞﾆｰﾙｸﾛｽ貼り	—	(ア)5.5mmラワン合板下地の上ﾋﾞﾆｰﾙｸﾛｽ貼り	—	(ア)5.5mmラワン合板下地の上ﾋﾞﾆｰﾙｸﾛｽ貼り	—	(ア)9mm平石膏ボード下地の上 ﾋﾞﾆｰﾙｸﾛｽ貼り	LGS	—	40*20 CL	2,600	
	特　殊　学　級	(ア)2.5mmビニールシート貼り		20x100 (ラワン材OP塗)	(ア)5.5mmしな合板目透し張り 一部:100角磁器質タイル貼り	CL —	(ア)5.5mmラワン合板下地の上ﾋﾞﾆｰﾙｸﾛｽ貼り替え 一部:100角磁器質タイル貼り	CL —	一部:100角磁器質タイル貼り (ア)5.5mm穿孔合板目透し張り替え	CL —	(ア)9mm平石膏ボード捨て張り下地の上 (ア)12mmロックウール化粧吸音板張り(リブ付) 周囲:(ア)9mmロックウール化粧吸音板張り	LGS	—	塩ビ 見切縁	3,100	
	便　　所	50角モザイクタイル貼り		100角 磁器質タイル貼り	100角磁器質タイル貼り	—	100角磁器質タイル貼り	—	100角磁器質タイル貼り	—	(ア)6mmフレキシブルボード目透し張り	LGS	VP	塩ビ 見切縁	2,400	
	倉　庫　(C)	コンクリート金ゴテ仕上		ソフト巾木 H=100	コンクリート打放し仕上	—	コンクリート打放し仕上	—	コンクリート打放し仕上	—	コンクリート打放し仕上	—	—	—	—	
	階　段　室	(ア)2.5mmビニールシート貼り		ソフト巾木 (階段用) H=100	コンクリート打放し仕上	VP	コンクリート打放し仕上	VP	コンクリート打放し仕上	VP	(ア)9mm平石膏ボード捨て張り下地の上 一部:コンクリート打放し仕上 (ア)9mmロックウール化粧吸音板張り	LGS —	— —	塩ビ見切縁 —	2,600 —	
2階	ホ　ー　ル	(ア)2.5mmビニールシート張り 一部:150角磁器質タイル貼り		40x50 テラゾーブロック ソフト巾木:H=100	コンクリート打放し仕上	VP	コンクリート打放し仕上	VP	コンクリート打放し仕上	VP	(ア)9mm平石膏ボード捨て張り下地の上 (ア)12mmロックウール化粧吸音板張り(リブ付) (ア)9mmロックウール化粧吸音板張り	LGS	—	塩ビ 見切縁	3,100	
	コンピュータ教室	(ア)5.5mm500角タイルカーペット敷きOAフロアー用 一部:150角磁器質タイル貼り		20x100 (ラワン材OP塗)	(ア)5.5mmしな合板目透し張り 一部:平石膏ボード張り	CL VP	(ア)5.5mmラワン合板下地の上ﾋﾞﾆｰﾙｸﾛｽ貼り替え (ア)5.5mmしな合板目透し張り替え	CL CL	(ア)5.5mmしな合板目透し張り 一部:平石膏ボード張り 正面:柱面:在来のまま (ア)5.5mm穿孔合板目透し張り替え	CL CL	(ア)9mm平石膏ボード捨て張り下地の上 (ア)12mmロックウール化粧吸音板張り(リブ付) (ア)9mmロックウール化粧吸音板張り	LGS	—	塩ビ 見切縁	3,100	
	コンピュータ教室 準　備　室	(ア)5.5mm500角タイルカーペット敷きOAフロアー用		15x100 (ラワン材OP塗)	(ア)5.5mmしな合板目透し張り	CL	(ア)5.5mmしな合板目透し張り	CL	(ア)5.5mmしな合板目透し張り	CL	(ア)9mm平石膏ボード捨て張り下地の上 (ア)9mmロックウール化粧吸音板張り	LGS	—	塩ビ 見切縁	3,100	
	理　科　教　室	(ア)2mmエポキシ塗床		20x100 (ラワン材OP塗)	(ア)5.5mmしな合板目透し張り	CL	(ア)5.5mmしな合板目透し張り (ア)5.5mmラワン合板下地の上ﾋﾞﾆｰﾙｸﾛｽ貼り替え	CL —	(ア)5.5mmしな合板目透し張り (ア)5.5mm穿孔合板目透し張り替え	CL CL	(ア)9mm平石膏ボード捨て張り下地の上 (ア)9mmロックウール化粧吸音板張り 一部:(ア)12mmロックウール化粧吸音板張り(リブ付)	LGS	—	塩ビ 見切縁	3,100	
	理　科　教　室 準　備　室	(ア)2mmエポキシ塗床		20x100 (ラワン材OP塗)	(ア)5.5mmしな合板目透し張り	CL	(ア)5.5mmしな合板目透し張り	CL	(ア)5.5mmしな合板目透し張り	CL	(ア)9mm平石膏ボード捨て張り下地の上 (ア)9mmロックウール化粧吸音板張り	LGS	—	塩ビ 見切縁	3,100	
	男　子　便　所	ウレタン塗布防水下地の上50角モザイクタイル貼り		100角 磁器質タイル貼り	100角磁器質タイル貼り	—	100角磁器質タイル貼り	—	100角磁器質タイル貼り	—	(ア)6mmフレキシブルボード目透し張り	LGS	EP	塩ビ 見切縁	2,400	
	女　子　便　所	ウレタン塗布防水下地の上50角モザイクタイル貼り		100角 磁器質タイル貼り	100角磁器質タイル貼り	—	100角磁器質タイル貼り	—	100角磁器質タイル貼り	—	(ア)6mmフレキシブルボード目透し張り	LGS	EP	塩ビ 見切縁	2,400	
	階　段　室	(ア)2.5mmビニールシート貼り		ソフト巾木 (階段用) H=100	コンクリート打放し仕上	VP	コンクリート打放し仕上	VP	コンクリート打放し仕上	VP	(ア)9mm平石膏ボード捨て張り下地の上 (ア)9mmロックウール化粧吸音板張り 一部:コンクリート打放し仕上	LGS —	—	塩ビ見切縁 —	3,100 —	ガラスブロック(クリヤー)(190x190x96) 12個所

[特別教室棟]

施主印	niki architects,engineers & consultants （株）二基設計 1級建築士事務所登録 119-3024　TEL 098-939-1110（代） 〒904-2141　沖縄市池原 4-1-30　FAX 098-982-1007	1級建築士登録番号 第239237号 石川　豊	年月日 date	工事名称 title 中城村立小中学校耐力度調査（中城小学校17-1・2号棟）	図面番号 drawing no. A－03
			縮　尺 scale A1＝1/non【A3＝1/non】	図面名称 drawing title 仕上表	整理番号 arrangement no. □□

資料17　既存施設現況図（中城小学校）

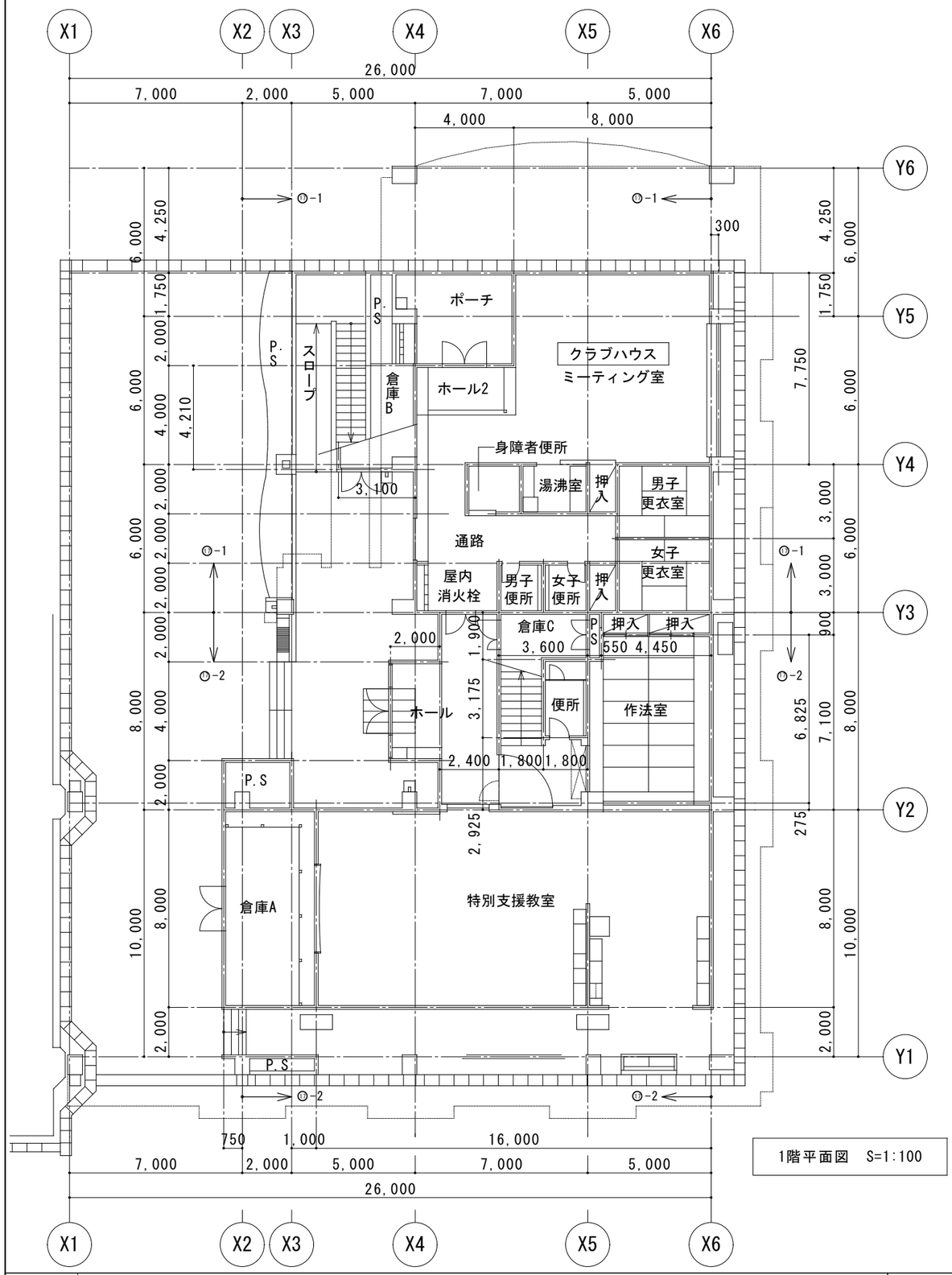

1階平面図　S=1:100

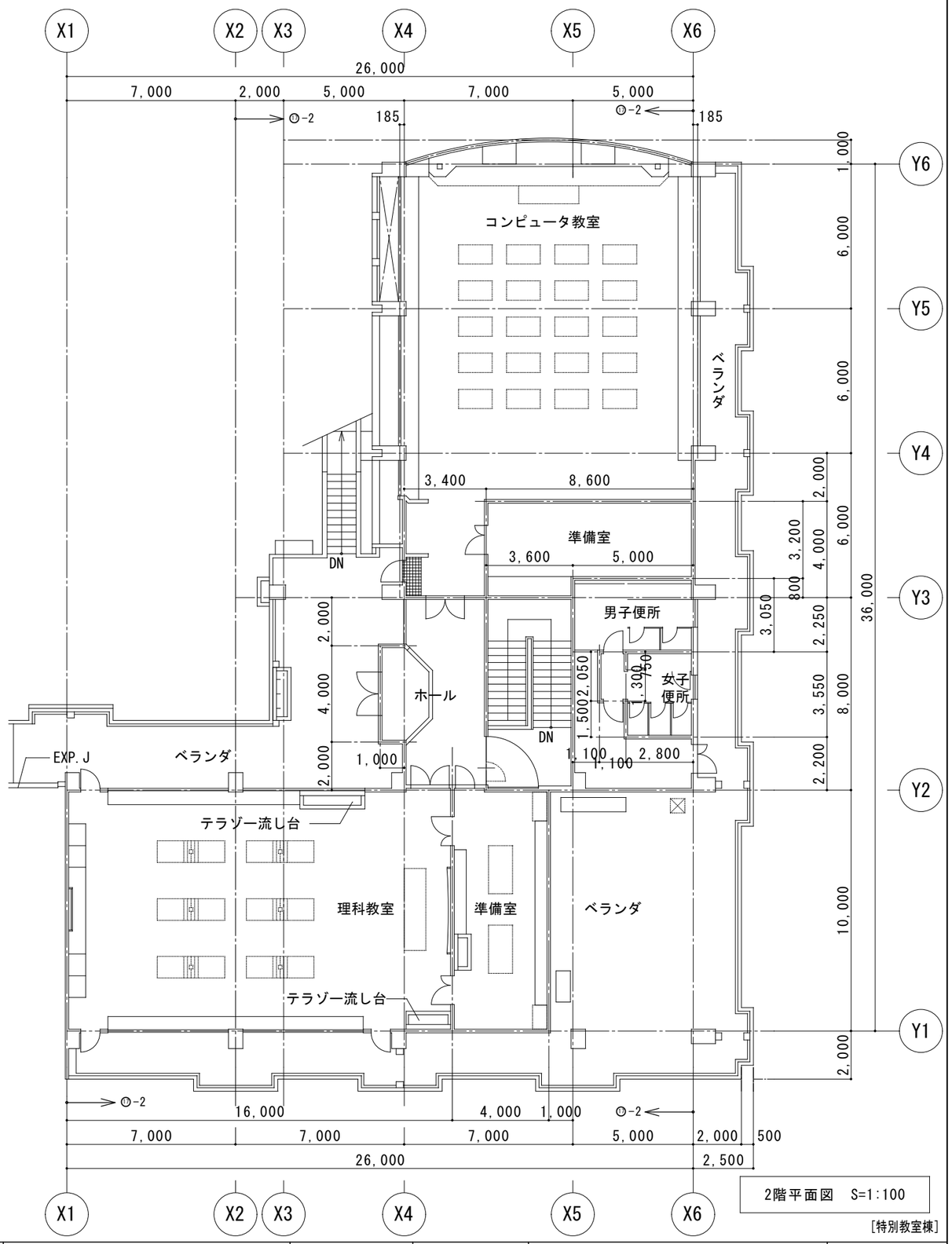

2階平面図　S=1:100

[特別教室棟]

施主印	niki architects, engineers & consultants （株）二基設計 1級建築士事務所登録 119-3024　TEL 098-939-1110（代） 〒904-2141　沖縄市池原 4-1-30　FAX 098-982-1007	1級建築士登録番号 第239237号 石川　豊	年月日 date	工事名称 title 中城村立小中学校耐力度調査（中城小学校17-1・2号棟）	図面番号 drawing no. A－04
			縮尺 scale A1＝1/100【A3＝1/200】	図面名称 drawing title 平面図	整理番号 arrangement no. □□

資料17　既存施設現況図（中城小学校）

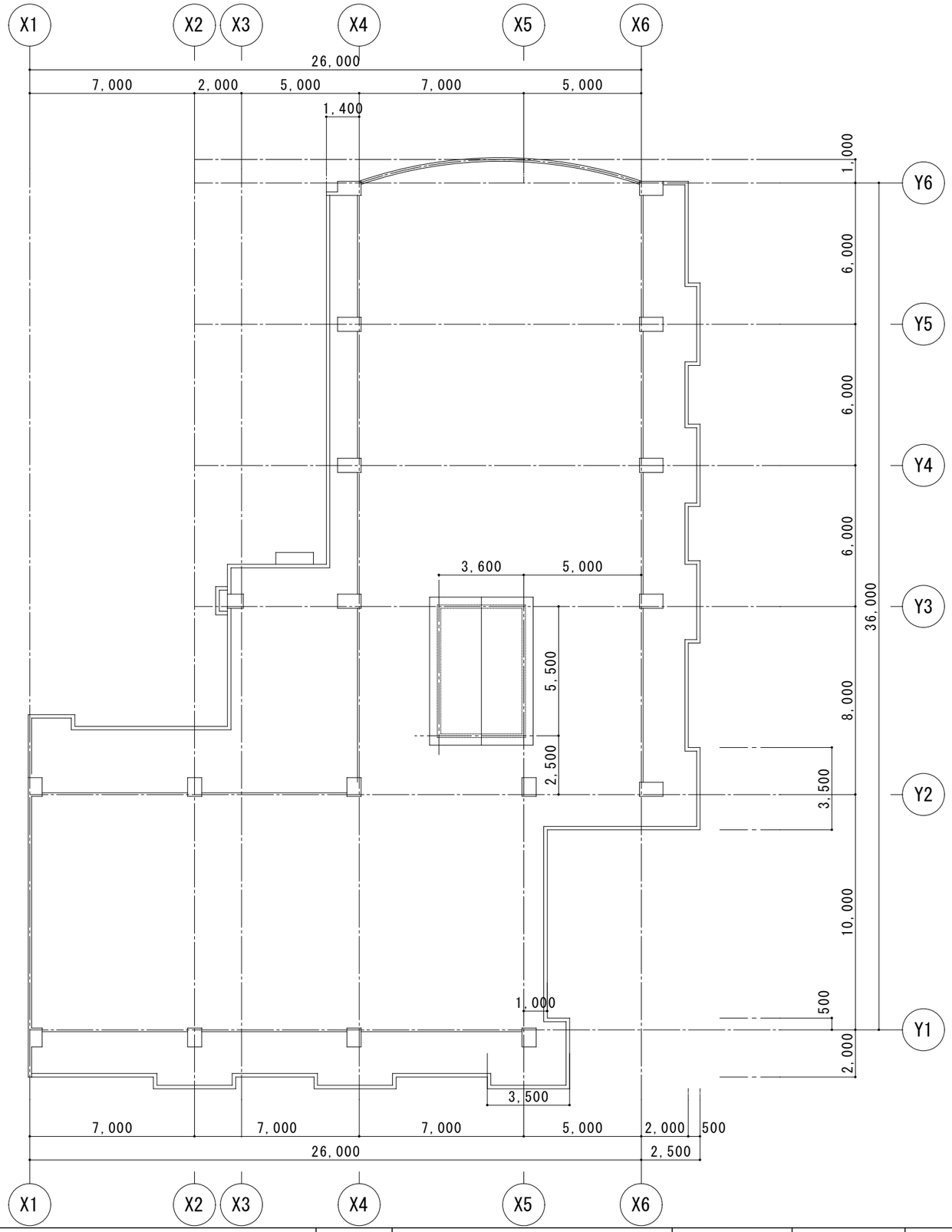

[特別教室棟]

施主印	niki architects,engineers & consultants （株）二基設計 1級建築士事務所登録 119-3024　TEL 098-939-1110（代） 〒904-2141　沖縄市池原 4-1-30　FAX 098-982-1007	1級建築士登録番号 第239237号 石川　豊	年月日 date 縮尺 scale A1＝1/100【A3＝1/200】	工事名称 title 中城村立小中学校耐力度調査（中城小学校17-1・2号棟） 図面名称 drawing title 屋根伏図	図面番号 drawing no. A－05 整理番号 arrangement no. □□

資料17　既存施設現況図（中城小学校）

北側立面図

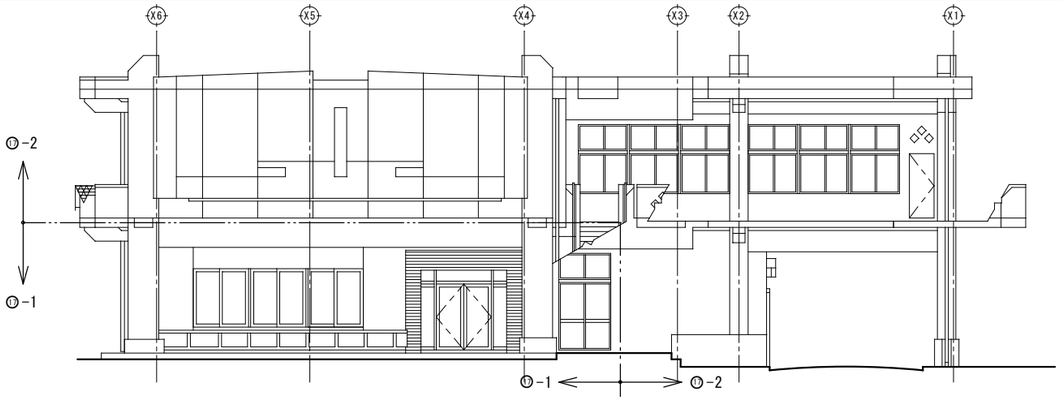

南側立面図

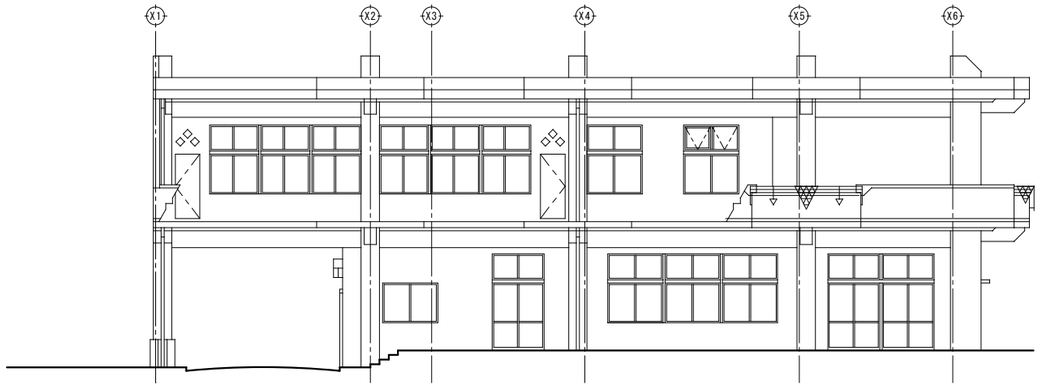

西側立面図

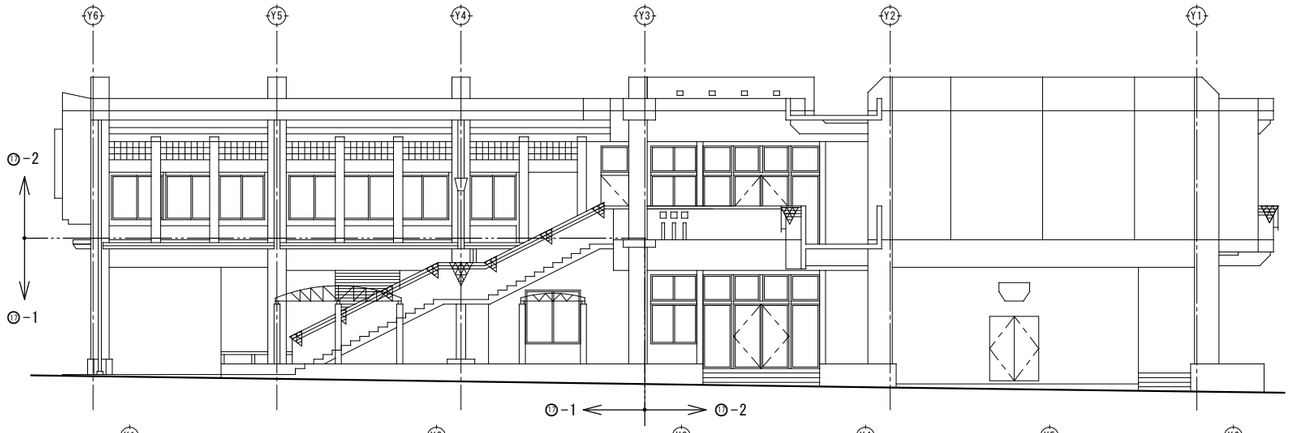

東側立面図

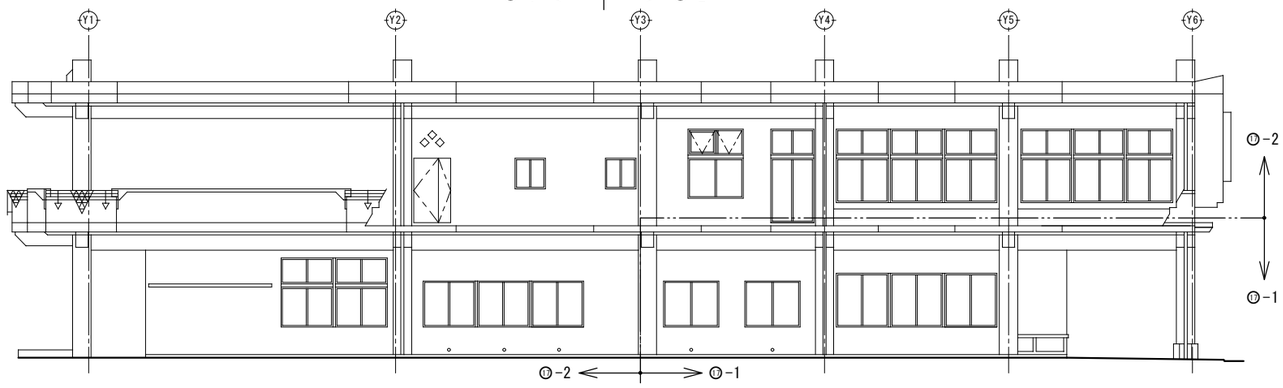

［特別教室棟］

施　主　印	niki architects, engineers & consultants （株）二基設計 1級建築士事務所登録 119-3024　TEL 098-939-1110（代） 〒904-2141　沖縄市池原 4-1-30　FAX 098-982-1007	1級建築士登録番号 第239237号 石川　豊	年月日 date 縮　尺 scale A1＝1/100【A3＝1/200】	工事名称 title 中城村立小中学校耐力度調査（中城小学校17-1・2号棟） 図面名称 drawing title 立面図	図面番号 drawing no. A－06 整理番号 arrangement no. □□

資料17　既存施設現況図（中城小学校）

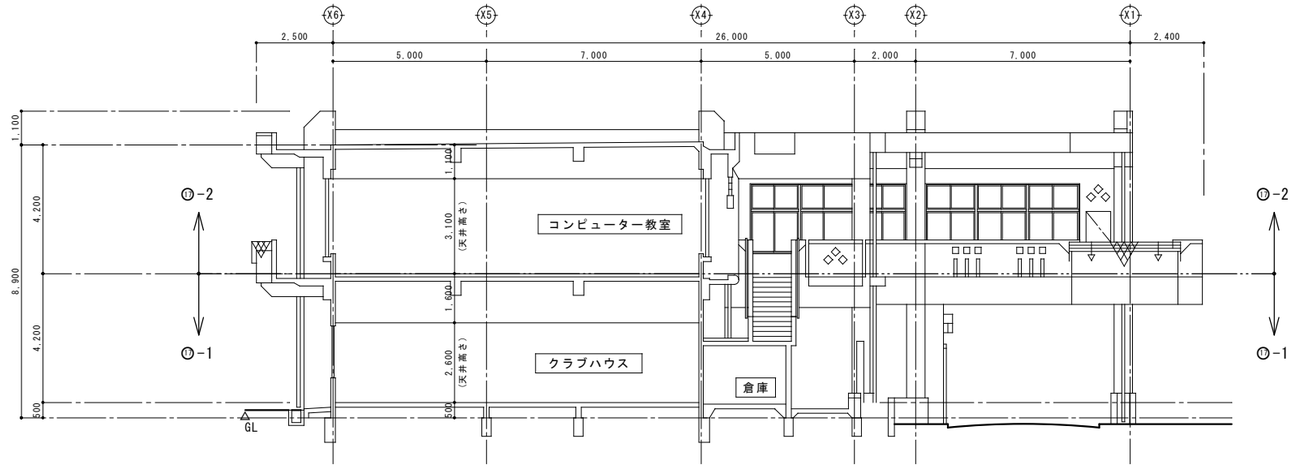

A～A'断面図　S.1:100

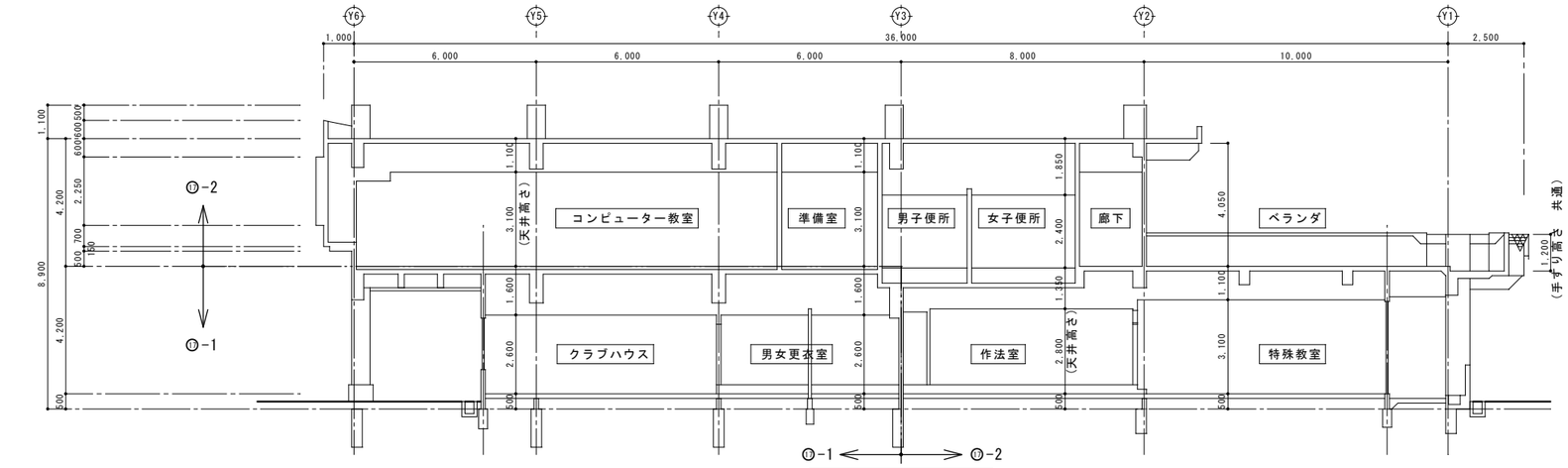

B～B'断面図　S.1:100

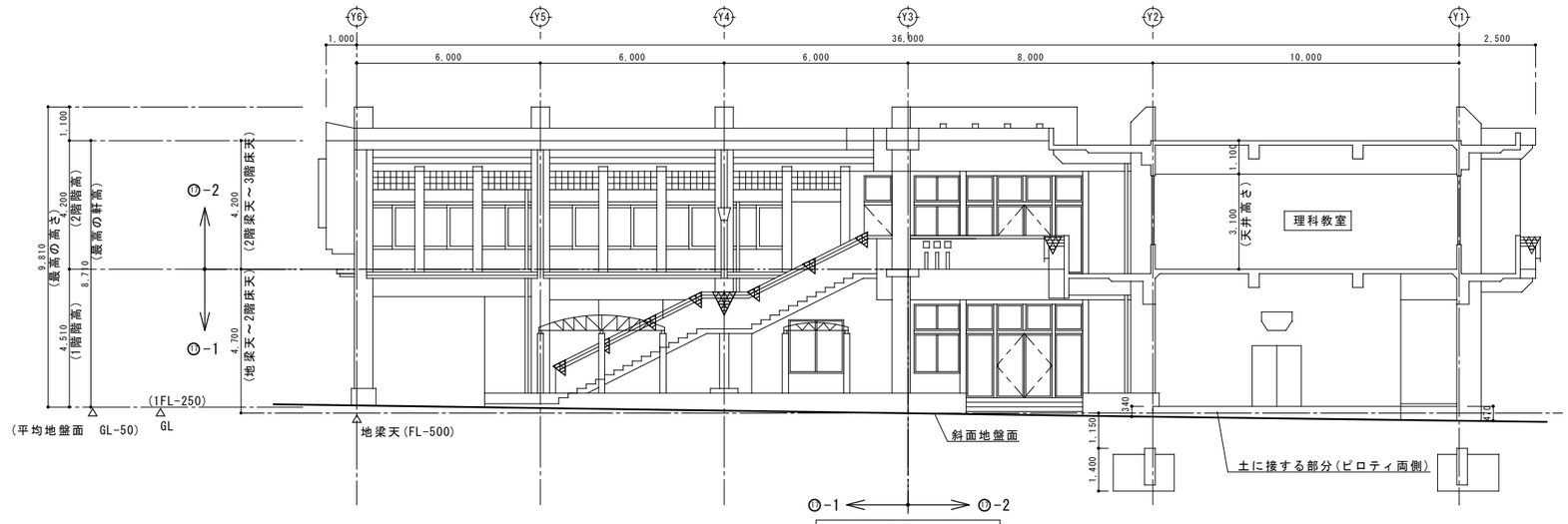

C～C'断面図　S.1:100

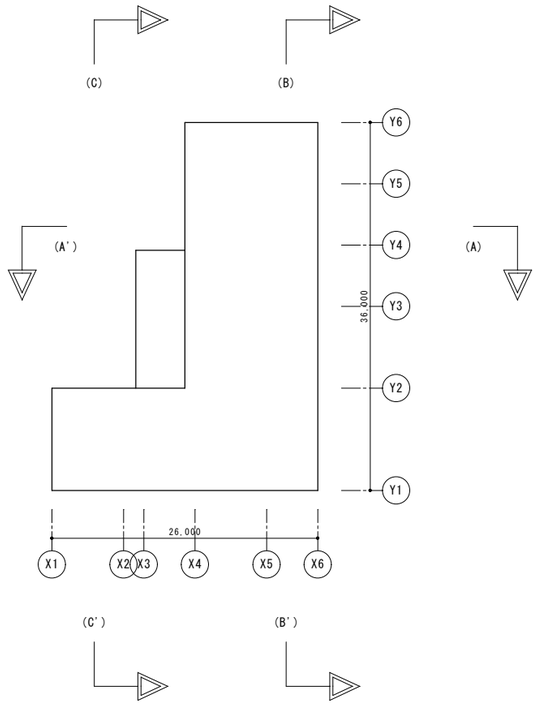

断面図 矩形図 KEYPLAN　S=1:300

［特別教室棟］

施主印	niki architects,engineers & consultants （株）二基設計 1級建築士事務所登録 119-3024　TEL 098-939-1110（代） 〒904-2141　沖縄市池原 4-1-30　FAX 098-982-1007	1級建築士登録番号 第239237号 石川　豊	年月日 date	工事名称 title 中城村立小中学校耐力度調査（中城小学校17-1・2号棟）	図面番号 drawing no. A－07
			縮尺 scale A1＝1/100【A3＝1/200】	図面名称 drawing title 断面図	整理番号 arrangement no. □□

資料17　既存施設現況図（中城小学校）

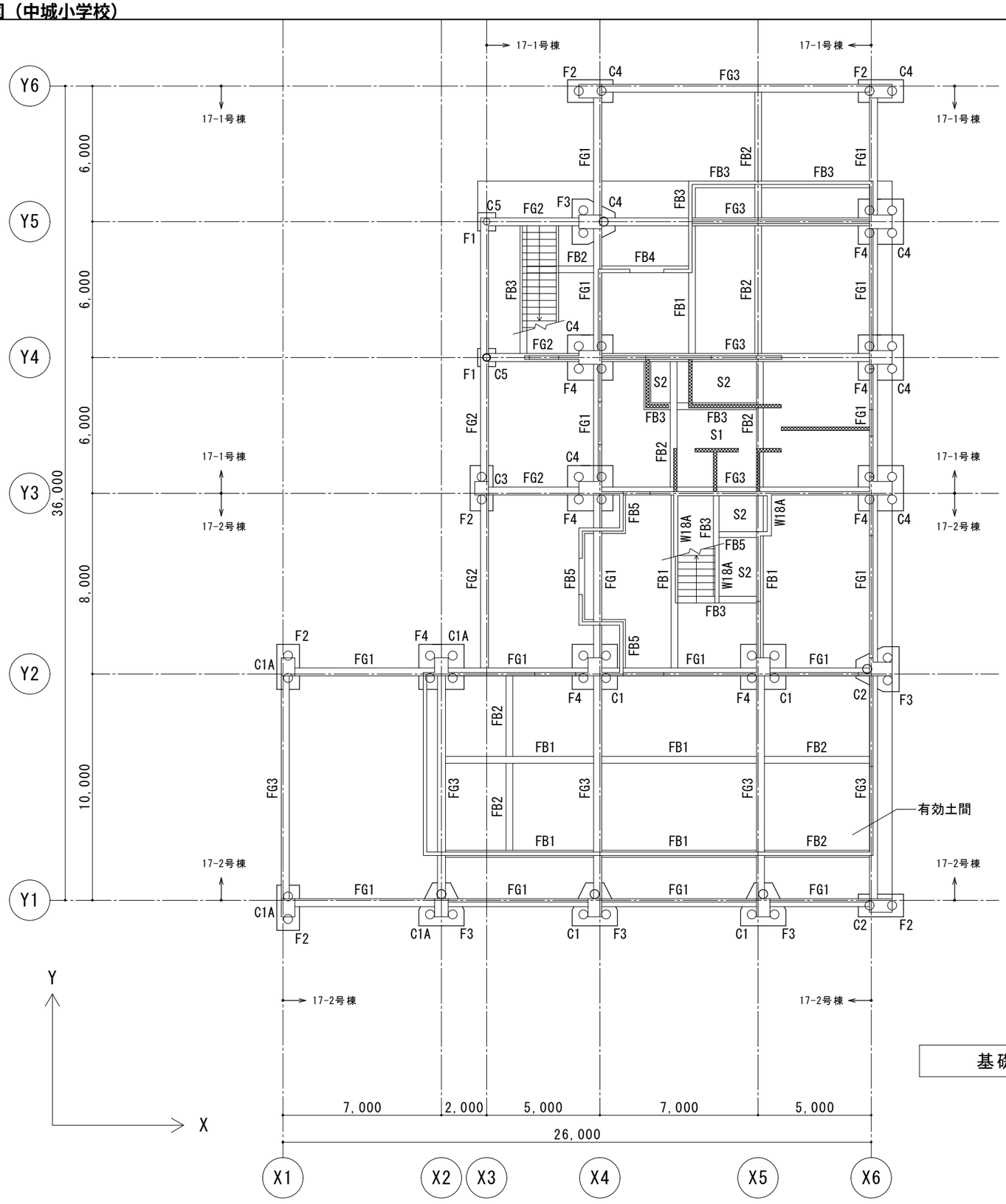

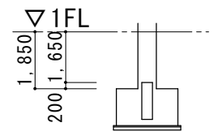

地梁天端　1FL-1,650

1C1A部

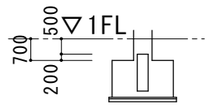

地梁天端　1FL-500

その他の部分

特記外 RC外壁 W18 RC内壁 W15　凡例 ▨ はBW15を示す

基礎伏図　S.1:100

▨ 部分はピット部分を示す

[特別教室棟]

施主印	niki architects, engineers & consultants （株）二基設計 1級建築士事務所登録 119-3024　TEL 098-939-1110（代） 〒904-2141　沖縄市池原 4-1-30　FAX 098-982-1007	1級建築士登録番号 第239237号 石川　豊	年月日 date	工事名称 title 中城村立小中学校耐力度調査（中城小学校17-1・2号棟）	図面番号 drawing no. S-01
			縮尺 scale A1＝1/100【A3＝1/200】	図面名称 drawing title 基礎伏図	整理番号 arrangement no. □□

資料17　既存施設現況図（中城小学校）

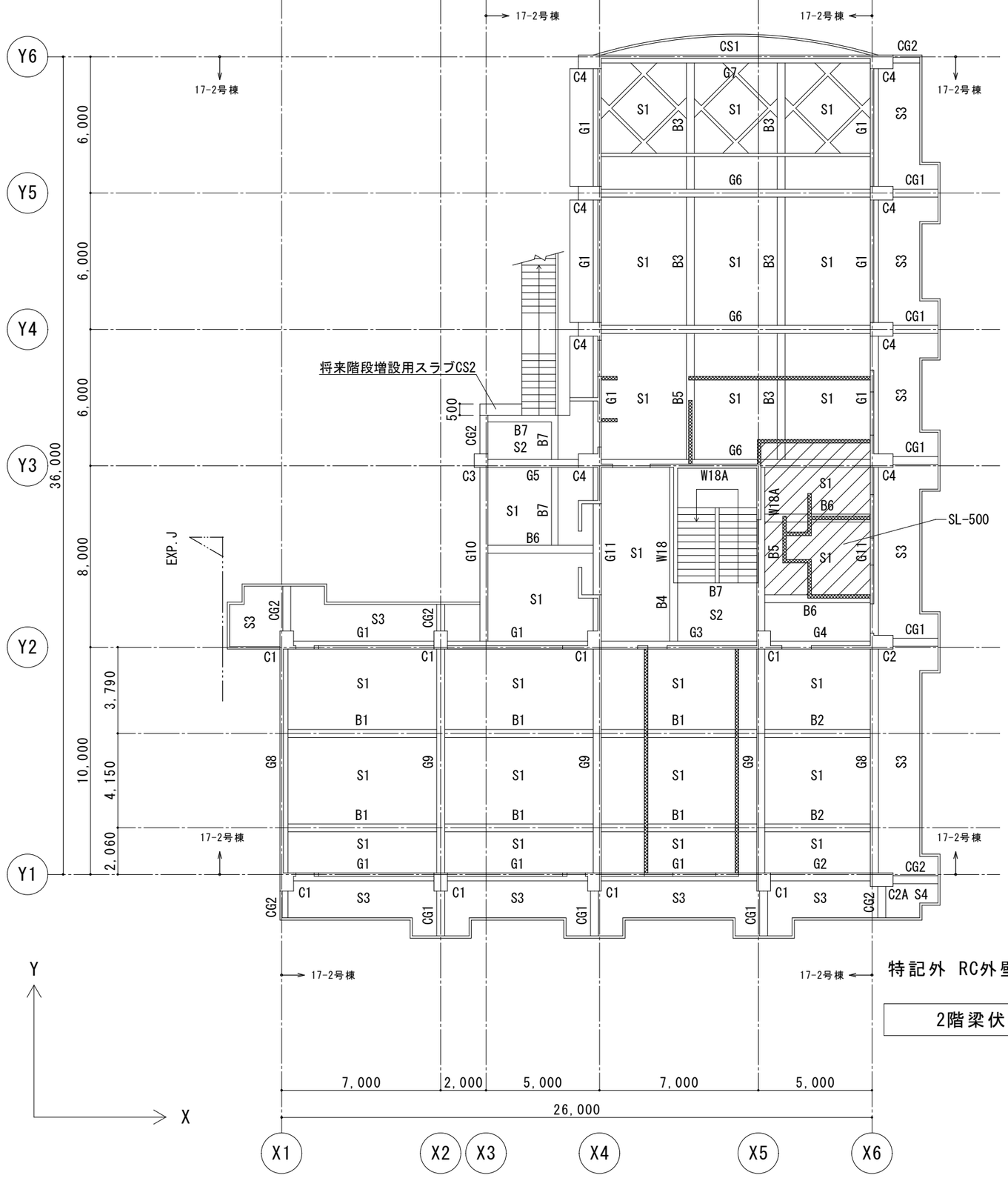

特記外 RC外壁 W18 RC内壁 W15　凡例 ▨ はBW15を示す

2階梁伏図　S.1:100

[特別教室棟]

施主印	niki architects,engineers & consultants （株）二基設計 1級建築士事務所登録 119-3024　TEL 098-939-1110（代） 〒904-2141　沖縄市池原 4-1-30　FAX 098-982-1007	1級建築士登録番号 第239237号 石川　豊	年月日 date 縮尺 scale A1＝1/100【A3＝1/200】	工事名称 title 中城村立小中学校耐力度調査（中城小学校17-1・2号棟） 図面名称 drawing title ２階伏図	図面番号 drawing no. S－０２ 整理番号 arrangement no. □□

資料17　既存施設現況図（中城小学校）

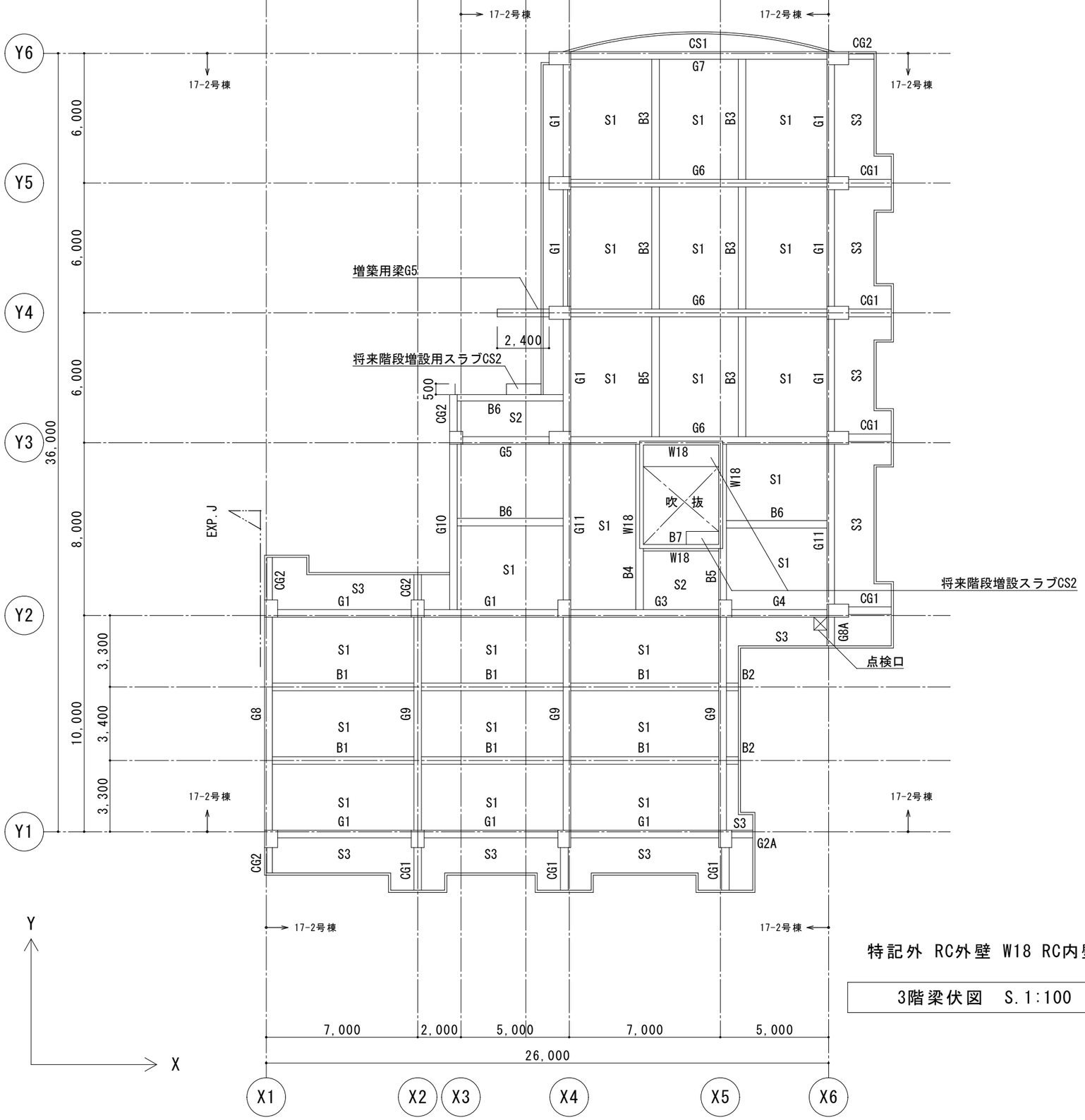

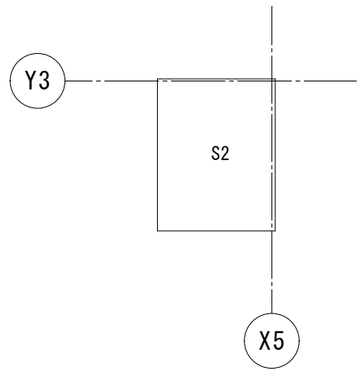

階段室屋根伏図　S.1:200

特記外 RC外壁 W18 RC内壁 W15　凡例 ▨ はBW15を示す

3階梁伏図　S.1:100

[特別教室棟]

施主印	niki architects,engineers & consultants （株）二基設計 1級建築士事務所登録 119-3024　TEL 098-939-1110（代） 〒904-2141　沖縄市池原 4-1-30　FAX 098-982-1007	1級建築士登録番号 第239237号 石川　豊	年月日 date	工事名称 title 中城村立小中学校耐力度調査（中城小学校17-1・2号棟）	図面番号 drawing no. S-03
			縮尺 scale A1＝1/100【A3＝1/200】	図面名称 drawing title 3階伏図	整理番号 arrangement no. □□

資料17　既存施設現況図（中城小学校）

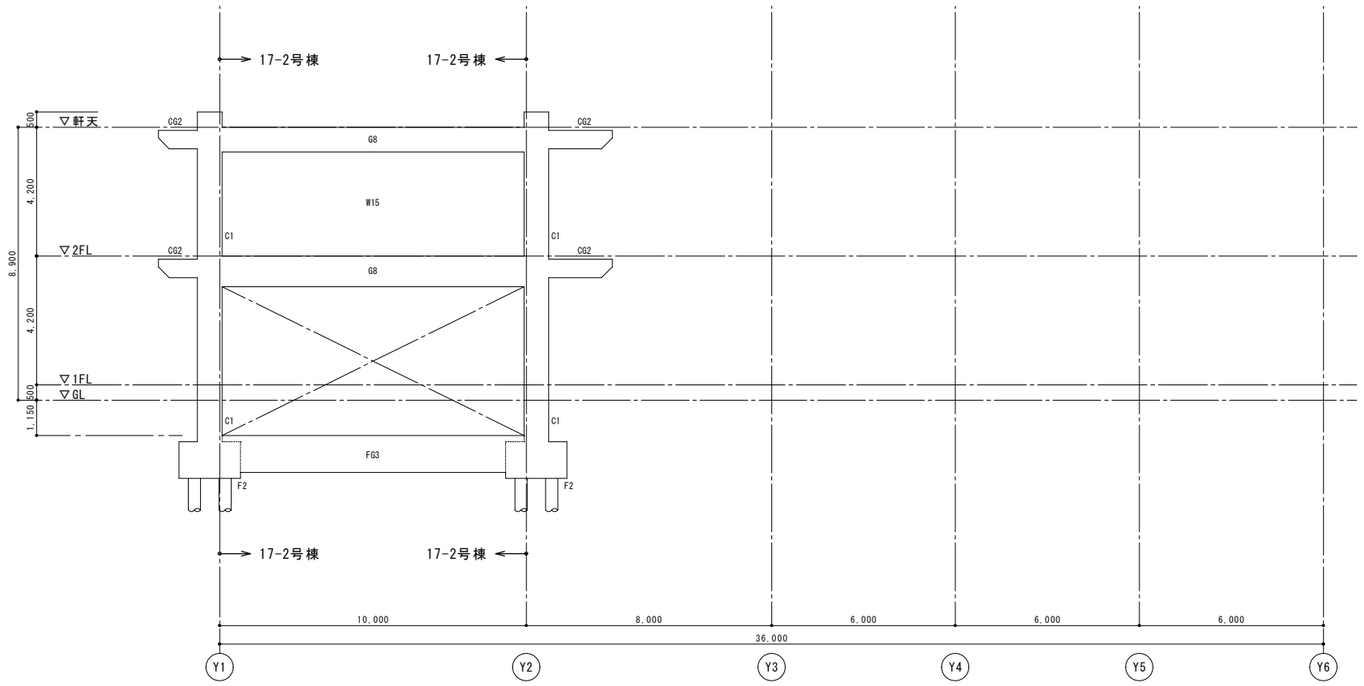

X1通り軸組図　S=1:100

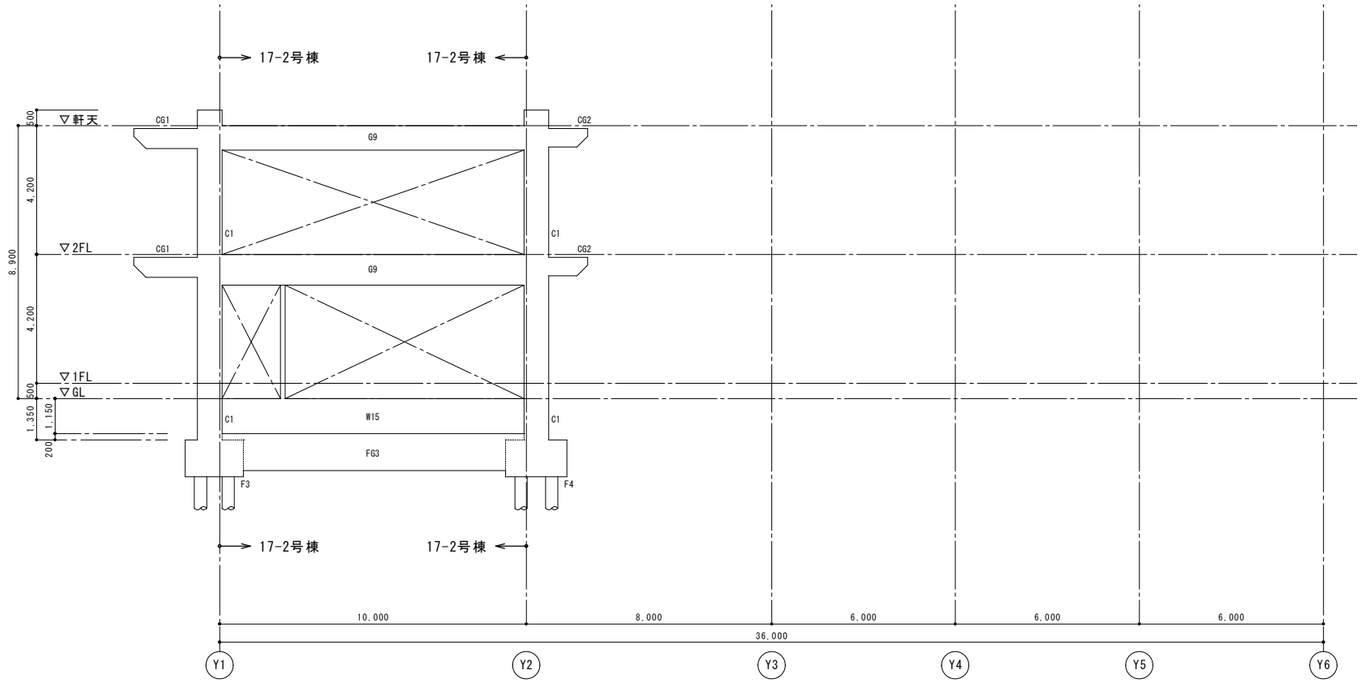

X2通り軸組図　S=1:100

[特別教室棟]

施 主 印	niki architects,engineers & consultants （株）二基設計 1級建築士事務所登録 119-3024　TEL 098-939-1110（代） 〒904-2141　沖縄市池原 4-1-30　FAX 098-982-1007	1級建築士登録番号 第239237号 石川　豊	年月日 date 縮 尺 scale A1＝1/100【A3＝1/200】	工事名称 title 中城村立小中学校耐力度調査（中城小学校17-1・2号棟） 図面名称 drawing title 軸組図（１）	図面番号 drawing no. S－０４ 整理番号 arrangement no. □□

資料17　既存施設現況図（中城小学校）

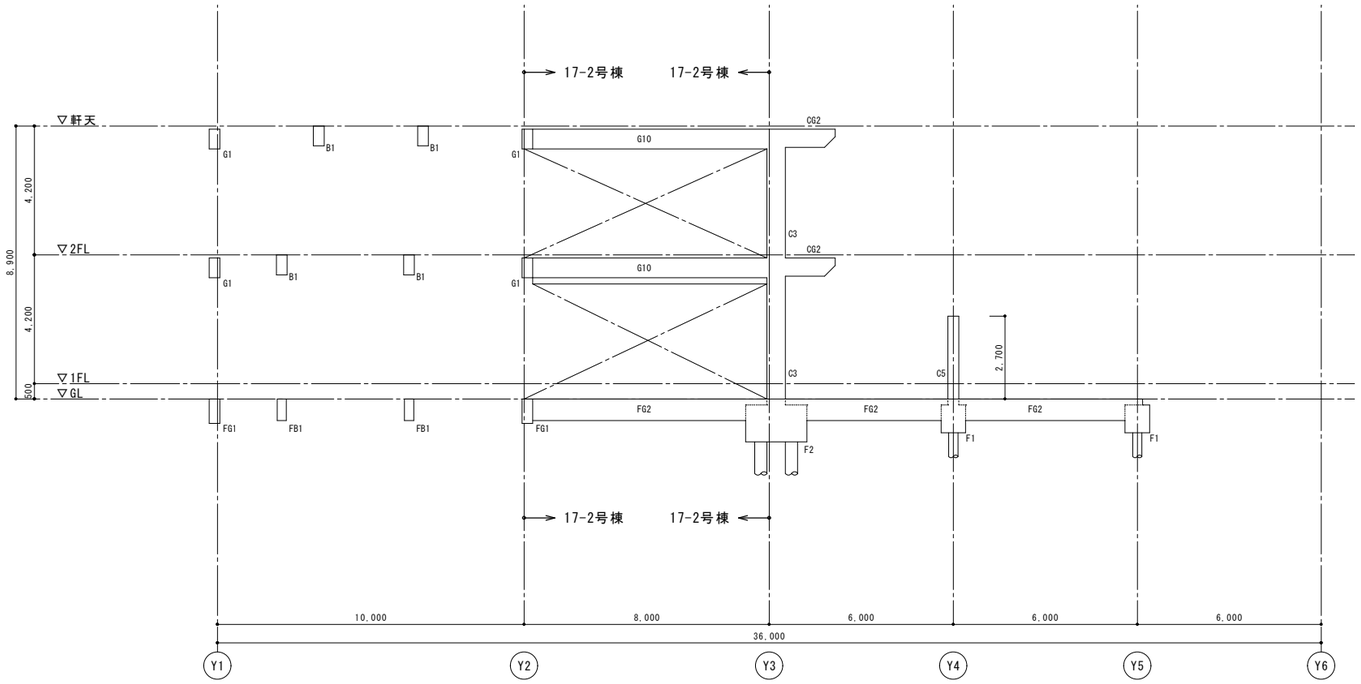

X3通り軸組図　S=1:100

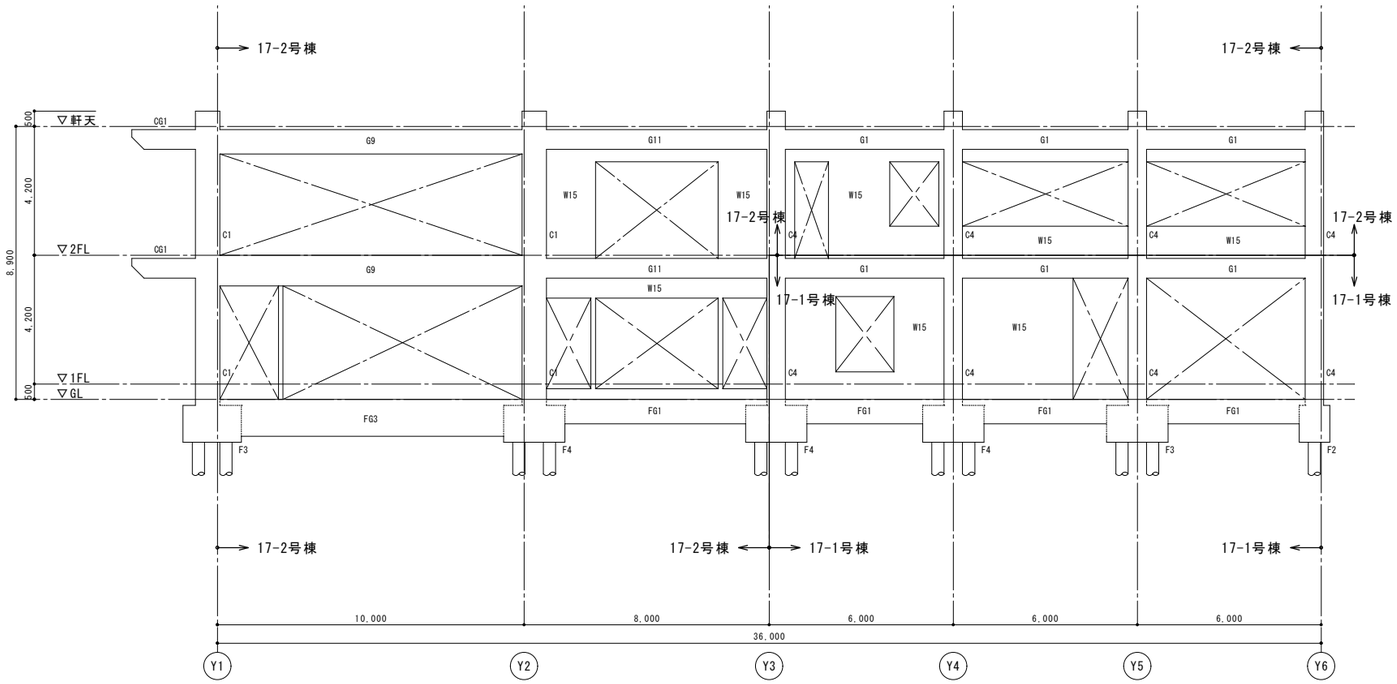

X4通り軸組図　S=1:100

[特別教室棟]

施 主 印		niki architects,engineers & consultants （株）二基設計 1級建築士事務所登録 119-3024　TEL 098-939-1110（代） 〒904-2141　沖縄市池原 4-1-30　FAX 098-982-1007	1級建築士登録番号 第239237号 石川　豊	年月日 date 縮 尺 scale A1＝1/100【A3＝1/200】	工事名称 title 中城村立小中学校耐力度調査（中城小学校17-1・2号棟） 図面名称 drawing title 軸組図（２）	図面番号 drawing no. S－０５ 整理番号 arrangement no. □□

資料17　既存施設現況図（中城小学校）

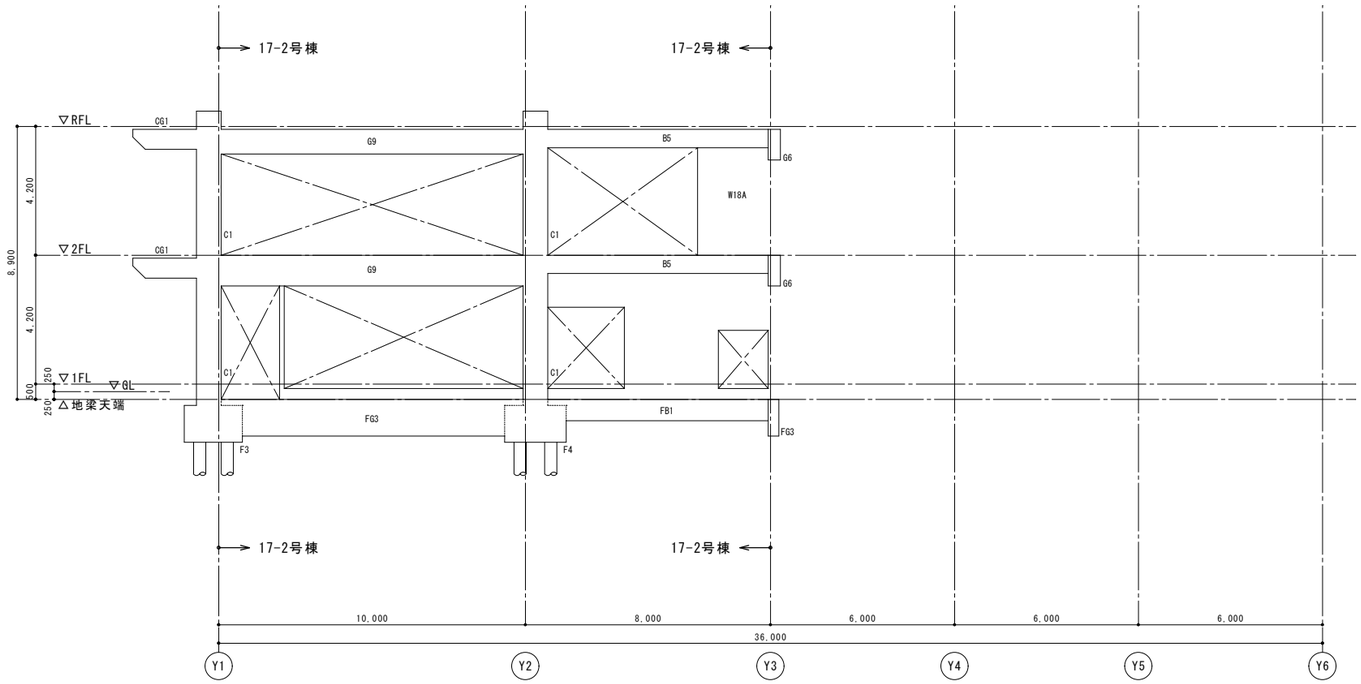

X5通り軸組図　S=1:100

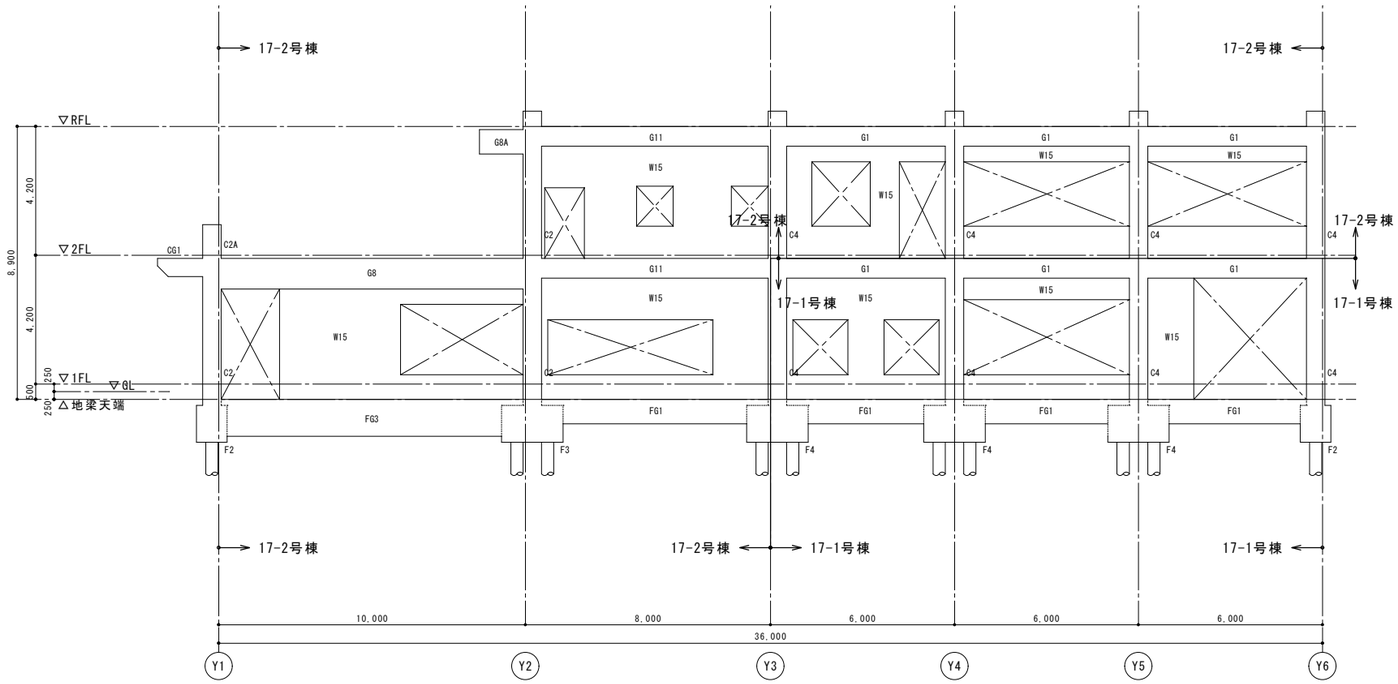

X6通り軸組図　S=1:100

[特別教室棟]

施 主 印		niki architects,engineers & consultants （株）二基設計 1級建築士事務所登録 119-3024　TEL 098-939-1110（代） 〒904-2141　沖縄市池原 4-1-30　FAX 098-982-1007	1級建築士登録番号 第239237号 石川　豊	年月日 date	工事名称 title 中城村立小中学校耐力度調査（中城小学校17-1・2号棟）	図面番号 drawing no. S－０６
				縮 尺 scale A1＝1/100【A3＝1/200】	図面名称 drawing title 軸組図（３）	整理番号 arrangement no. □□

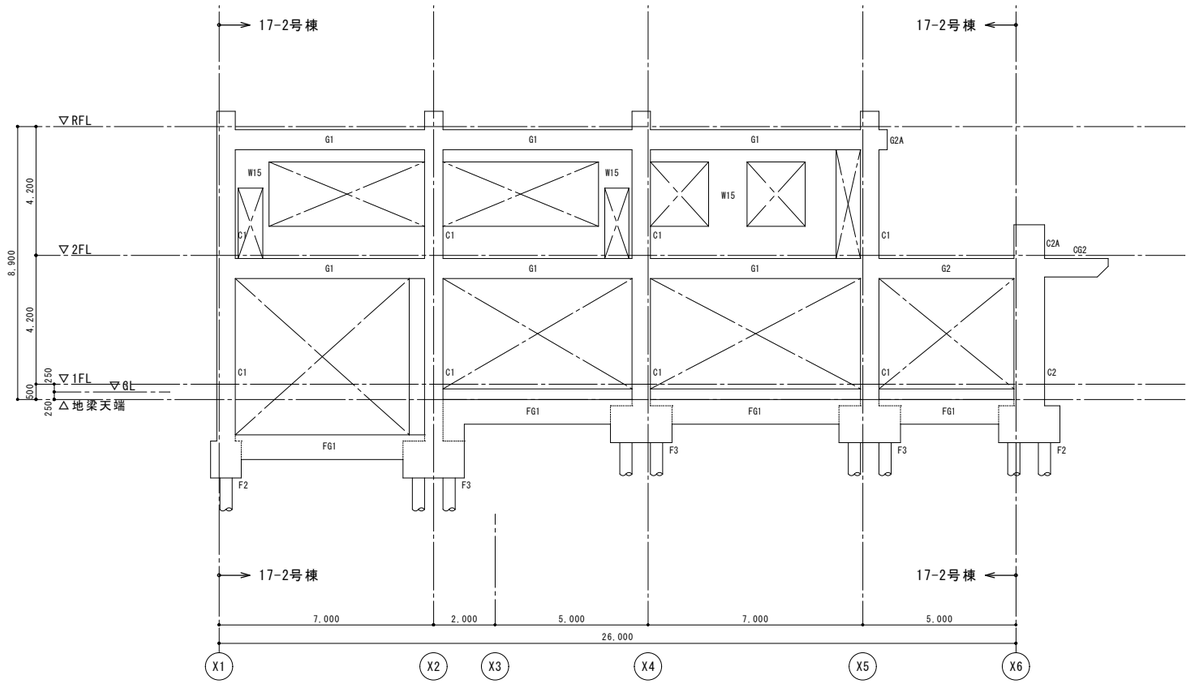

Y1通り軸組図　S=1:100

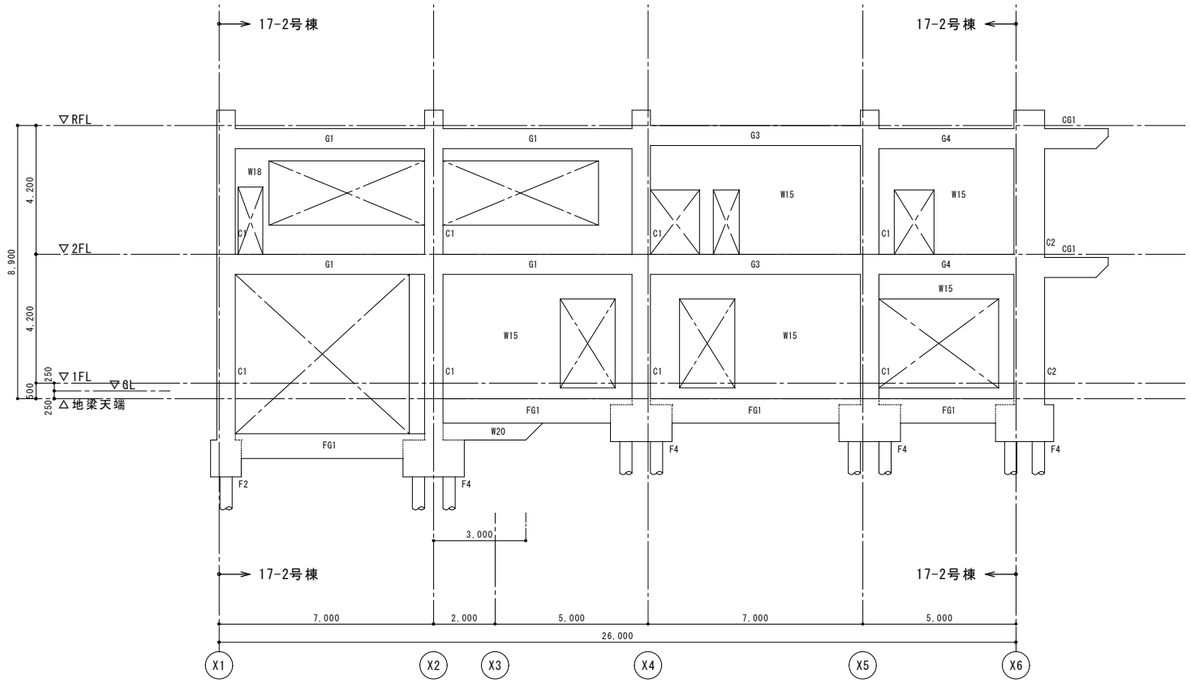

Y2通り軸組図　S=1:100

［特別教室棟］

施　主　印	niki architects,engineers & consultants （株）二基設計 1級建築士事務所登録 119-3024　TEL 098-939-1110（代） 〒904-2141　沖縄市池原 4-1-30　FAX 098-982-1007	1級建築士登録番号 第239237号 石川　豊	年月日 date	工事名称 title 中城村立小中学校耐力度調査（中城小学校17-1・2号棟）	図面番号 drawing no. S－07
			縮　尺 scale A1＝1/100【A3＝1/200】	図面名称 drawing title 軸組図（4）	整理番号 arrangement no. □□

資料17　既存施設現況図（中城小学校）

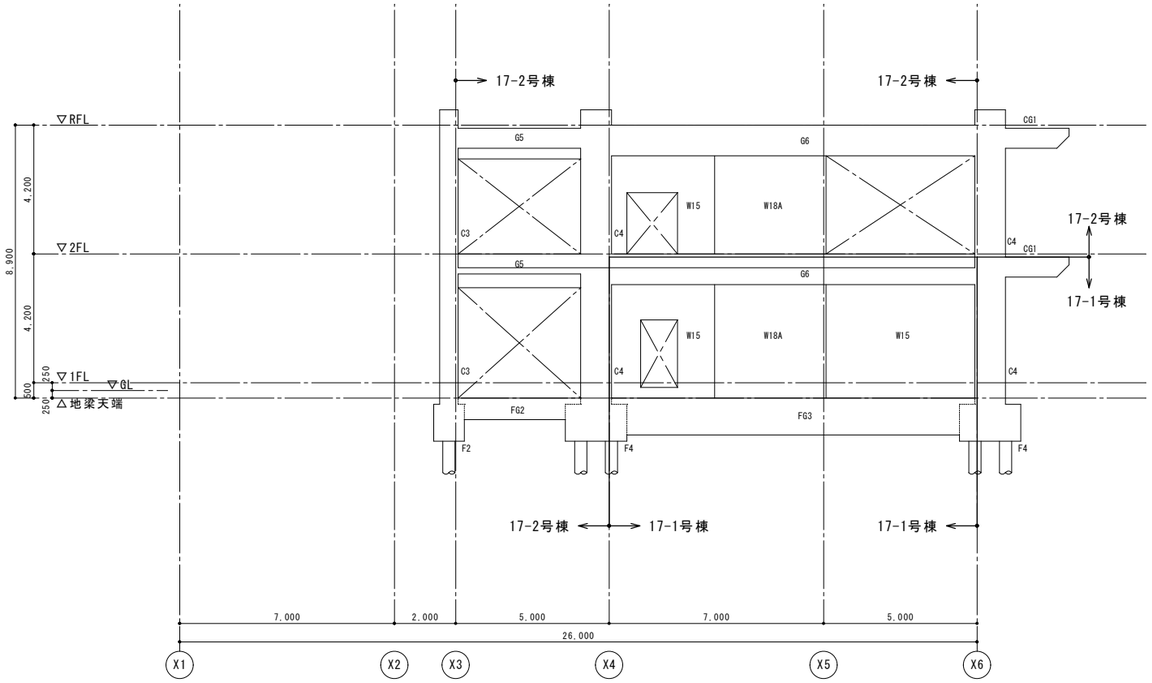

Y3通り軸組図　S=1:100

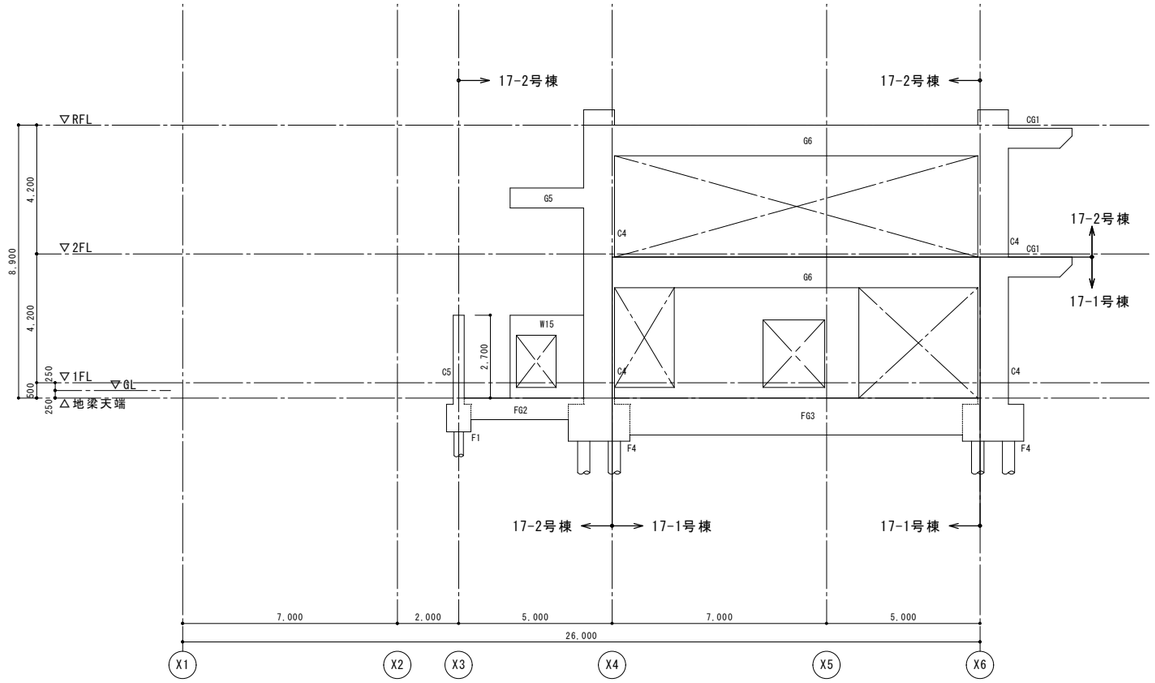

Y4通り軸組図　S=1:100

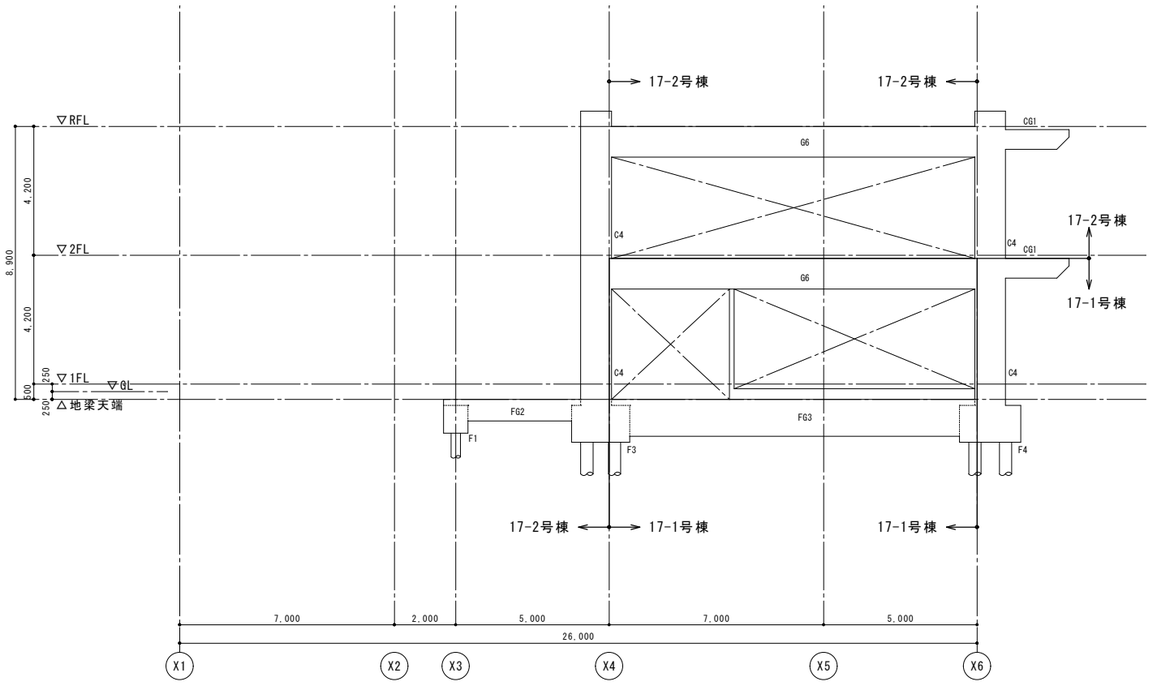

Y5通り軸組図　S=1:100

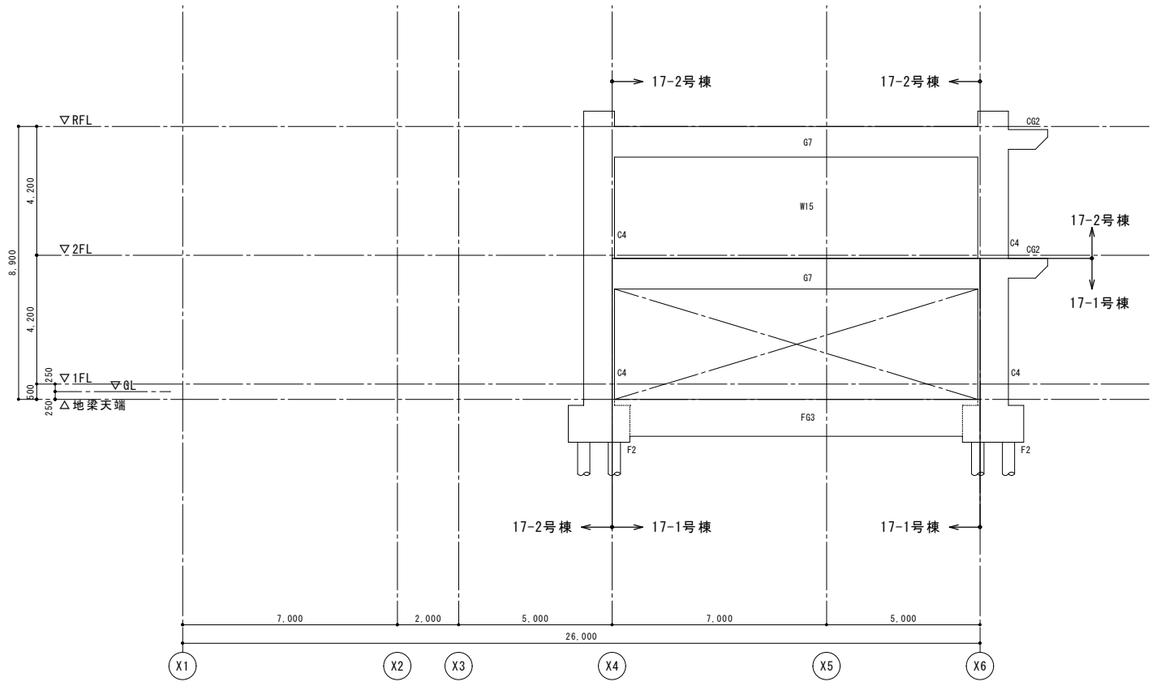

Y6通り軸組図　S=1:100

[特別教室棟]

施主印	niki architects,engineers & consultants （株）二基設計 1級建築士事務所登録 119-3024　TEL 098-939-1110（代） 〒904-2141　沖縄市池原 4-1-30　FAX 098-982-1007	1級建築士登録番号 第239237号 石川　豊	年月日 date 縮尺 scale A1＝1/100【A3＝1/200】	工事名称 title 中城村立小中学校耐力度調査（中城小学校17-1・2号棟） 図面名称 drawing title 軸組図（５）	図面番号 drawing no. S－０８ 整理番号 arrangement no. □□

基 礎 リ ス ト　S.1:30　　特記外　巾止筋　1-D10@500以内

F1　1-300φ

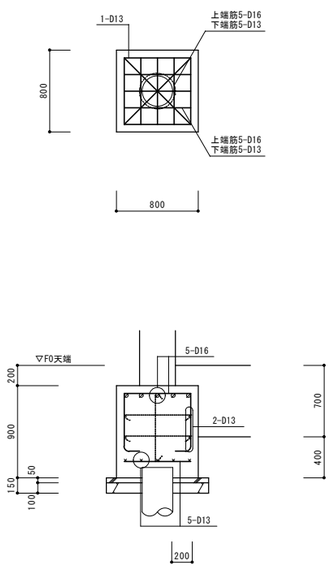

F2　2-400φ

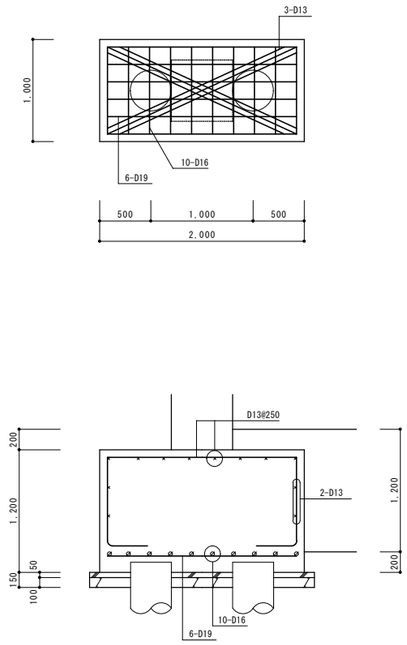

F3　3-400φ

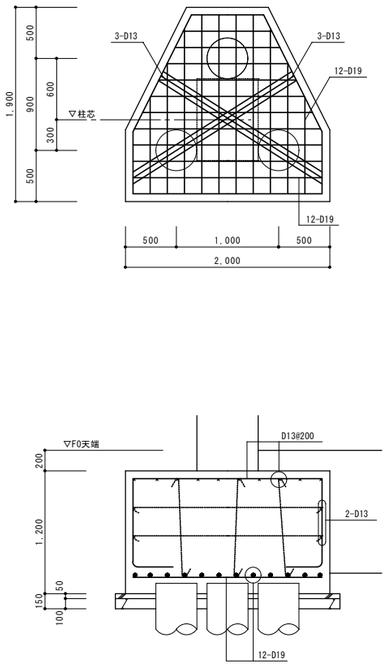

F4　4-400φ

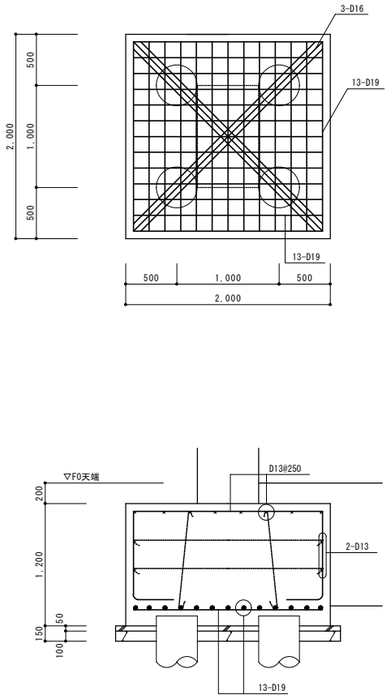

杭頭補強図　S.1:30

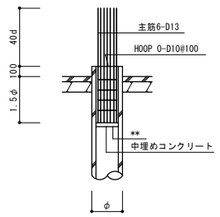

基礎梁 リ ス ト　S.1:30												共通事項
符号	FG1		FG2	FG3		FB1		FB2		FB3	FB4	FB5	特記なき限り下記による 1.あばら筋　ロ-D10-@200 腹筋　2-D10 幅止め筋　D-D10-@1000以内 2.b×D
位置	両端部	中央部	全断面	両端部	中央部	両端部	中央部	両端部	中央部	全断面	全断面	全断面	
断面	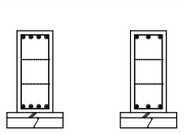		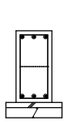	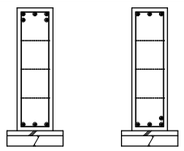		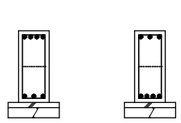		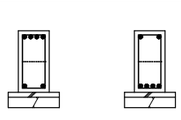		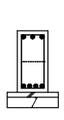	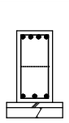		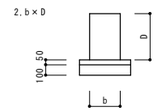 b×D 100 50 D b
b×D	350×800		350×700	350×1,200		300×700		300×600		300×600	350×700	250×500	
上端筋	4-D25	3-D25	3-D25	5-D25	3-D25	4-D19	3-D19	4-D19	2-D19	3-D19	4-D19	2-D19	
下端筋	4-D25	3-D25	3-D25	3-D25	4-D25	3-D19	4-D19	2-D19	4-D19	4-D19	3-D19	2-D19	
あばら筋	ロ-D13-@200		ロ-D13-@200	ロ-D13-@200		ロ-D10-@200		ロ-D10-@200		ロ-D10-@200	ロ-D10-@200	ロ-D10-@250	
腹筋	4-D10		2-D10	6-D10		2-D10		2-D10		2-D10	2-D10	なし	
備考													

［特別教室棟］

施 主 印	niki architects,engineers & consultants （株）二基設計 1級建築士事務所登録 119-3024　TEL 098-939-1110（代） 〒904-2141　沖縄市池原 4-1-30　FAX 098-982-1007	1級建築士登録番号 第239237号 石川　豊	年月日 date	工事名称 title 中城村立小中学校耐力度調査（中城小学校17-1・2号棟）	図面番号 drawing no. S-09
			縮 尺 scale A1＝1/30【A3＝1/60】	図面名称 drawing title 基礎寸法図	整理番号 arrangement no. □□

資料17　既存施設現況図（中城小学校）

大 梁 リ ス ト　S.1:30

符号	G1		G2・G2A		G3		G4		G5		G6		G7		G8,G8A		共通事項
位置	両端部	中央部	両端部	中央部	両端部	中央部	両端部	中央部	両端部	中央部	両端部	中央部	両端部	中央部	両端部	中央部	
R階断面			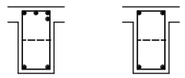				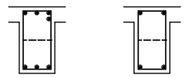		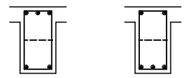		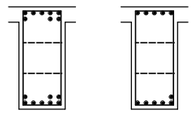		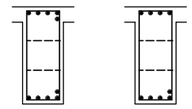		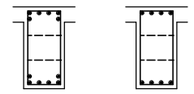		特記なき限り下記による 1.あばら筋　□-D10-@200 腹筋　2-D10 幅止め筋　D10-@1000以内 2.B×D
B×D	350×650		350×650		350×650		350×650		350×650		450×1000		400×950		400×800		
上端筋	4-D25	2-D25	4-D25	2-D25	4-D25	2-D25	4-D25	2-D25	3-D25	2-D25	8-D25	5-D25	5-D25	4-D25	6-D25	4-D25	
下端筋	2-D25	3-D25	2-D25	2-D25	4-D25	3-D25	3-D25	2-D25	2-D25	2-D25	8-D25	6-D25	5-D25	5-D25	6-D25	4-D25	
あばら筋	□-D13-@200		□-D13-@200		□-D13-@200		□-D13-@150	□-D13-@200	□-D13-@200		□-D13-@100	□-D13-@200	□-D13-@200		□-D13-@200		
腹筋	2-D10		2-D10		2-D10		2-D10		2-D10		4-D10		4-D10		4-D10		
備考																	
位置	両端部	中央部	両端部	中央部	両端部	中央部	両端部	中央部	両端部	中央部	両端部	中央部	両端部	中央部	両端部	中央部	
2階断面	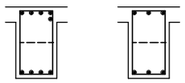		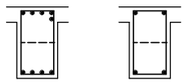		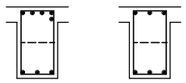		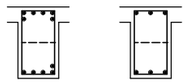		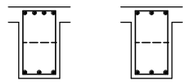		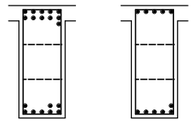		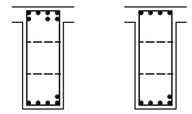		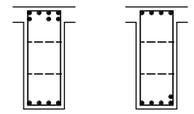		
B×D	400×700		400×700		400×700		400×700		400×700		450×1100		400×1000		400×1000		
上端筋	5-D25	3-D25	5-D25	2-D25	5-D25	3-D25	6-D25	3-D25	4-D25	2-D25	11-D25	5-D25	7-D25	4-D25	7-D25	4-D25	
下端筋	4-D25	3-D25	4-D25	2-D25	3-D25	3-D25	5-D25	3-D25	3-D25	3-D25	8-D25	6-D25	5-D25	5-D25	4-D25	5-D25	
あばら筋	□-D13-@200		□-D13-@150	□-D13-@200	□-D13-@150	□-D13-@200	□-D13-@125	□-D13-@200	□-D13-@200		□-D13-@100	□-D13-@200	□-D13-@150	□-D13-@200	□-D13-@200		
腹筋	2-D10		2-D10		2-D10		2-D10		2-D10		4-D10		4-D10		4-D10		
備考																	

符号	G9		G10			G11			共通事項
位置	両端部	中央部	Y2端部	中央部	Y3端部	Y2端部	中央部	Y3端部	
R階断面	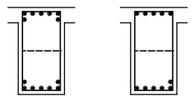		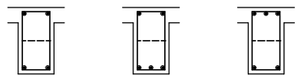			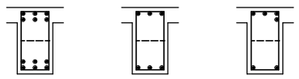			特記なき限り下記による 1.あばら筋　□-D10-@200 腹筋　2-D10 幅止め筋　D10-@1000以内 2.B×D
B×D	450×850		350×650			350×650			
上端筋	7-D25	5-D25	2-D25	2-D25	3-D25	6-D25	3-D25	4-D25	
下端筋	7-D25	6-D25	2-D25	3-D25	2-D25	6-D25	3-D25	2-D25	
あばら筋	□-D13-@100	□-D13-@200	□-D13-@200			□-D13-@200			
腹筋	2-D10		2-D10			2-D10			
備考									
位置	両端部	中央部	Y2端部	中央部	Y3端部	Y2端部	中央部	Y3端部	
2階断面	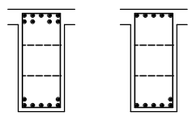		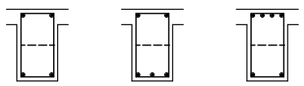			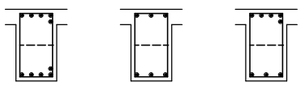			
B×D	450×1000		400×700			400×700			
上端筋	9-D25	5-D25	2-D25	2-D25	4-D25	5-D25	3-D25	5-D25	
下端筋	7-D25	6-D25	2-D25	3-D25	2-D25	5-D25	3-D25	3-D25	
あばら筋	□-D13-@125	□-D13-@200	□-D13-@200			□-D13-@200			
腹筋	4-D10		2-D10			2-D10			
備考									

[特別教室棟]

施 主 印	niki architects,engineers & consultants （株）二基設計 1級建築士事務所登録 119-3024　TEL 098-939-1110（代） 〒904-2141　沖縄市池原 4-1-30　FAX 098-982-1007	1級建築士登録番号 第239237号 石川　豊	年月日 date	工事名称 title 中城村立小中学校耐力度調査（中城小学校17-1・2号棟）	図面番号 drawing no. S- 10
			縮 尺 scale A1＝1/ 30【A3＝1/ 60】	図面名称 drawing title 大梁リスト(特別教室棟)	整理番号 arrangement no. □□

資料17　既存施設現況図（中城小学校）

柱 リ ス ト　S.1:30

符号	C1・C1A	C2・C2A	C3	C4	C5
2階断面		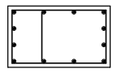		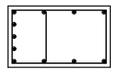	
B×D	600×800	1000×600	600×600	1000×600	
主　筋	10-D25	12-D25	8-D25	14-D25	
帯　筋	□-D13-@100	□-D13-@100	□-D13-@100	□-D13-@100	
備考					
1階断面		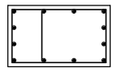		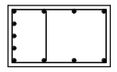	
B×D	600×800	1000×600	600×600	1000×600	350φ
主　筋	10-D25	12-D25	8-D25	14-D25	6-D22
帯　筋	□-D13-@100	□-D13-@100	□-D13-@100	□-D13-@100	□-D10-@100
備考					

特記事項

特記なき限り下記による

1.配筋

一般部分　□-D10-@100

仕口部分　□-D10-@100

D.HOOP　X-D10-@600

2.B×D

小 梁 リ ス ト　S.1:30

符号	B1		B2		B3		B4		
位置	両端部	中央部	両端部	中央部	両端部	中央部	Y2端部	中央部	Y3端部
断面	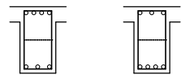						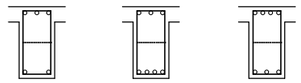		
B×D	350×650		350×600		350×600		350×700		
上端筋	4-D22	3-D22	4-D22	2-D22	3-D22	2-D22	3-D22	3-D22	4-D22
下端筋	3-D22	4-D22	3-D22	3-D22	2-D22	3-D22	2-D22	4-D22	3-D22
あばら筋	□-D10-@200		□-D10-@200		□-D10-@200		□-D10-@200		
腹筋	2-D10		2-D10		2-D10		2-D10		
備考									

符号	B5			B6		B7
位置	Y3端部	中央部	Y4端部	元端部	先端部	全断面
	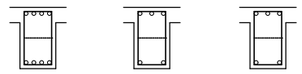			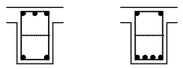		
B×D	350×600			350×600		300×500
上端筋	4-D22	3-D22	3-D22	3-D19	2-D19	3-D19
下端筋	4-D22	2-D22	2-D22	2-D19	4-D19	3-D19
あばら筋	□-D13-@200			□-D10-@200		□-D10-@200
腹筋	2-D10			2-D10		2-D10
備考						

符号	CG1		CG2	CG3	
位置	元端部	先端部	全断面	元端部	先端部
断面	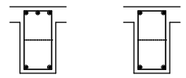				
B×D	350×650		350×600	350×650	
上端筋	3-D25	2-D25	2-D25	4-D25	3-D25
下端筋	2-D25	2-D25	2-D25	3-D25	2-D25
あばら筋	□-D10-@200		□-D10-@200	□-D13-@150	
腹筋	2-D10		2-D10	2-D10	
備考					

＊共通事項

特記なき限り下記による

1.あばら筋　□-D10-@200　　2.B×D

腹筋　2-D10

幅止め筋　D-D10-@1000以内

床版配筋リスト

符号	版厚	支持状態	層	短辺方向(主筋) 中央部 端部 Ⓐ	短辺方向(主筋) 中央部 中央 Ⓑ	短辺方向(主筋) 両端部 全域 ⒸⒹ	長辺方向(配力筋) 中央部 端部 Ⓓ	長辺方向(配力筋) 中央部 中央 Ⓑ	長辺方向(配力筋) 両端部 全域 ⒶⒸ	備考
S1	150		上	D10D13 @200			D10D13 @200			ダブルモチアミ配筋
			下	D10D13 @200			D10 @200			
S2	150		上	D10 @200			D10 @200			ダブルモチアミ配筋
			下	D10 @200			D10 @200			
S3	150		上	D13 @150			D13 @150			主筋方向は長編方向とする
			下	D10D13 @150			D10D13 @200			
S4	150		上	D13 @150			D13 @150			ダブルモチアミ配筋
			下	D10D13 @150			D10D13 @150			
			上							
			下							
FS1	250		上	D13 @150			D13 @200			ダブルモチアミ配筋
			下	D13 @150			D13 @200			
			上							
			下							
CS1	150		上	D13 @200			D10 @200			ダブルモチアミ配筋
			下	D10 @200			D10 @200			
CS2	150		上	D13 @150			D10 @200			ダブルモチアミ配筋
			下	D13 @150			D10 @200			
			上							
			下							

壁配筋リスト

符号	壁厚		主筋 縦筋	主筋 横筋	開口部補強筋 1,000≦h.1 Ⓐ 縦筋	横筋	斜筋	開口部補強筋 h.1<1,000 Ⓑ 縦筋	横筋	斜筋	壁末端部補強筋	備考
W12	120	S	D10 @200	D10 @200	1-D13	1-D13	1-D13	1-D13	1-D13	1-D13		シングル配筋
W15	150	S	D10 @150	D10 @150	1-D13	1-D13	1-D13	1-D13	1-D13	1-D13		シングル配筋（外壁）
W18	180	W	D10 @200	D10 @200	2-D13	2-D13	2-D13	2-D13	2-D13	2-D13		ダブル配筋
W18A	180	W	D13 @150	D10 @200	2-D13	2-D13	2-D13	2-D13	2-D13	2-D13		ダブル配筋
W20	200	W	D13 @200	D13 @200	2-D13	2-D13	2-D13	2-D13	2-D13	2-D13		ダブル配筋
W15	150	W	D10 @200	D10 @200	1-D13	1-D13	1-D13	1-D13	1-D13	1-D13		シングル配筋（内壁）
CB10	100	S	D10 @400	D10 @600	1-D13	1-D13		1-D13	1-D13		1-D13	コンクリートブロック壁
CB15	150	S	D10 @400	D10 @600	1-D13	1-D13		1-D13	1-D13		1-D13	コンクリートブロック壁

共通事項

特記なき限り下記による

1.床スラブ用語及び配筋範囲の説明

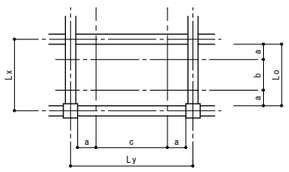

Lx　:短辺スパン長さ

Ly　:長辺スパン長さ

Lo　:短辺方向内法有効長さ

a　:周辺部(Lx/4)

b　:長辺方向柱間帯

c　:短辺方向柱間帯

短辺方向　:短辺方向に配置する鉄筋

長辺方向　:長辺方向に配置する鉄筋

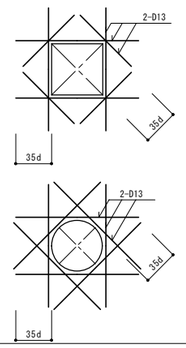

注意事項　1.開口補強要領は鉄筋規準図参照。

2.床スラブ開口部補強筋要領

開口部の長辺又は、直径が300以上の場合に適用

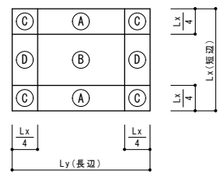

スラブ配筋区分図

［特別教室棟］

施 主 印	niki architects,engineers & consultants （株）二基設計 1級建築士事務所登録 119-3024　TEL 098-939-1110（代） 〒904-2141　沖縄市池原 4-1-30　FAX 098-982-1007	1級建築士登録番号 第239237号 石川　豊	年月日 date	工事名称 title 中城村立小中学校耐力度調査（中城小学校17-1・2号棟）	図面番号 drawing no. S－１１
			縮 尺 scale A1＝1/ 30【A3＝1/ 60】	図面名称 drawing title 部材断面寸法図	整理番号 arrangement no. □□

資料17　既存施設現況図（中城小学校）

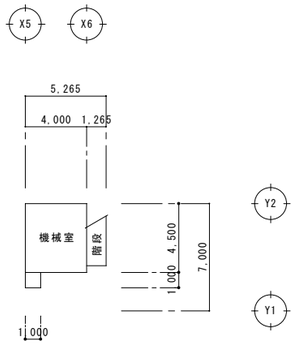

1階床面積　1/200

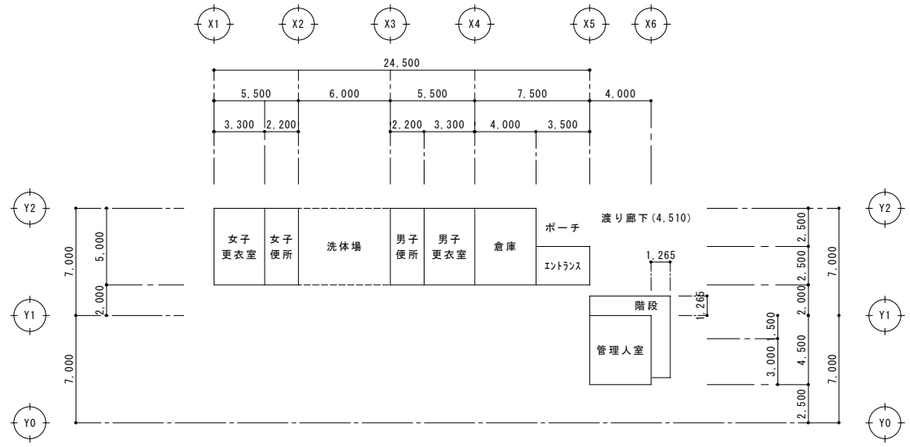

2階床面積　1/200

床面積　(20号棟)				
階　数	室　　名	室　数	算　　定	合　計
１階	機　械　室	1	4.00×4.50	18.00
			小　計(20号棟)	18.00

床面積　(20号棟)				
階　数	室　　名	室　数	算　　定	合　計
２階	女子更衣室	1	3.30×5.00	16.50
	女 子 便 所	1	2.20×5.00	11.00
	男子更衣室	1	3.30×5.00	16.50
	男 子 便 所	1	2.20×5.00	11.00
	倉　　庫	1	4.00×5.00	20.00
	エントランス	1	3.50×2.50	8.75
	管 理 人 室	1	4.00×4.50	18.00
			小　計(20号棟)	101.75
			合　計(20号棟)	119.75

≒120m²

［プール専用付属室］

施 主 印	niki architects,engineers & consultants （株）二基設計 １級建築士事務所登録 119-3024　TEL 098 - 939 - 1110（代） 〒904-2141　沖縄市池原 4-1-30　FAX 098 - 982 - 1007	1級建築士登録番号 第239237号 石川　豊	年月日 date	工事名称 title 中城村立小中学校耐力度調査（中城小学校20号棟）	図面番号 drawing no. Ａ－０２
			縮 尺 scale A1＝1/200【A3＝1/400】	図面名称 drawing title 面積算定表	整理番号 arrangement no. □□

資料17　既存施設現況図（中城小学校）

内部仕上表

位置 / 室名	床		巾木		腰壁		壁		天井		備考
更衣室(男女)	コンクリート金ゴテ押え		コンクリート打放シ補修	VP	(ア)150mmCB化粧積み コンクリート打放シ補修	VP VP	(ア)150mmCB化粧積み コンクリート打放シ補修	VP VP	コンクリート打放シ補修	(ア)5mmパーライト吹付	カラーすのこ(塩ビ),棚-1,カーテンレール(ビニールカーテン含め)各2ヶ・掃除用具掛け各5ヶ フードキャップ付き換気孔各2ヶ
便所(男女)	50角磁器質床タイル		コンクリート打放シ補修 100角カラータイル張	VP	(ア)150mmCB化粧積み コンクリート打放シ補修 100角カラータイル張	VP VP	(ア)150mmCB化粧積み コンクリート打放シ補修	VP VP	コンクリート打放シ補修	VP	テラゾーブロック100×25・(ア)大理石貼り(入口枠・3方)
前室(男女)	コンクリート金ゴテ押え		(ア)25mmモルタル刷毛引き コンクリート打放シ補修	薄付仕上塗材(合成樹脂エマルジョン系E) 薄付仕上塗材(合成樹脂エマルジョン系E)	(ア)25mmモルタル刷毛引き コンクリート打放シ補修	薄付仕上塗材(合成樹脂エマルジョン系E) 薄付仕上塗材(合成樹脂エマルジョン系E)	(ア)25mmモルタル刷毛引き コンクリート打放シ補修	薄付仕上塗材(合成樹脂エマルジョン系E) 薄付仕上塗材(合成樹脂エマルジョン系E)	コンクリート打放シ補修	VP	掃除用具掛け各4ヶ
倉庫	コンクリート金ゴテ押え		コンクリート打放シ補修	VP	(ア)150mmCB化粧積み コンクリート打放シ補修	VP VP	(ア)150mmCB化粧積み コンクリート打放シ補修	VP VP	コンクリート打放シ補修	(ア)5mmパーライト吹付	棚-2・フードキャップ付換気孔各2ヶ・アルミ物干しアーム4ヶ
エントランス	コンクリート金ゴテ押え		コンクリート打放シ補修	VP	(ア)150mmCB化粧積み コンクリート打放シ補修	VP VP	(ア)150mmCB化粧積み コンクリート打放シ補修	VP VP	コンクリート打放シ補修	(ア)5mmパーライト吹付	靴箱2ヶ・掲示板(造作)2ヶ・テラゾーブロック100×25・フードキャップ付換気孔各2ヶ
管理人室	コンクリート金ゴテ押え (ア)14mmアビトンフローリンク	UC	コンクリート打放シ補修	VP	コンクリート打放シ補修	VP	コンクリート打放シ補修	VP	コンクリート打放シ補修	(ア)5mmパーライト吹付	タオル掛け・カーテンレール1ヶ(ビニールカーテン含む)・フードキャップ付換気孔2ヶ
管理人便所	50角磁器質床タイル		100角カラータイル張		100角カラータイル張		コンクリート打放シ補修	VP	コンクリート打放シ補修	VP	タオル棚
機械室	コンクリート金ゴテ押え		コンクリート打放シ		コンクリート打放シ		コンクリート打放シ		コンクリート打放シ		機械搬入フック・フードキャップ付換気孔2ヶ

外部仕上表

柱	チューブ型枠　コンクリート打放シ
梁	外　周:コンクリート打放シ補修 薄付仕上塗材(合成樹脂エマルジョン系E)　コンクリート打放シ補修 薄付け仕上塗材(合成樹脂エマルジョン系E) その他:コンクリート打放シ
外壁	(ア)150mmCB芋積み(内部化粧積み)の上(ア)25mmモルタル刷毛引き 薄付仕上塗材(合成樹脂エマルジョン系E) 190×190×100マスブロック*面化粧積み VP
屋根	コンクリート金ゴテ3回押え
軒裏	コンクリート打放シ補修 VP

消毒槽	床:(ア)30mm防水モルタル金ゴテ押え
洗体場・足洗場	床:コンクリート金ゴテ3回押え
プールサイド	コンクリート金ゴテ3回押え
水飲場・洗眼場	(ア)30mm人造大理石研き出し
ベンチ	コンクリート金ゴテ押え
調整槽	内部:(ア)20mm防水モルタル金ゴテ・ステンレスタラップ3ヶ
ピット	床:コンクリート金ゴテ押え・壁天井:コンクリート打放シ 点検ハッチ4個所・ステンレスタラップ12ヶ・換気孔グレーチング6ヶ

凡例
- VP:塩化ビニール樹脂エナメル塗
- OP:調合ペイント塗
- UC:ポリウレタンワニス塗
- CP:クリヤラッカー塗

建築金物一覧表

メーカー指定品は全て同等品も可とする。

製品名	メーカー	規格寸法 品番	材質	数量	備考
細目グレーチング		溝幅=250・L=1,000	鋼製	76	受枠含む
正方形グレーチング		開口400角	鋼製	7	袋ナット締め・受枠含む ピット換気孔・集水桝(C)
正方形グレーチング		開口600角	鋼製	1	袋ナット締め・受枠含む・機械室排水ピット
正方形グレーチング		開口300角	鋼製	1	袋ナット締め・受枠含む・集水桝(A)
中荷重マンホール鉄蓋		450φ	鋼製	3	受枠含む・集水桝(B)
中荷重マンホール鉄蓋		600φ	鋼製	1	受枠含む・調整枡
充填用床化*鉄蓋		開口寸法600角	鋼製	4	袋ナット締め・受枠含む・ピット点検ハッチ
フェンス		H=1,800タイプ	溶融亜鉛メッキ 400μ/㎡	50(m)	別図参照
フェンス門扉		H=2,000 W= 900タイプ	溶融亜鉛メッキ 400μ/㎡	1	別図参照
機械搬入フック		真鍮釣針型 埋込1t		1	
掃除用具掛け			SUS 304	22	支持具含む
カラーすのこ		4,800×600	硬質塩化ビニール	2	更衣室
フードキャップ付換気孔		75φ	アルミニウム アルミイト処理	12	防虫網付
床下換気孔		50φ	ABS樹脂	2	防虫網付・管理人室
タオル掛け		L=600	ステンレス	1	支持具含む・管理人室

製品名	メーカー	規格寸法 品番	材質	数量	備考
室名札	ダイケン	DK 5027A	ステンレス アクリル製	8	用途別
男女マーク	ダイケン	DK 5071SSA	ステンレス ABS樹脂	2	男女各1ヶ
消毒槽手すり		32φ	SUS 304	1	ブラケット含む・別図参照
タオル掛け		32φ L=2,000	SUS 304	4	ブラケット含む・別図参照
タオル棚	ATOM	WxD=400×200	SUS 304	1	支持具含む・管理人便所
カーテンレール		1,000×1,000	アルミニウム	4	別図参照・ビニールカーテン含む
カーテンレール		L=1,875	アルミニウム	1	別図参照・ビニールカーテン含む
タラップ		19φ	SUS 304	15	調整内・ピット点検ハッチ
アルミ物干レアーム		L=550	アルミニウム	4	SUSパイプ32φ L=1,900mm 同等含む 別図参照

［プール専用付属室］

施主印	niki architects,engineers & consultants （株）二基設計 1級建築士事務所登録 119-3024　TEL 098-939-1110（代） 〒904-2141　沖縄市池原 4-1-30　FAX 098-982-1007	1級建築士登録番号 第239237号 石川　豊	年月日 date 縮尺 scale A1＝1/non【A3＝1/non】	工事名称 title 中城村立小中学校耐力度調査（中城小学校20号棟） 図面名称 drawing title 仕上表	図面番号 drawing no. A－03 整理番号 arrangement no. □□

資料17　既存施設現況図（中城小学校）

R階　平面図

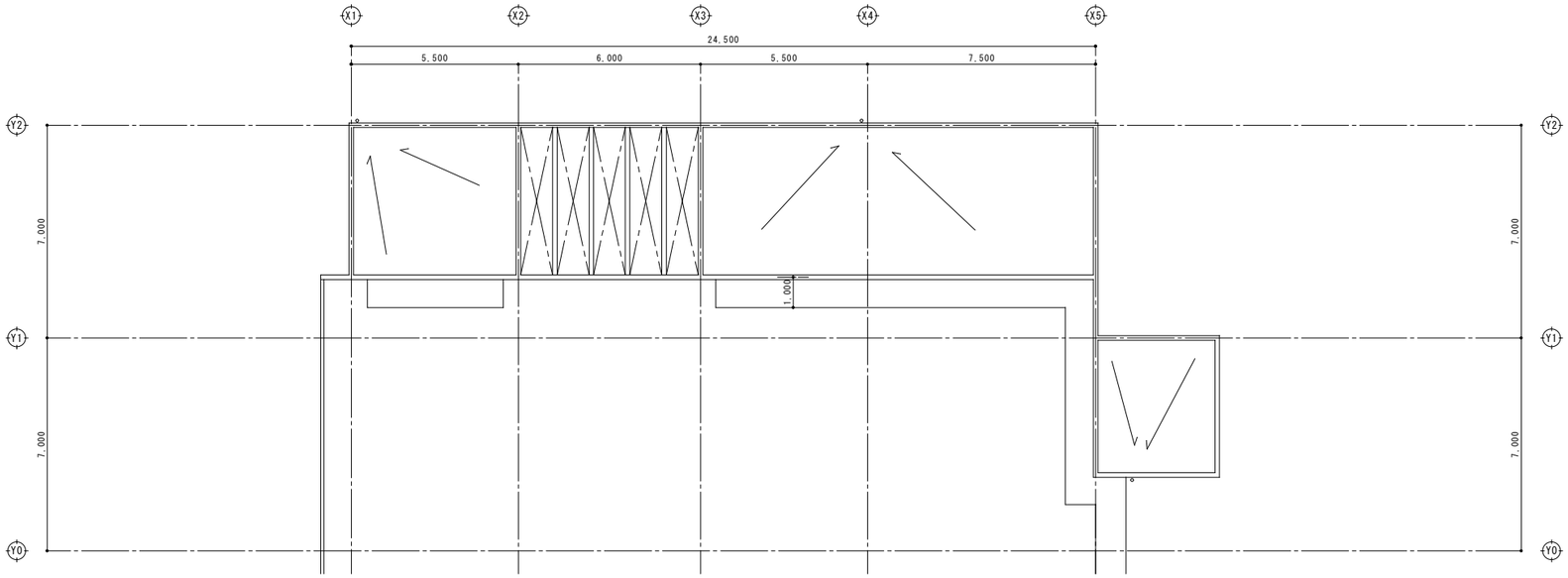

2階　平面図

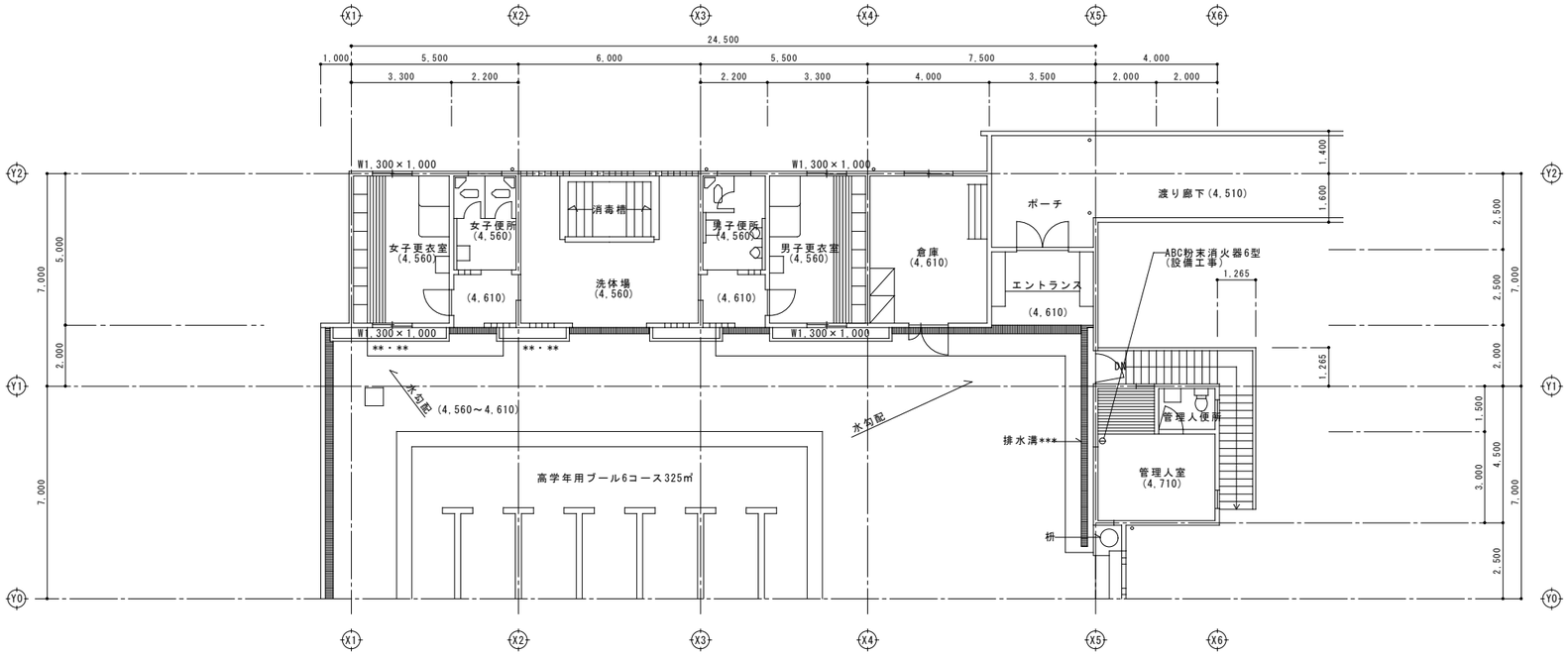

1階　平面図

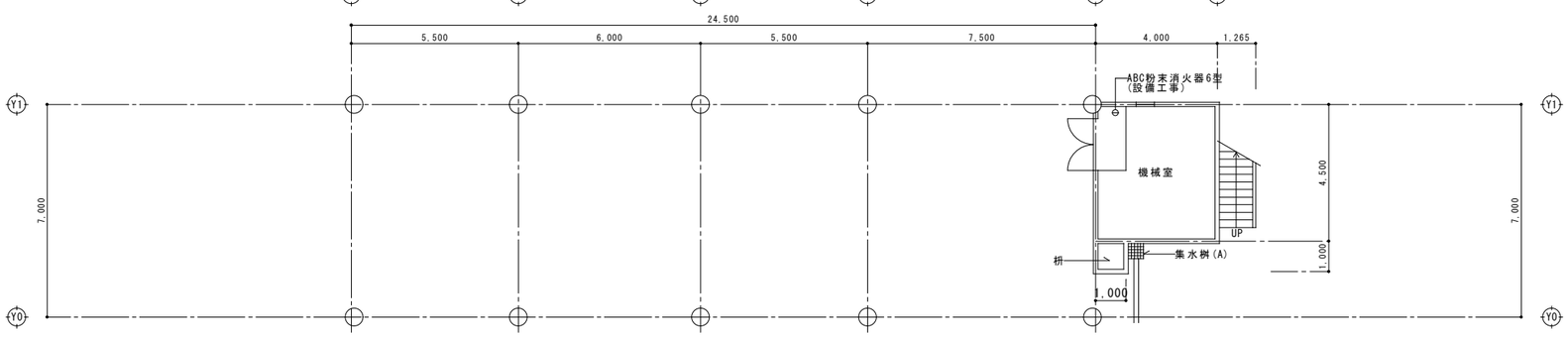

［プール専用付属室］

施主印	niki architects,engineers & consultants （株）二基設計 1級建築士事務所登録 119-3024　TEL 098-939-1110（代） 〒904-2141　沖縄市池原 4-1-30　FAX 098-982-1007	1級建築士登録番号 第239237号 石川　豊	年月日 date	工事名称 title 中城村立小中学校耐力度調査（中城小学校20号棟）	図面番号 drawing no. A－04
			縮尺 scale A1＝1/100【A3＝1/200】	図面名称 drawing title 1階・2階・R階　平面図	整理番号 arrangement no. □□

資料17　既存施設現況図（中城小学校）

北側立面図

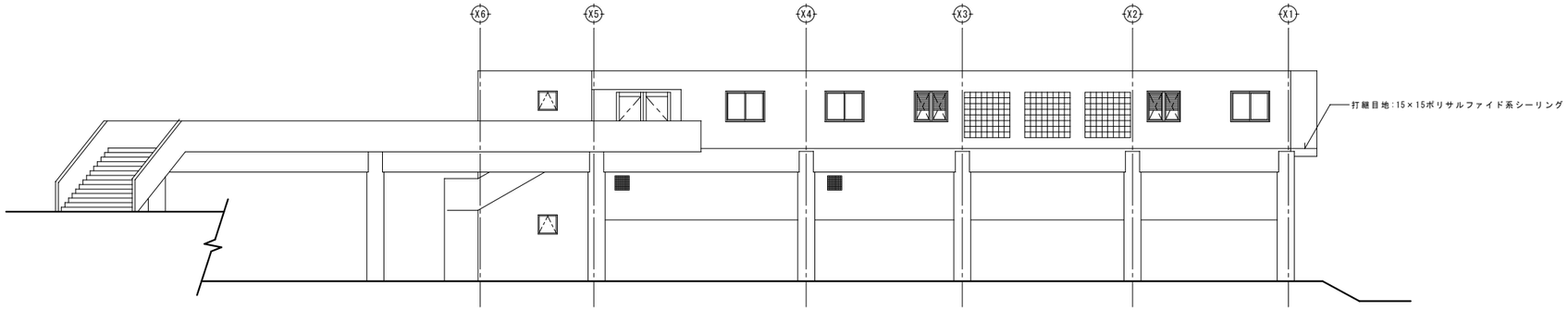

南側立面図

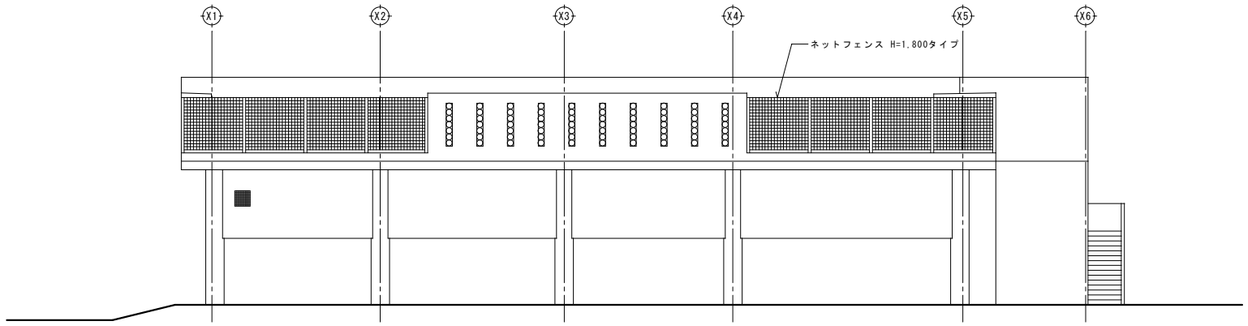

西側立面図

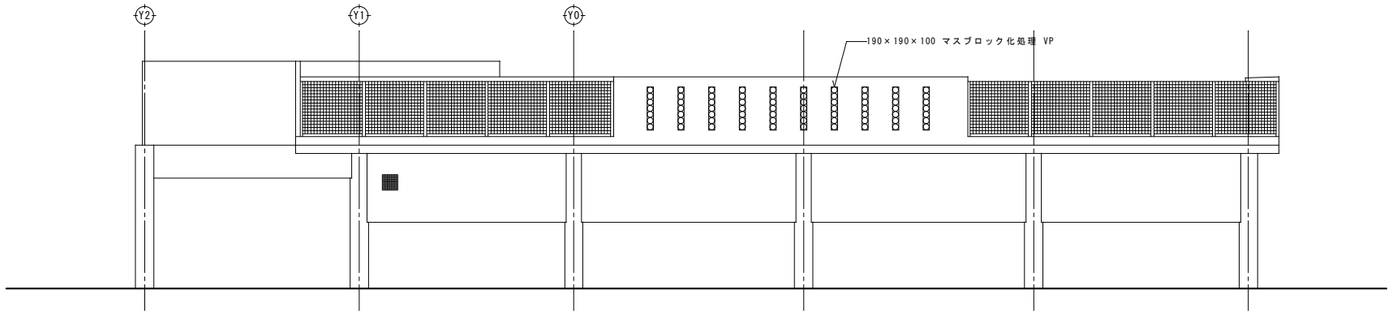

東側立面図

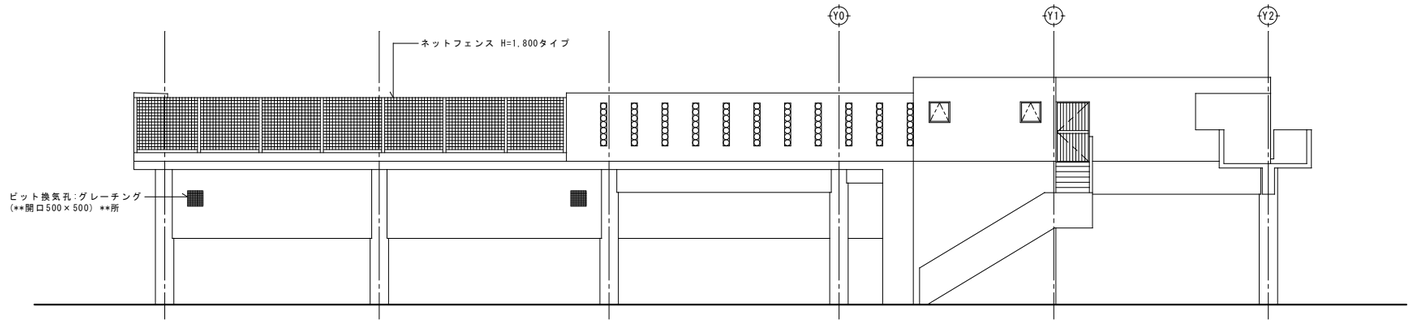

［プール専用付属室］

施　主　印		niki architects,engineers & consultants （株）二基設計 1級建築士事務所登録 119-3024　TEL 098-939-1110（代） 〒904-2141　沖縄市池原 4-1-30　FAX 098-982-1007	1級建築士登録番号 第239237号 石川　豊	年月日 date	工事名称 title 中城村立小中学校耐力度調査（中城小学校20号棟）	図面番号 drawing no. A－05
				縮　尺 scale A1＝1/100【A3＝1/200】	図面名称 drawing title 立面図	整理番号 arrangement no. □□

資料17　既存施設現況図（中城小学校）

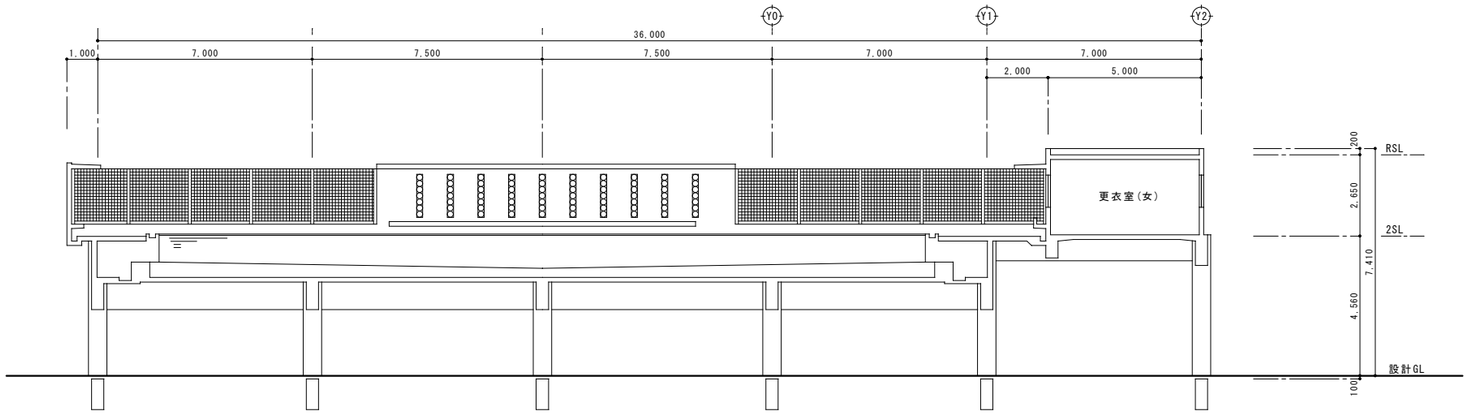

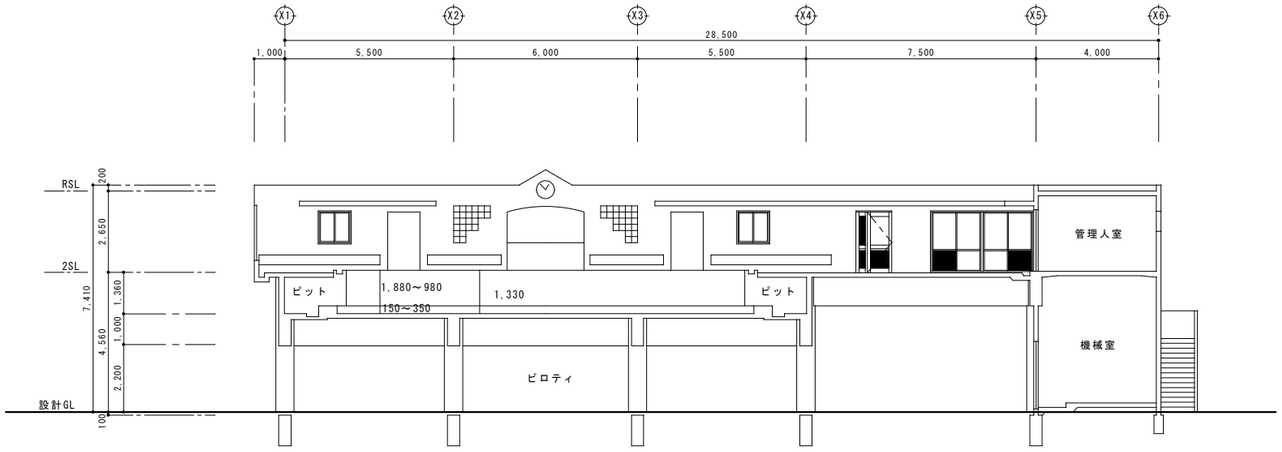

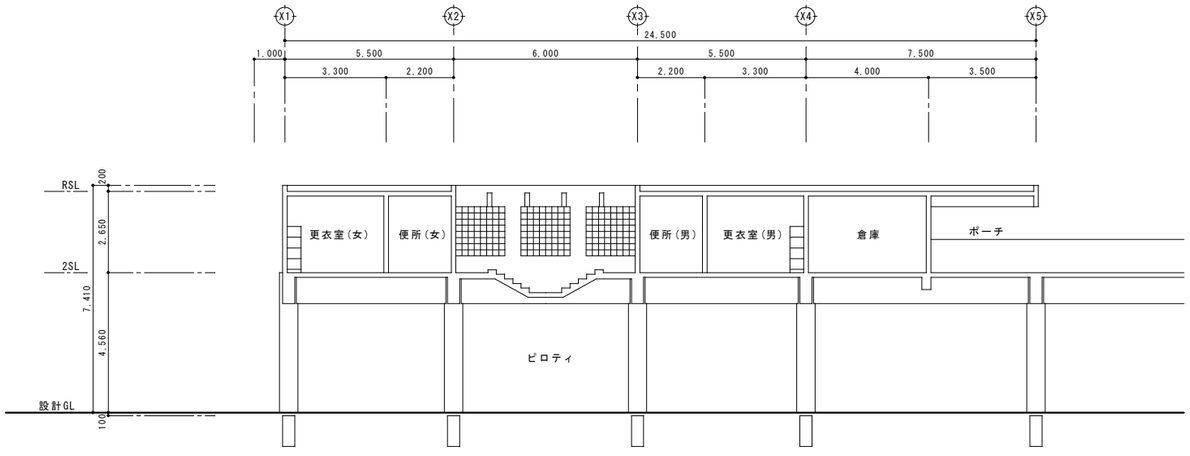

［プール専用付属室］

施　主　印		niki architects, engineers & consultants （株）二基設計 1級建築士事務所登録 119-3024　TEL 098－939－1110（代） 〒904-2141　沖縄市池原 4-1-30　FAX 098－982－1007	1級建築士登録番号 第239237号 石川　豊	年月日 date	工事名称 title 中城村立小中学校耐力度調査（中城小学校20号棟）	図面番号 drawing no. A－０６
				縮　尺 scale A1＝1/100【A3＝1/200】	図面名称 drawing title 断面図	整理番号 arrangement no. □□

資料17　既存施設現況図（中城小学校）

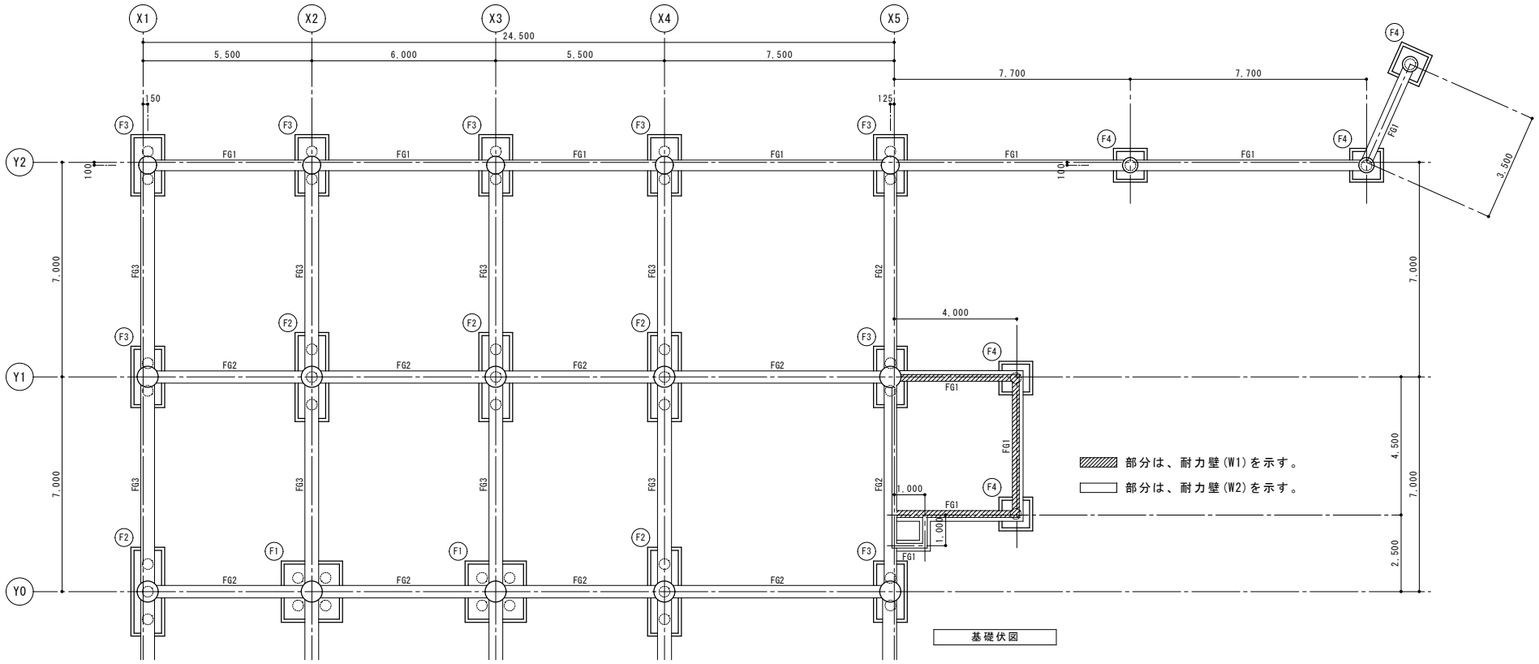

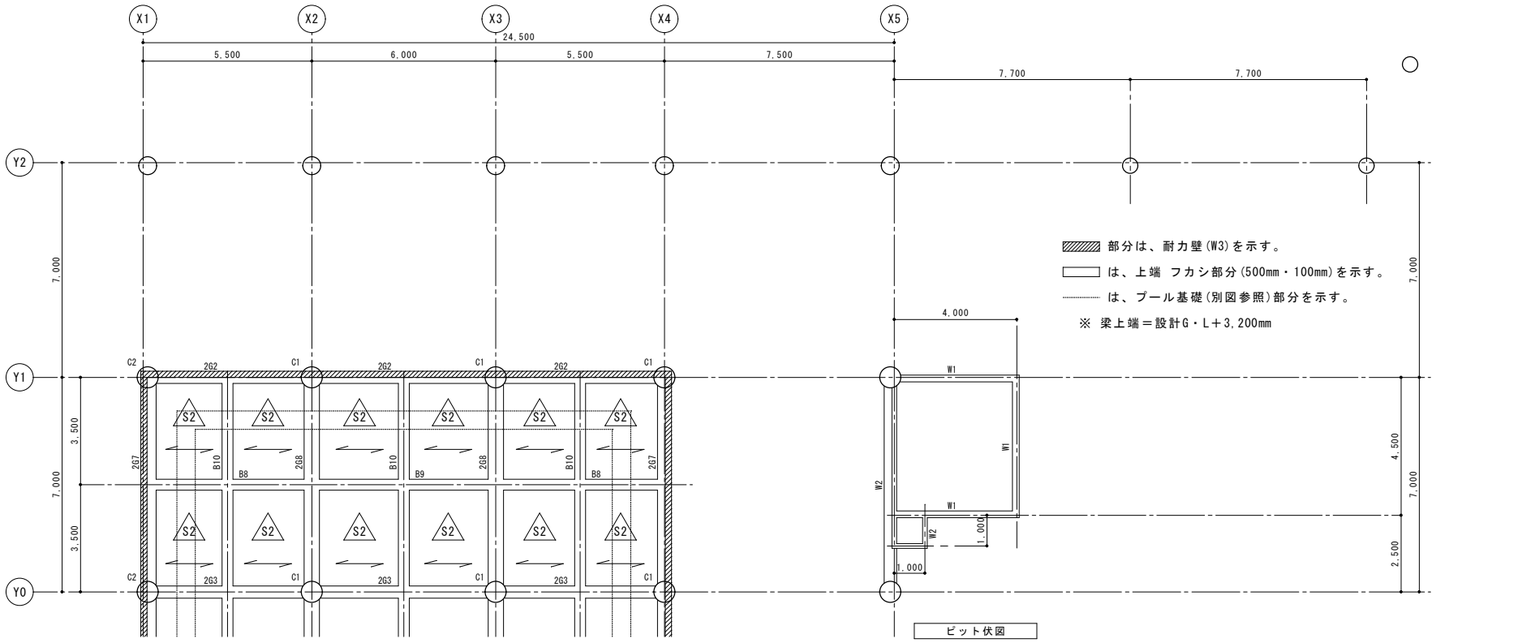

［プール専用付属室］

施 主 印		niki architects,engineers & consultants （株）二基設計 1級建築士事務所登録 119-3024　TEL 098-939-1110（代） 〒904-2141　沖縄市池原 4-1-30　FAX 098-982-1007	1級建築士登録番号 第239237号 石川　豊	年月日 date	工事名称 title 中城村立小中学校耐力度調査（中城小学校20号棟）	図面番号 drawing no. S－01
				縮 尺 scale A1＝1/100【A3＝1/200】	図面名称 drawing title 構造伏図（1）	整理番号 arrangement no. □□

資料17　既存施設現況図（中城小学校）

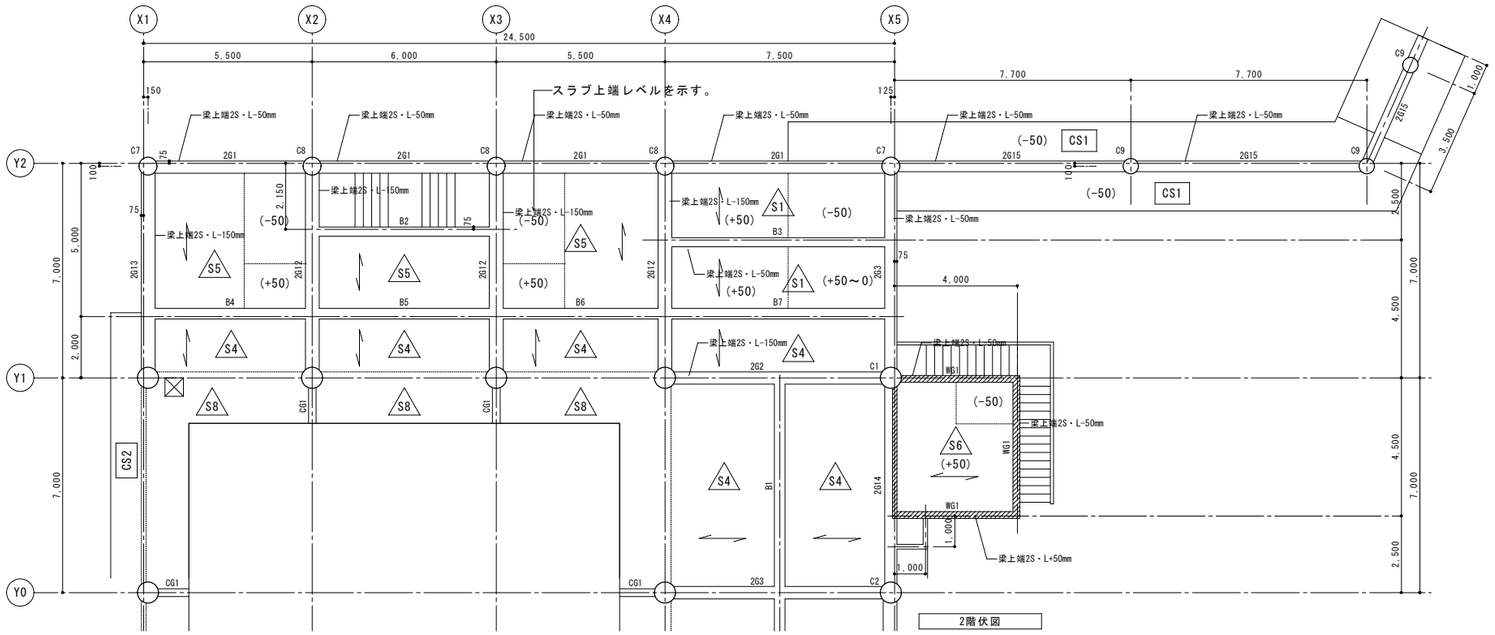

部分は、耐力壁(W2)を示す。
は、上端　フカシ部分(150mm)を示す。
は、ピット点検ハッチを示す。
※ 2S・L＝設計G・L＋4,660mm

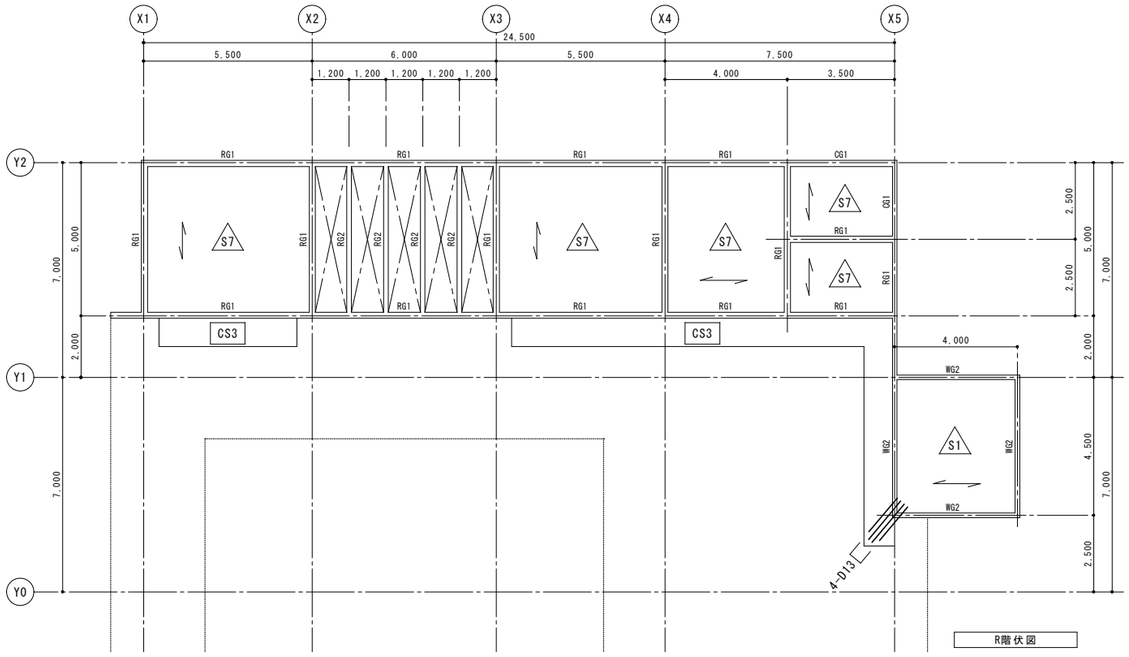

［プール専用付属室］

施　主　印	niki architects,engineers & consultants （株）二基設計 1級建築士事務所登録 119-3024　TEL 098-939-1110（代） 〒904-2141　沖縄市池原 4-1-30　FAX 098-982-1007	1級建築士登録番号 第239237号 石川　豊	年月日 date	工事名称 title 中城村立小中学校耐力度調査（中城小学校20号棟）	図面番号 drawing no. S－02
			縮　尺 scale A1＝1/100【A3＝1/200】	図面名称 drawing title 構造伏図（２）	整理番号 arrangement no. □□

資料17　既存施設現況図（中城小学校）

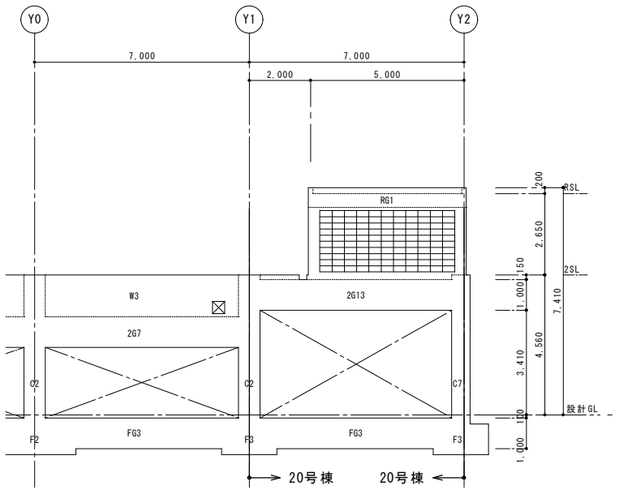

X1通り軸組図　SCALE=1/100

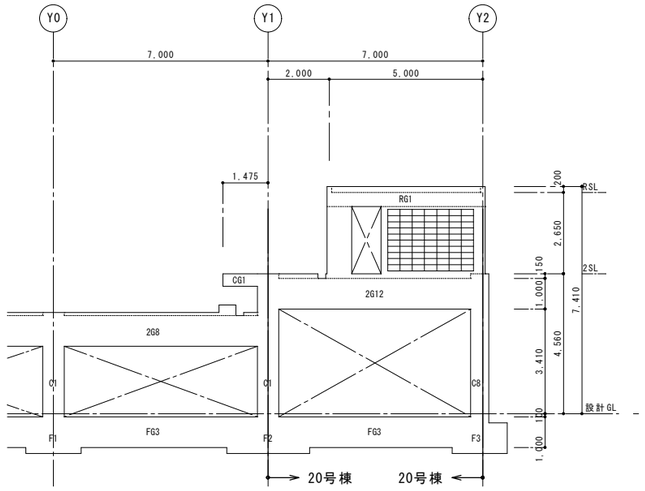

X3通り軸組図　SCALE=1/100

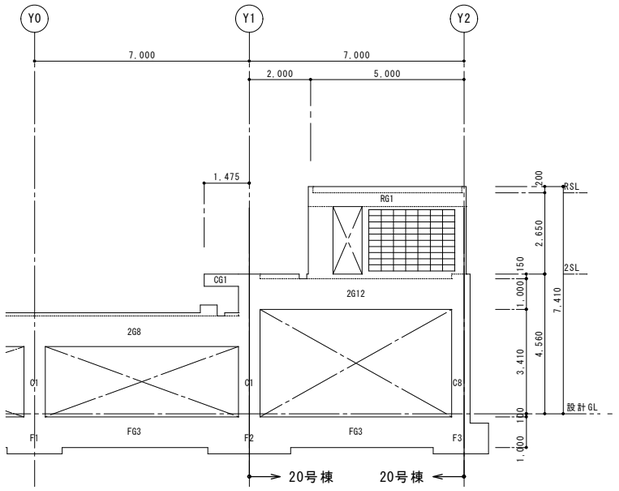

X2通り軸組図　SCALE=1/100

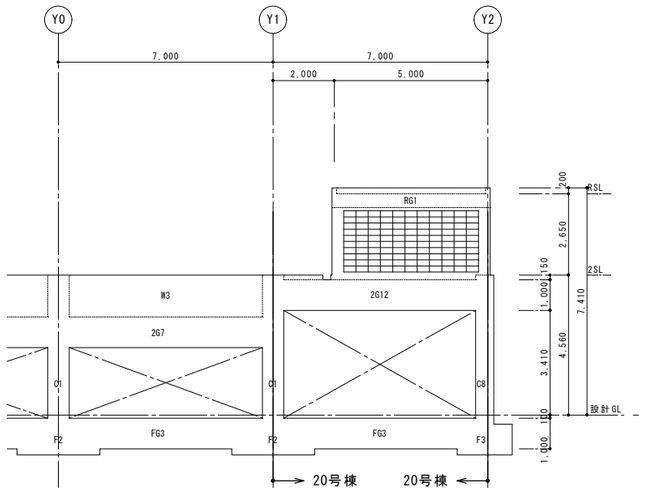

X4通り軸組図　SCALE=1/100

［プール専用付属室］

施 主 印	niki architects,engineers & consultants （株）二基設計 １級建築士事務所登録 119-3024　TEL 098 - 939 - 1110（代） 〒904-2141　沖縄市池原 4-1-30　FAX 098 - 982 - 1007	1級建築士登録番号 第239237号 石川　豊	年月日 date	工事名称 title 中城村立小中学校耐力度調査（中城小学校20号棟）	図面番号 drawing no. S－０３
			縮 尺 scale A1＝1/100【A3＝1/200】	図面名称 drawing title 軸組図（１）	整理番号 arrangement no. □□

資料17　既存施設現況図（中城小学校）

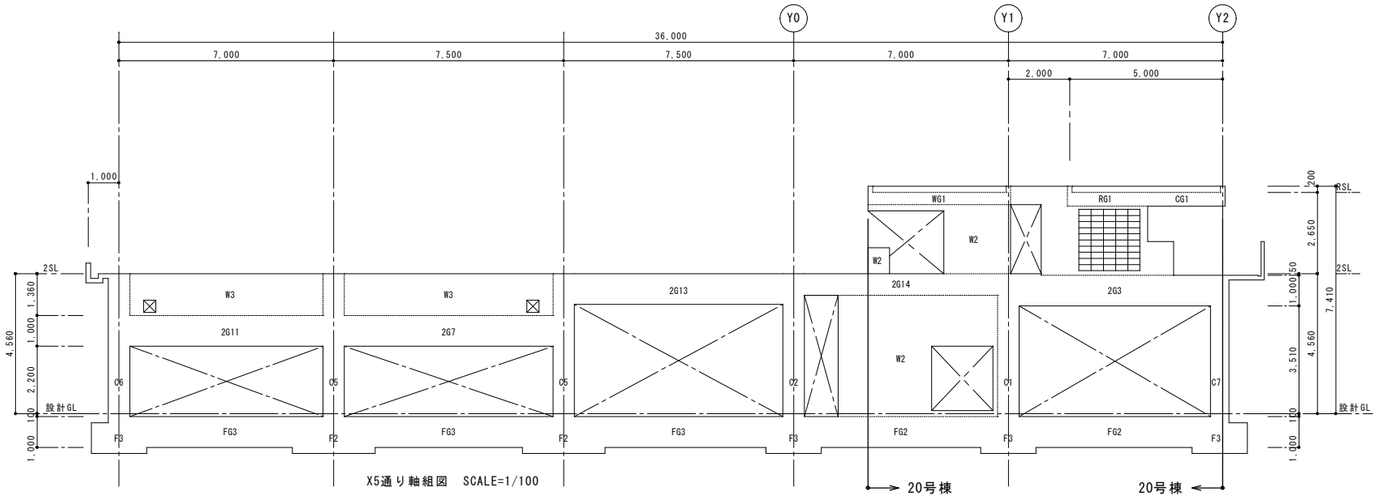

X5通り軸組図　SCALE=1/100

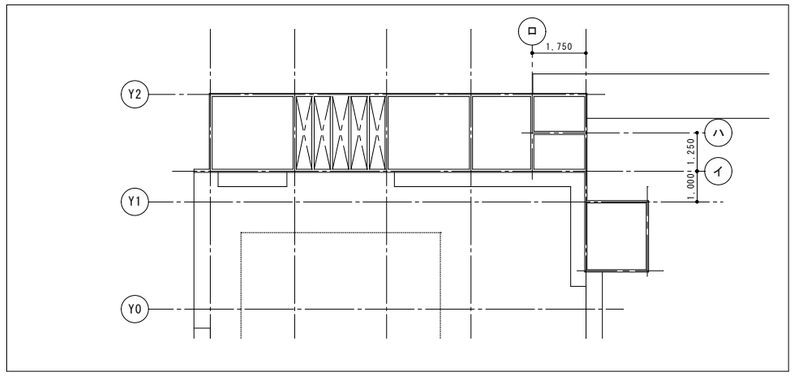

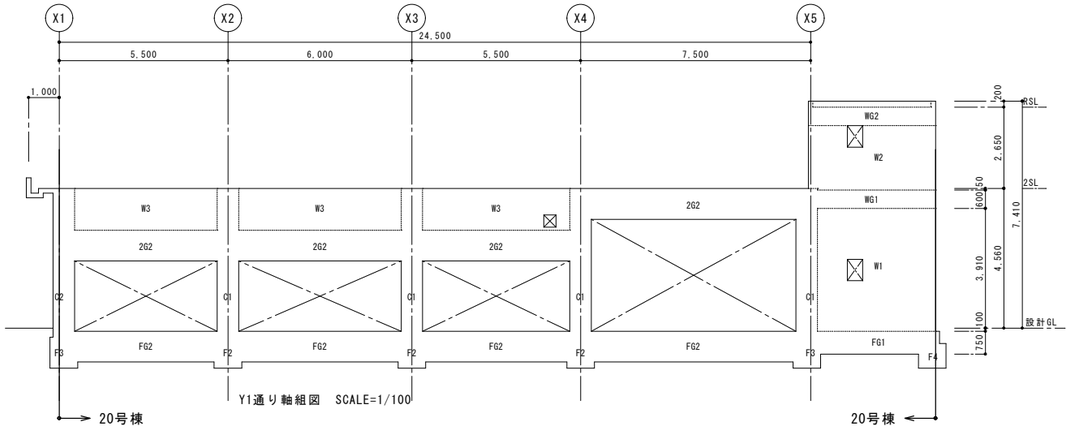

Y1通り軸組図　SCALE=1/100

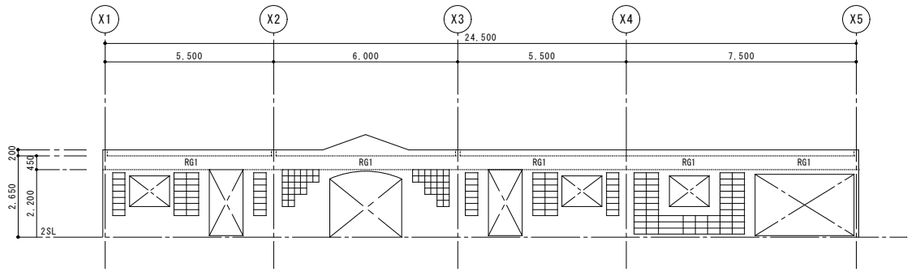

イ通り軸組図　SCALE=1/100

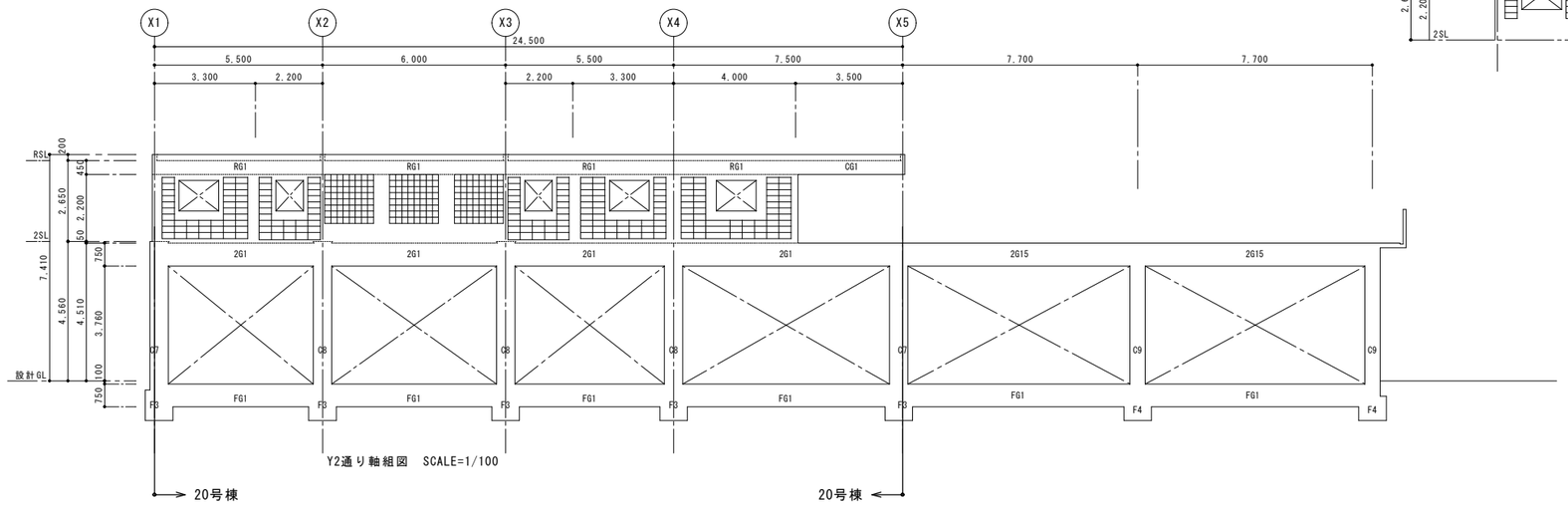

Y2通り軸組図　SCALE=1/100

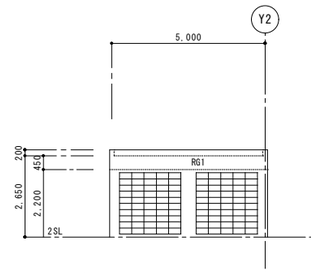

ロ通り軸組図　SCALE=1/100

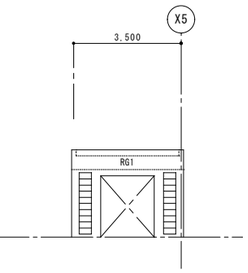

ハ通り軸組図　SCALE=1/100

［プール専用付属室］

施　主　印	niki architects,engineers & consultants （株）二基設計 １級建築士事務所登録 119-3024 〒904-2141　沖縄市池原 4-1-30 TEL 098 - 939 - 1110（代） FAX 098 - 982 - 1007	1級建築士登録番号 第239237号 石川　豊	年月日 date 縮　尺 scale A1＝1/100【A3＝1/200】	工事名称 title 中城村立小中学校耐力度調査（中城小学校20号棟） 図面名称 drawing title 軸組図（２）	図面番号 drawing no. S－０４ 整理番号 arrangement no. □□

資料17　既存施設現況図（中城小学校）

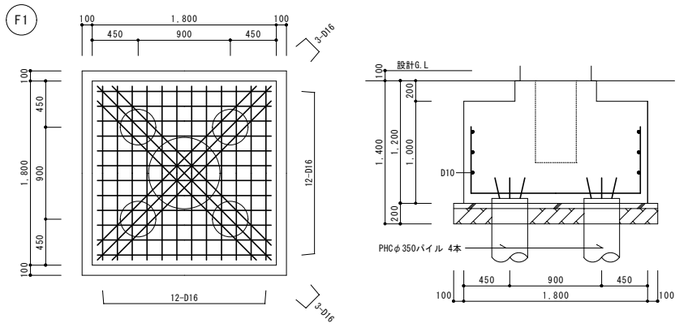

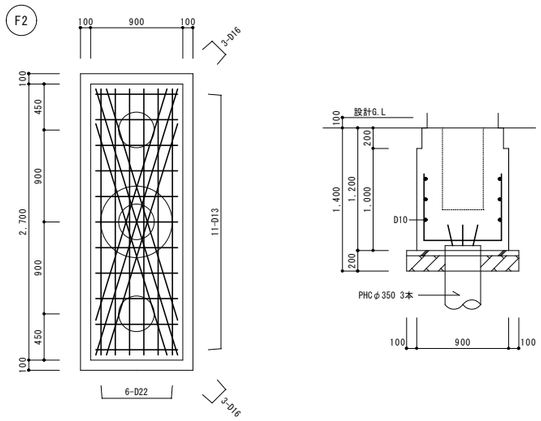

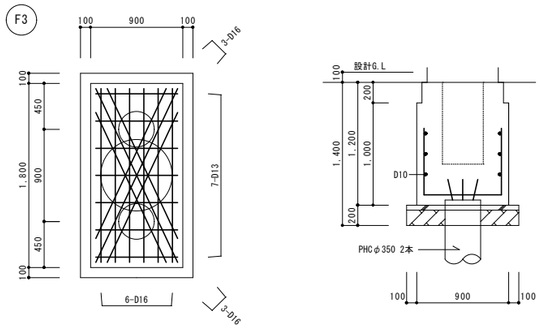

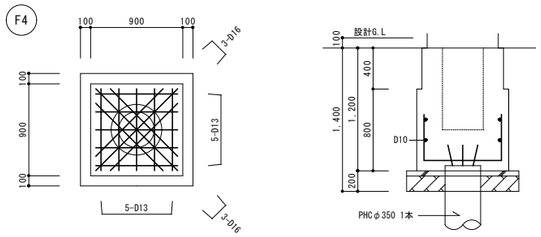

基 礎 詳 細 図　SCALE=1/30

符号	2G2		2G3		2G7		2G8		2G3・2G4・2G8・2G9・2G10
位置	両端	中央	両端	中央	両端	中央	両端	中央	
断面									100mm　フカシ部分 3-D16 D10
B×D	400×1,000		400×1,000		450×1,000		450×1,000		
上バ筋	5-D22	3-D22	6-D22	3-D22	9-D22	4-D22	10-D22	5-D22	
下バ筋	3-D22	4-D22	3-D22	5-D22	5-D22	5-D22	8-D22	7-D22	
S、T、P	D10-@150		〃		〃		〃		
腹筋	4-D13		〃		〃		〃		
備考	巾止メ筋 D10-@800 フカシ20		〃		〃		〃		

符号	B8			B9		B10			B8・B12・B13	B8・B9・B10・B11
位置	外端	中央	内端	両端	中央	外端	中央	内端		
断面									500m　フカシ部分 3-D16 2-D13 D10 500	100m　フカシ部分 3-D16 D10
B×D	350×800			350×800		350×800				
上バ筋	5-D19	4-D19	7-D19	7-D19	4-D19	4-D19	3-D19	7-D19		
下バ筋	4-D19	5-D19	4-D19	4-D19	5-D19	3-D19	4-D19	3-D19		
S、T、P	D10-@150			〃		D10-@200				
腹筋	2-D13			〃		〃				
備考	巾止メ筋 D10-@800 フカシ20			〃		〃				

符号	厚サ	位置	主筋	配力筋	備考
S2	170	上バ筋	D13-@200	D13-@300	スラブ段差100
		下バ筋	同上	同上	

<<特記事項>>

※ 杭頭:PHC 350φ A種
※ 杭支持力 Ra=48*/*
※ 地梁上端:設計G.Lより -100mm

符号	FG1	FG2	FG3	
位置	全断面	全断面	全断面	
断面				
B×D	350×750	400×1000	450×1000	
上バ筋	3-D22	4-D22	4-D22	
下バ筋	3-D22	4-D22	4-D22	
S,T,P	D10-@200	D13-@200	〃	
腹筋	2-D13	4-D13	〃	
備考	巾止メ筋 D10-@800	〃	〃	

地梁断面リスト　SCALE=1/30

符号		W1	W2		
位置		全断面	全断面		
壁厚		220	150		
断面		耐力壁	耐力壁		
縦筋		D13-@250 ダブル	D10-@150 シングル		
横筋		D13-@250 ダブル	D10-@150 シングル		
補強筋	縦筋	2-D13	1-D13		
	横筋	2-D13	1-D13		
	斜筋	2-D13	1-D13		
隅交差部補強		2-D13	1-D13		

壁断面リスト　SCALE=1/30

符号	C1	C2	C3
位置	全断面	全断面	全断面
断面	700	700	700
B×D	φ700	φ700	φ700
主筋	8-D22	10-D22	14-D22
HOOP	D13-@100	〃	〃
DIA HOOP	D10-@600	〃	〃
備考			

［プール専用付属室］

施主印	niki architects,engineers & consultants （株）二基設計 1級建築士事務所登録 119-3024　TEL 098-939-1110（代） 〒904-2141　沖縄市池原 4-1-30　FAX 098-982-1007	1級建築士登録番号 第239237号 石川　豊	年月日 date	工事名称 title 中城村立小中学校耐力度調査（中城小学校20号棟）	図面番号 drawing no. S-05
			縮尺 scale A1=1/30【A3=1/60】	図面名称 drawing title 基礎・ピット寸法図	整理番号 arrangement no. □□

資料17　既存施設現況図（中城小学校）

符号	厚サ	位置	主筋	配力筋	備考
S1	130	上バ筋	D10-@200	D10-@250	
		下バ筋	同上	同上	
S4	150	上バ筋	D10・D13-@200	D10-@250	
		下バ筋	同上	同上	
S5	150	上バ筋	D10・D13-@200	D10・D13-@250	
		下バ筋	同上	同上	
S6	130	上バ筋	D10-@200	D10-@250	
		下バ筋	同上	同上	
S8	150	上バ筋	D13-@200	D13-@200	三辺固定スラブ
		下バ筋	D10-@200	D10-@200	
CS1	150	上バ筋	D13-@150	D10-@250	片持ちスラブ
		下バ筋	D10-@200	同上	
CS2	150	上バ筋	D13-@200	D10-@250	〃
		下バ筋	D10-@200	同上	

2階　スラブ配筋リスト

符号	厚サ	位置	主筋	配力筋	備考
S1	130	上バ筋	D10-@200	D10-@250	
		下バ筋	同上	同上	
S7	130	上バ筋	D10-@200	D10-@200	
		下バ筋	同上	同上	
CS3	130	上バ筋	D13-@200	D10-@200	片持ちスラブ

R階　スラブ配筋リスト

符号	C1	C2	C7	C8	C9	
位置	全断面	全断面	全断面	全断面	柱脚	柱頭
断面	700	700	600	600	500	500
B×D	φ700	φ700	φ600	φ600	φ500	φ500
主筋	8-D22	10-D22	9-D22	11-D22	14-D22	8-D22
HOOP	D13-@100	〃	〃	〃	〃	〃
DIA HOOP	D10-@600	〃	〃	〃	〃	〃
備考						

柱断面リスト　SCALE=1/30

符号	W2	C・B配筋図
位置	全断面	全断面
壁厚	150	150
断面	耐力壁	
縦筋	D10-@150 シングル	D10-@400 シングル
横筋	D10-@150 シングル	D10-@400 シングル
補強筋 縦筋	1-D13	1-D13
補強筋 横筋	1-D13	1-D13
補強筋 斜筋	1-D13	
隅交差部補強	1-D13	1-D13

壁断面リスト　SCALE=1/30

符号	2G1		2G2		2G3		2G12			2G13	
位置	両端	中央	両端	中央	両端	中央	Y5端	中央	Y6端	両端	中央
断面											
B×D	350×750		400×1,000		400×1,000		450×1,000			450×1,000	
上バ筋	4-D22	3-D22	5-D22	3-D22	6-D22	3-D22	9-D22	4-D22	4-D22	6-D22	3-D22
下バ筋	3-D22	4-D22	3-D22	4-D22	3-D22	5-D22	5-D22	6-D22	4-D22	3-D22	4-D22
S、T、P	D10-@150		〃		〃		〃			〃	
腹筋	2-D13		4-D13		〃		〃			〃	
備考	巾止メ筋 D10-@800 フカシ20		〃		〃		〃			〃	

符号	2G14		2G15			CG1	CG2
位置	両端	中央	両端	中央		全断面	全断面
断面					150mm　フカシ部分 3-D16 D10 150		
B×D	400×700		350×750			250×400	350×400
上バ筋	6-D22	3-D22	6-D22	3-D22		2-D22	4-D22
下バ筋	3-D22	3-D22	3-D22	4-D22		2-D22	2-D22
S、T、P	D10-@150		〃			D10-@200	〃
腹筋	2-D13		〃				
備考	巾止メ筋 D10-@800 フカシ20		〃				

符号	B1			B2		B3		B4		B5	
位置	Y3端・Y5端	中央	Y4端	両端	中央	両端	中央	X1端・中央	X2端	両端	中央
断面											
B×D	350×650			300×700		300×650		350×650		350×650	
上バ筋	4-D19	3-D19	7-D19	4-D19	3-D19	4-D19	3-D19	3-D19	5-D19	5-D19	3-D19
下バ筋	3-D19	4-D19	6-D19	3-D19	4-D19	3-D19	6-D19	3-D19	3-D19	3-D19	4-D19
S、T、P	D10-@200			〃		〃		〃		〃	
腹筋	2-D13			〃		〃		〃		〃	
備考	巾止メ筋 D10-@800 フカシ20			〃		〃		〃		〃	

符号	B6			B7			WG1		
位置	X3端	中央	X4端	X4端	中央	X5端	全断面		
断面									
B×D	350×650			350×650			220×600		
上バ筋	4-D19	3-D19	6-D19	6-D19	3-D19	4-D19	2-D16		
下バ筋	3-D19	4-D19	5-D19	5-D19	5-D19	3-D19	2-D16		
S、T、P	D10-@200			D10-@150			D10-@200		
腹筋	2-D13			〃			〃		
備考	巾止メ筋 D10-@800 フカシ20			〃			巾止メ筋 D10-@800		

梁断面リスト　SCALE=1/30

符号	RG1	CG1		WG2	RG2		
位置	全断面	全断面		全断面	全断面		
断面							
B×D	200×450	200×450		150×600	150×450		
上バ筋	2-D16	4-D16		2-D16	2-D13		
下バ筋	2-D16	2-D16		2-D16	2-D13		
S、T、P	D10-@200	〃		D10-@200	〃		
腹筋	フカシ20	〃					

梁断面リスト　SCALE=1/30

［プール専用付属室］

施主印	niki architects, engineers & consultants （株）二基設計 1級建築士事務所登録 119-3024　TEL 098-939-1110（代） 〒904-2141　沖縄市池原 4-1-30　FAX 098-982-1007	1級建築士登録番号 第239237号 石川　豊	年月日 date	工事名称 title 中城村立小中学校耐力度調査（中城小学校20号棟）	図面番号 drawing no. S-06
			縮尺 scale A1=1/30【A3=1/60】	図面名称 drawing title 部材断面寸法図	整理番号 arrangement no. □□

資料17　既存施設現況図（中城小学校）

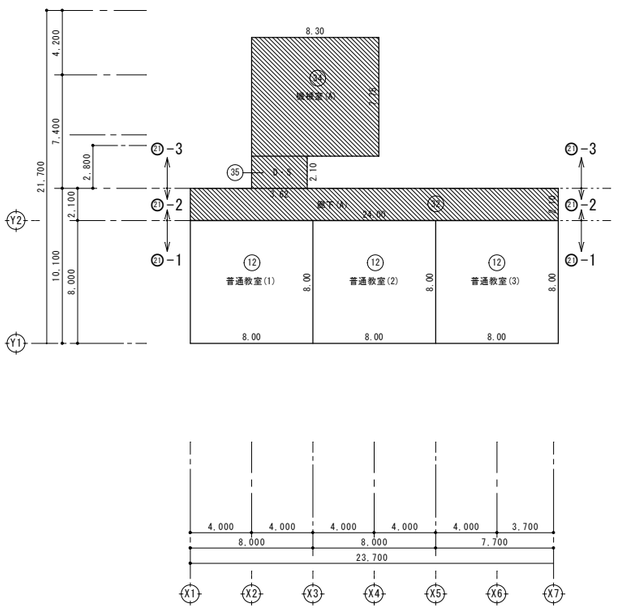

1階床面積　1/200

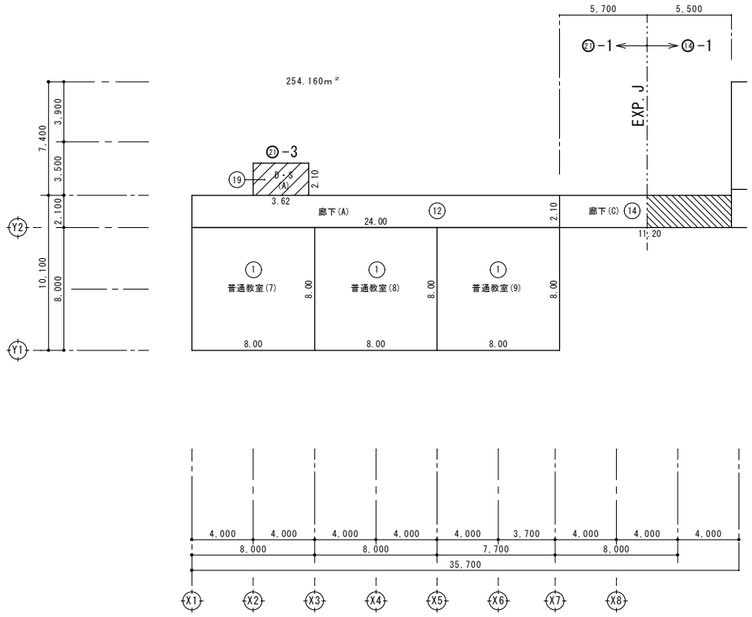

2階床面積　1/200

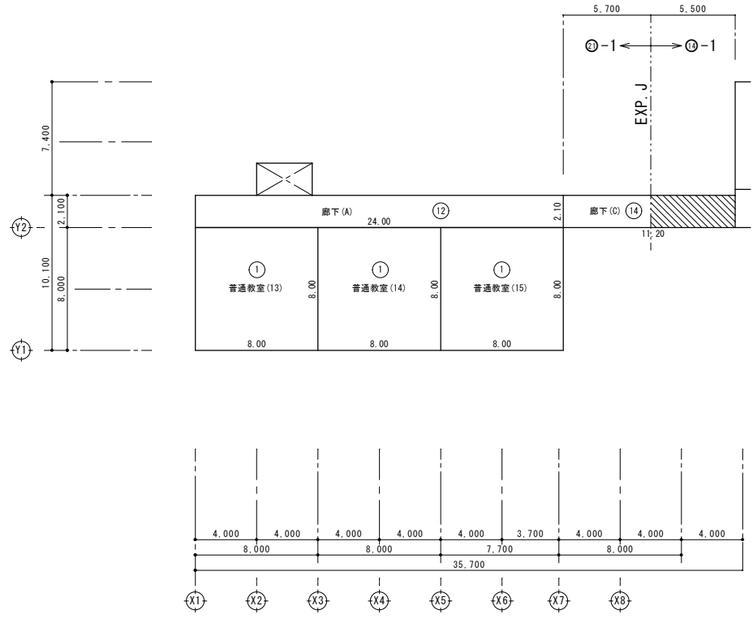

3階床面積　1/200

床面積（21-1号棟）				
階　数	室　　名	室　数	算　　定	合　計
１階	⑫ 普通教室(1)～(3)	3	8.00×8.00	192.00
			小　計(21-1号棟)	192.00

床面積（21-1号棟）				
階　数	室　　名	室　数	算　　定	合　計
２階	① 普通教室(7)～(9)	3	8.00×8.00	192.00
	⑫ 廊　下　（Ａ）	1	24.00×2.10	50.40
	⑭ 廊　下　（Ｃ）	1	5.70×2.10	11.97
			小　計(21-1号棟)	254.37

床面積（21-1号棟）				
階　数	室　　名	室　数	算　　定	合　計
２階	① 普通教室(13)～(15)	3	8.00×8.00	192.00
	⑫ 廊　下　（Ａ）	1	24.00×2.10	50.40
	⑭ 廊　下　（Ｃ）	1	5.70×2.10	11.97
			小　計(21-1号棟)	254.37
			合　計(21-1号棟)	700.74

≒701m²

［普通教室棟］

施　主　印	niki architects,engineers & consultants （株）二基設計 １級建築士事務所登録 119-3024　TEL 098-939-1110（代） 〒904-2141　沖縄市池原 4-1-30　FAX 098-982-1007	1級建築士登録番号 第239237号 石川　豊	年月日 date	工事名称 title 中城村立小中学校耐力度調査（中城小学校21-1号棟）	図面番号 drawing no. Ａ－０２
			縮　尺 scale A1＝1/200【A3＝1/400】	図面名称 drawing title 面積算定表	整理番号 arrangement no. □□

資料17　既存施設現況図（中城小学校）

外部仕上表

名　称	仕　上	名　称	仕　上	名　称	仕　上
外壁・柱・梁	コンクリート打放し*水材吹付,一部:2丁掛レンガタイル貼り	水飲場・足洗い場	(ア)30テラゾー現研ぎ出し		
庇　裏	コンクリート打放し,アクリル系リシン吹付	外廊下A	天井:(ア)4mmフレキシブルボード目透し張り 天井:一部:(ア)4mmフレキシブルボード目透し張り替え		
ピロティー	150角磁器質タイル貼り				
犬　走　り	(ア)100土間コンクリート目地切金ゴテ押エ				

室内仕上表

階	室名	床	床高	巾木	壁 腰壁	塗装	壁 中壁	塗装	壁 小壁	塗装	天井	下地組	塗装	廻り縁	天井高	備考
1階	普通教室	(ア)2mmビニールタイル貼り		20x100 (ラワン材OP塗)	(ア)20mmモルタル金ゴテ (ア)5.5mmラワン合板目透し張り	VP OP	(ア)20mmモルタル金ゴテ (ア)5.5mmラワン合板目透し張り 既設ビニールクロスはぎ取りの上ビニールクロス貼り	VP —	(ア)20mmモルタル金ゴテ (ア)5.5mm穿孔合板目透し張り	VP OP	(ア)9.5mm平石膏ボード捨て張り下地の上 (ア)9mmロックウール吸音板補修	LGS	—	25x20 OP	3,100	
2階	普通教室	(ア)2mmビニールタイル貼り		20x100 (ラワン材OP塗)	(ア)20mmモルタル金ゴテ (ア)5.5mmラワン合板目透し張り	VP OP	(ア)20mmモルタル金ゴテ (ア)5.5mmラワン合板目透し張り 既設ビニールクロスはぎ取りの上ビニールクロス貼り	VP OP	(ア)20mmモルタル金ゴテ (ア)5.5mm穿孔合板目透し張り	VP OP	(ア)9.5mm平石膏ボード捨て張り下地の上 (ア)9mmロックウール吸音板補修	LGS	—	25x20 OP	3,100	
	廊　下　A	(ア)2mmビニールタイル貼り		ソフト巾木	(ア)20mmモルタル金コテ仕上	VP	同　左	VP	同　左	VP	(ア)9.5mm吸音用穴あき石膏ボード張り 周囲:(ア)9.5mm平石膏ボード目透し張り	LGS	EP	塩ビ 見切縁	2,600	
3階	普通教室	(ア)2mmビニールタイル貼り		20x100 (ラワン材OP塗)	(ア)20mmモルタル金ゴテ (ア)5.5mmラワン合板目透し張り	VP OP	(ア)20mmモルタル金ゴテ (ア)5.5mmラワン合板目透し張り 既設ビニールクロスはぎ取りの上ビニールクロス貼り	VP OP	(ア)20mmモルタル金ゴテ (ア)5.5mm穿孔合板目透し張り	VP OP	(ア)9.5mm平石膏ボード捨て張り下地の上 (ア)9mmロックウール化粧吸音板補修	LGS	—	25x20 OP	3,100	
	廊　下　A	(ア)2mmビニールタイル貼り		ソフト巾木	(ア)20mmモルタル金コテ仕上	VP	同　左	VP	同　左	VP	(ア)9.5mm吸音用穴あき石膏ボード張り替え	LGS	OP	塩ビ 見切縁	2,600	

[普通教室棟]

施主印	niki architects,engineers & consultants （株）二基設計 1級建築士事務所登録 119-3024　TEL 098-939-1110（代） 〒904-2141　沖縄市池原 4-1-30　FAX 098-982-1007	1級建築士登録番号 第239237号 石川　豊	年月日 date	工事名称 title 中城村立小中学校耐力度調査（中城小学校21-1号棟）	図面番号 drawing no. A－03
			縮尺 scale A1＝1/non【A3＝1/non】	図面名称 drawing title 仕上表	整理番号 arrangement no. □□

資料17　既存施設現況図（中城小学校）

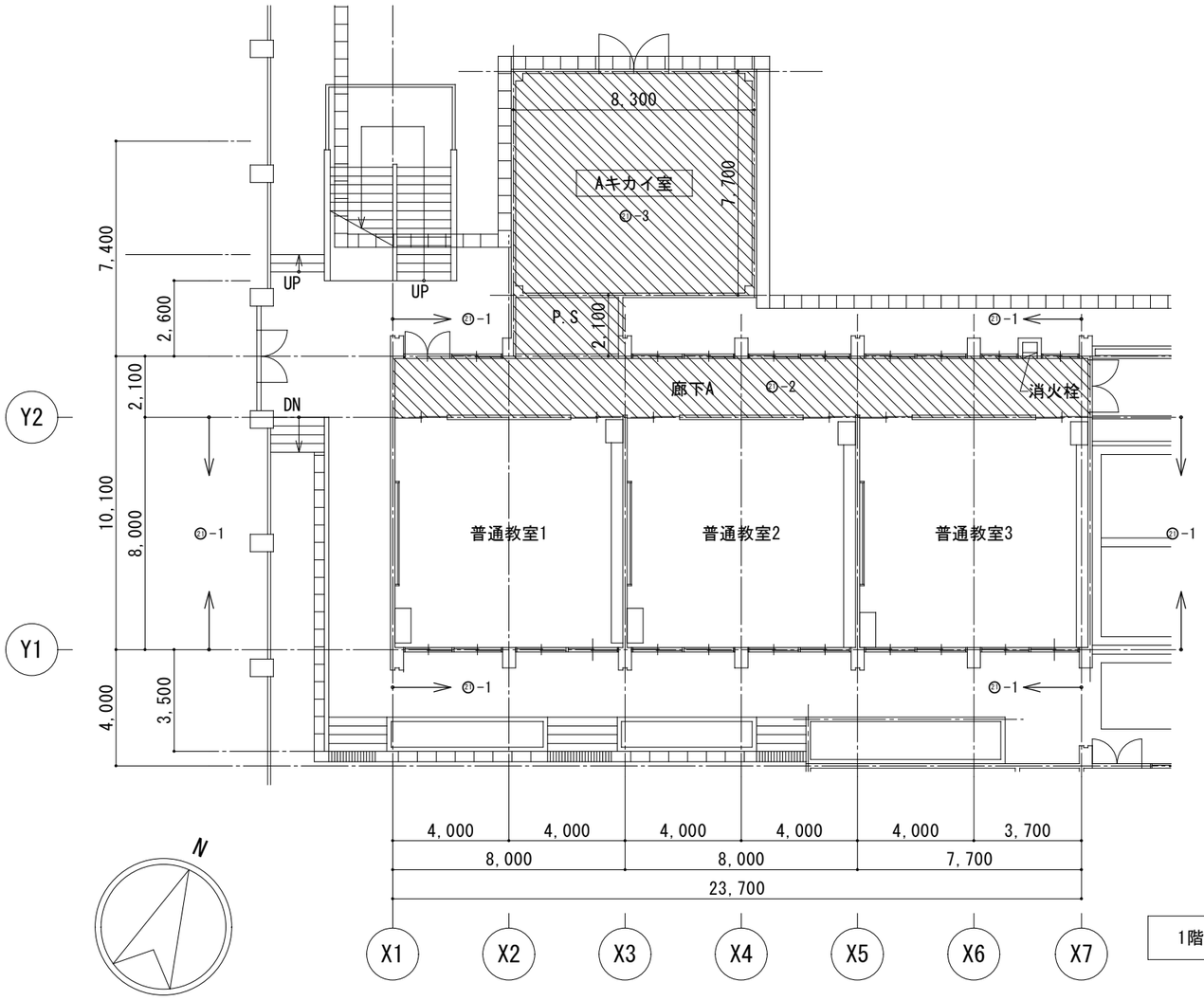

1階平面図　S=1:100

[普通教室棟]

施 主 印		niki architects,engineers & consultants （株）二基設計 1級建築士事務所登録 119-3024　TEL 098-939-1110（代） 〒904-2141　沖縄市池原 4-1-30　FAX 098-982-1007	1級建築士登録番号 第239237号 石川　豊	年月日 date	工事名称 title 中城村立小中学校耐力度調査（中城小学校21-1号棟）	図面番号 drawing no. A－０４
				縮 尺 scale A1＝1/100【A3＝1/200】	図面名称 drawing title 平面図（１）	整理番号 arrangement no. □□

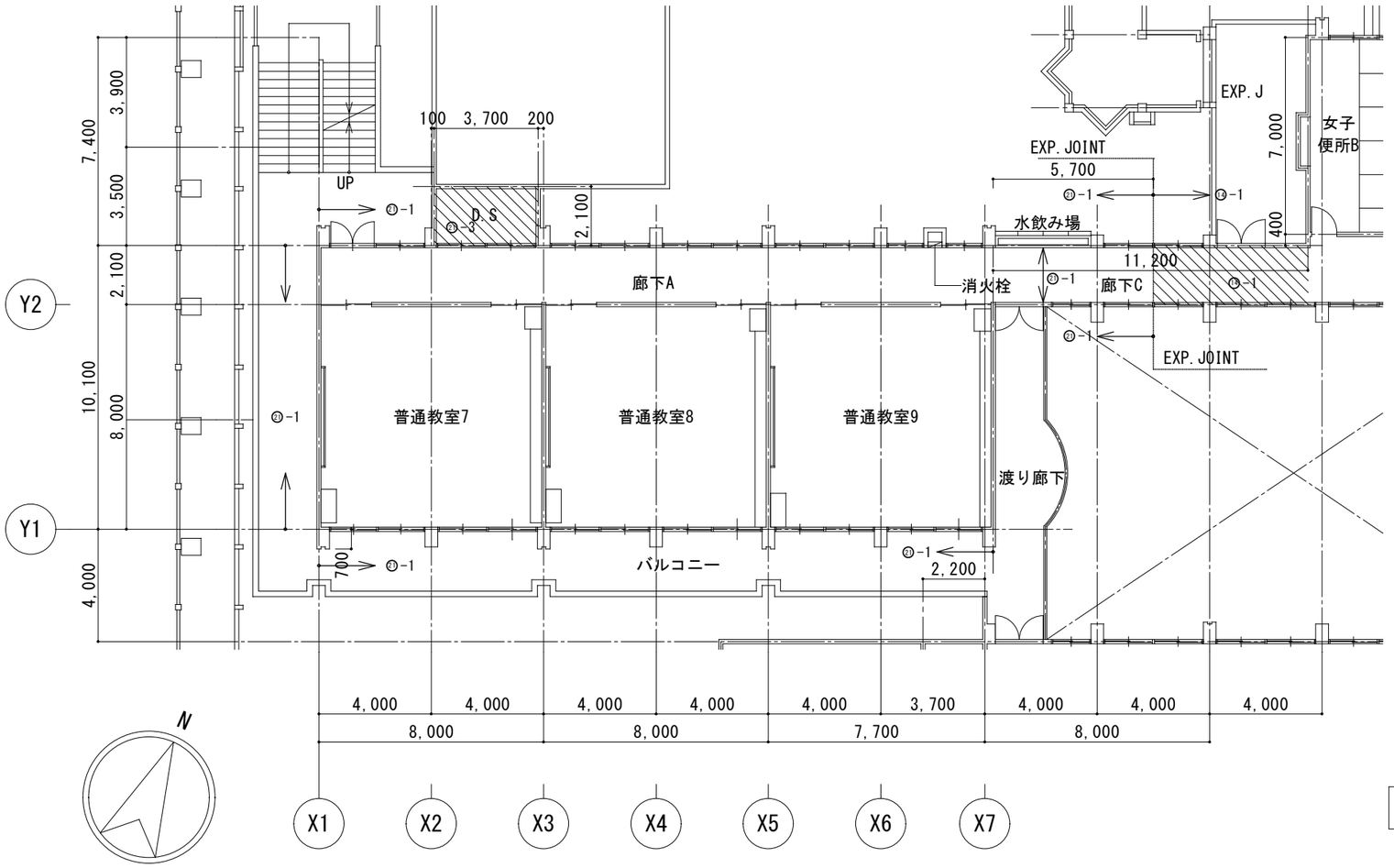

2階平面図　S=1:100

［普通教室棟］

施主印	niki architects,engineers & consultants （株）二基設計 1級建築士事務所登録 119-3024　TEL 098-939-1110（代） 〒904-2141　沖縄市池原 4-1-30　FAX 098-982-1007	1級建築士登録番号 第239237号 石川　豊	年月日 date 縮尺 scale A1＝1/100【A3＝1/200】	工事名称 title 中城村立小中学校耐力度調査（中城小学校21-1号棟） 図面名称 drawing title 平面図（２）	図面番号 drawing no. A－０５ 整理番号 arrangement no. □□

資料17　既存施設現況図（中城小学校）

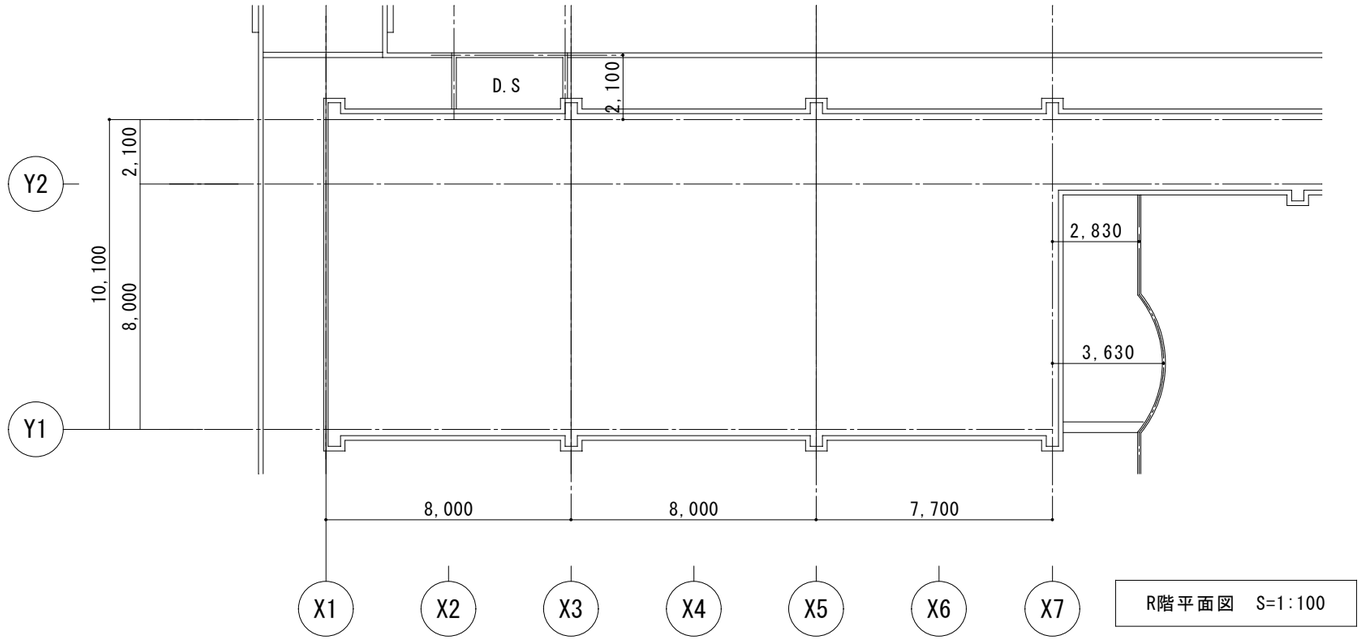

R階平面図　S=1:100

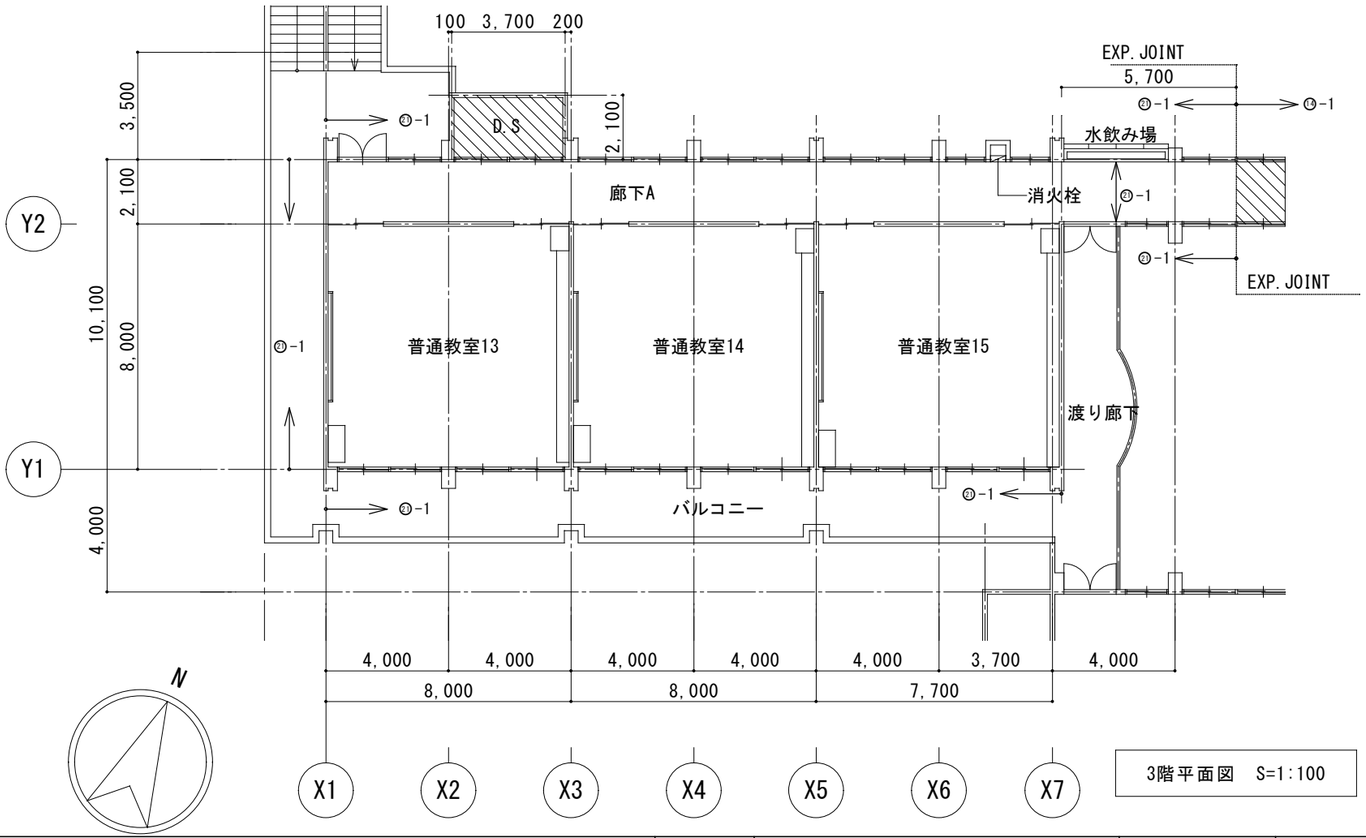

3階平面図　S=1:100

［普通教室棟］

施主印	niki architects,engineers & consultants （株）二基設計 1級建築士事務所登録 119-3024　TEL 098-939-1110（代） 〒904-2141　沖縄市池原 4-1-30　FAX 098-982-1007	1級建築士登録番号 第239237号 石川　豊	年月日 date	工事名称 title 中城村立小中学校耐力度調査（中城小学校21-1号棟）	図面番号 drawing no. A－06
			縮尺 scale A1＝1/100【A3＝1/200】	図面名称 drawing title 平面図（3）	整理番号 arrangement no. □□

資料17　既存施設現況図（中城小学校）

南側立面図

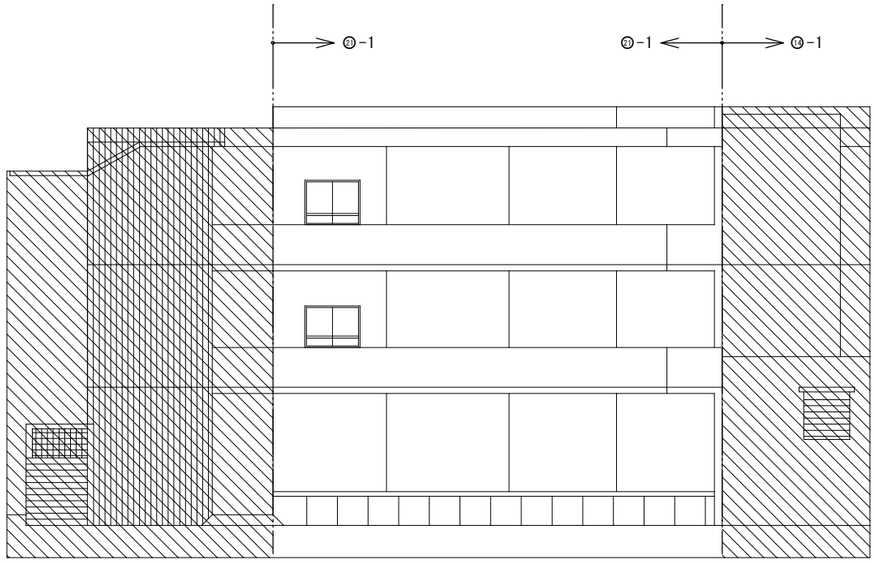

西側立面図

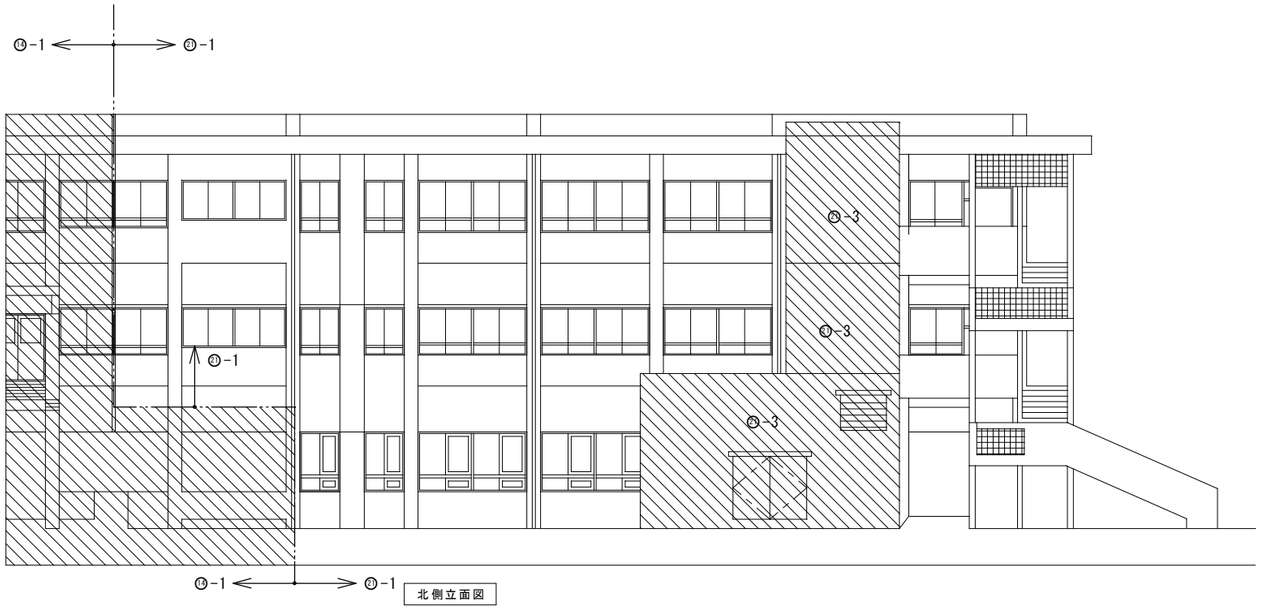

北側立面図

［普通教室棟］

施　主　印	niki architects,engineers & consultants （株）二基設計 １級建築士事務所登録 119-3024　TEL 098 - 939 - 1110（代） 〒904-2141　沖縄市池原 4-1-30　FAX 098 - 982 - 1007	1級建築士登録番号 第239237号 石川　豊	年月日 date 縮　尺 scale A1＝1/100【A3＝1/200】	工事名称 title 中城村立小中学校耐力度調査（中城小学校21-1号棟） 図面名称 drawing title 立面図	図面番号 drawing no. A－０７ 整理番号 arrangement no. □□

資料17　既存施設現況図（中城小学校）

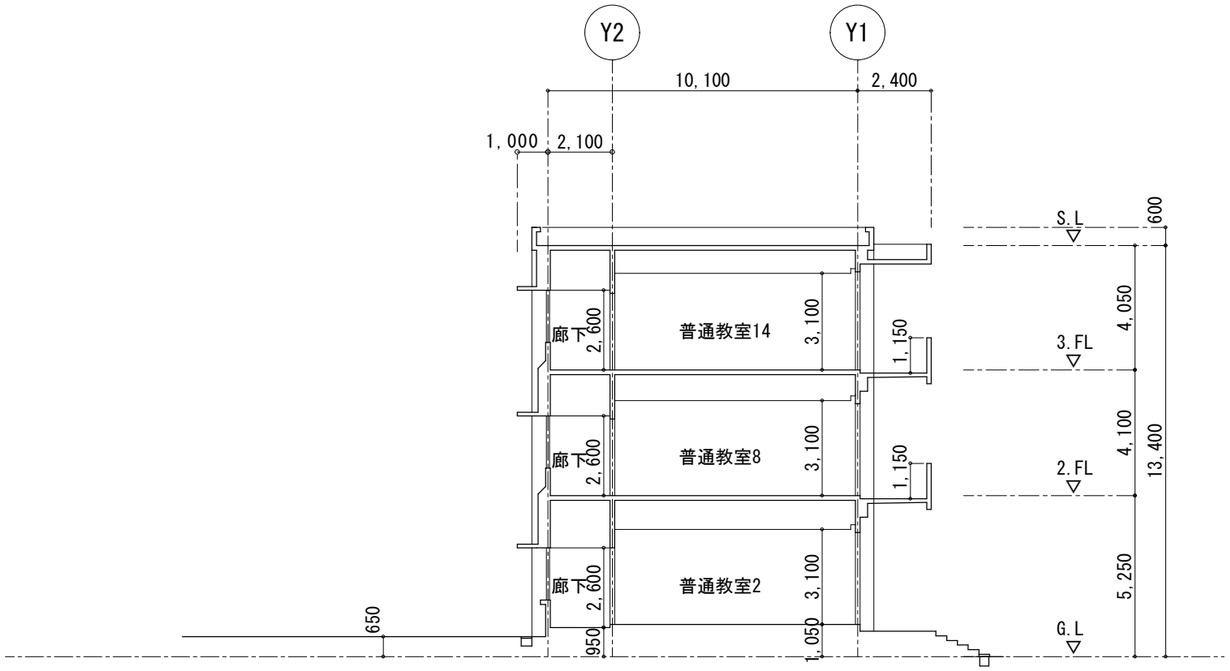

A－A　断面図

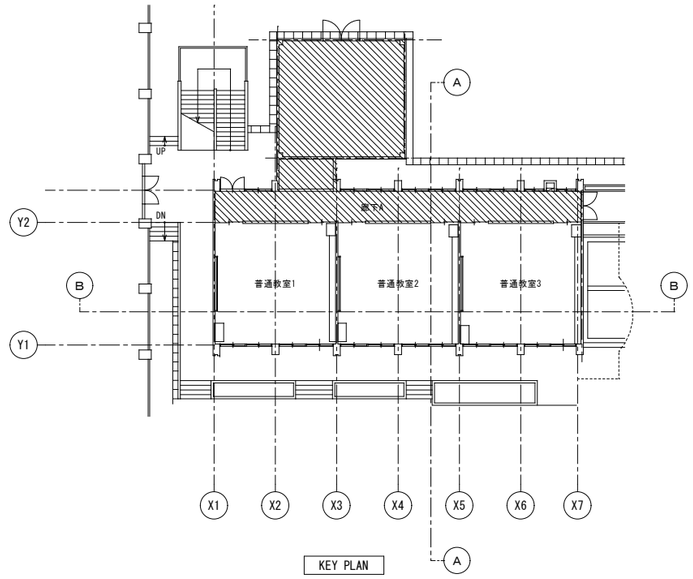

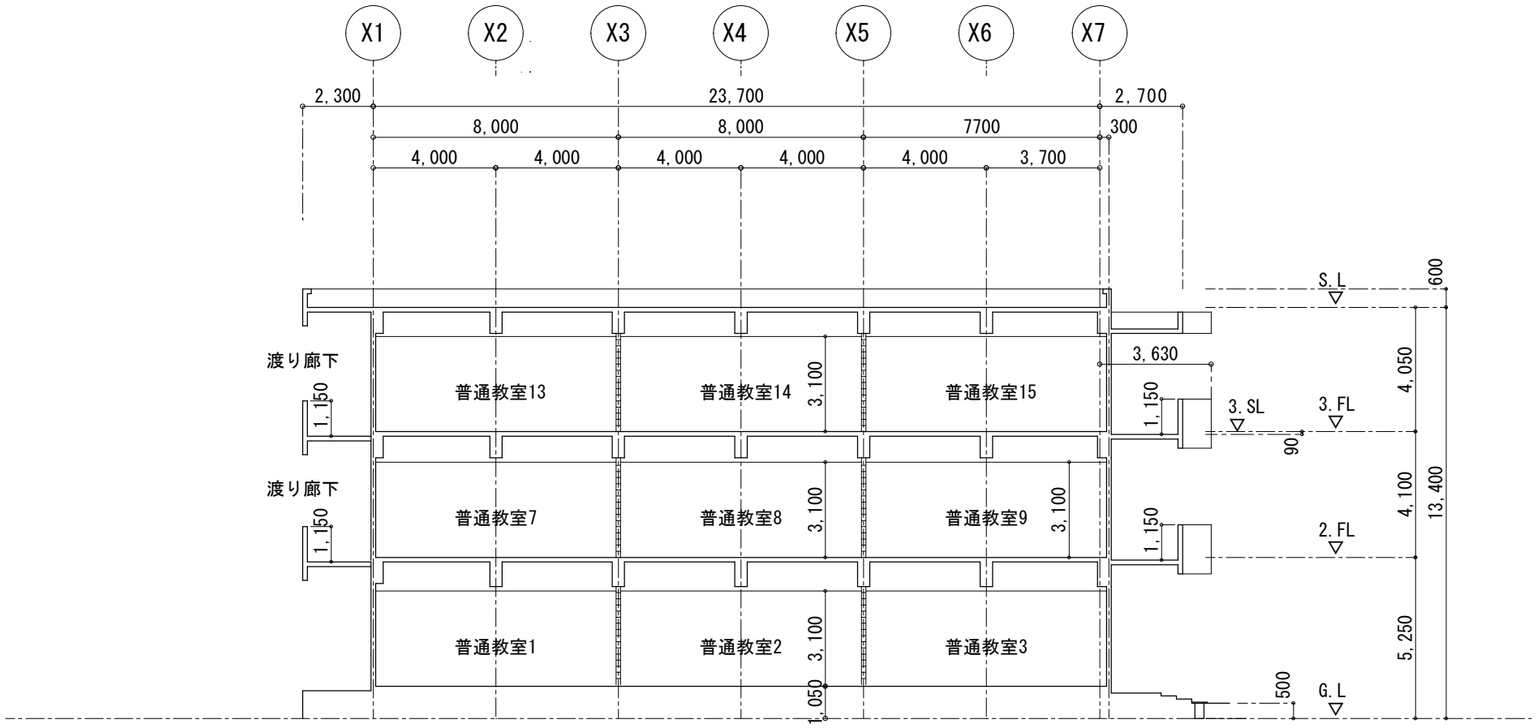

B－B　断面図

［普通教室棟］

施主印	niki architects, engineers & consultants （株）二基設計 1級建築士事務所登録 119-3024　TEL 098-939-1110（代） 〒904-2141　沖縄市池原 4-1-30　FAX 098-982-1007	1級建築士登録番号 第239237号 石川　豊	年月日 date	工事名称 title 中城村立小中学校耐力度調査（中城小学校21-1号棟）	図面番号 drawing no. A－０８
			縮尺 scale A1＝1/100【A3＝1/200】	図面名称 drawing title 断面図	整理番号 arrangement no. □□

A3

資料17　既存施設現況図（中城小学校）

２階伏図

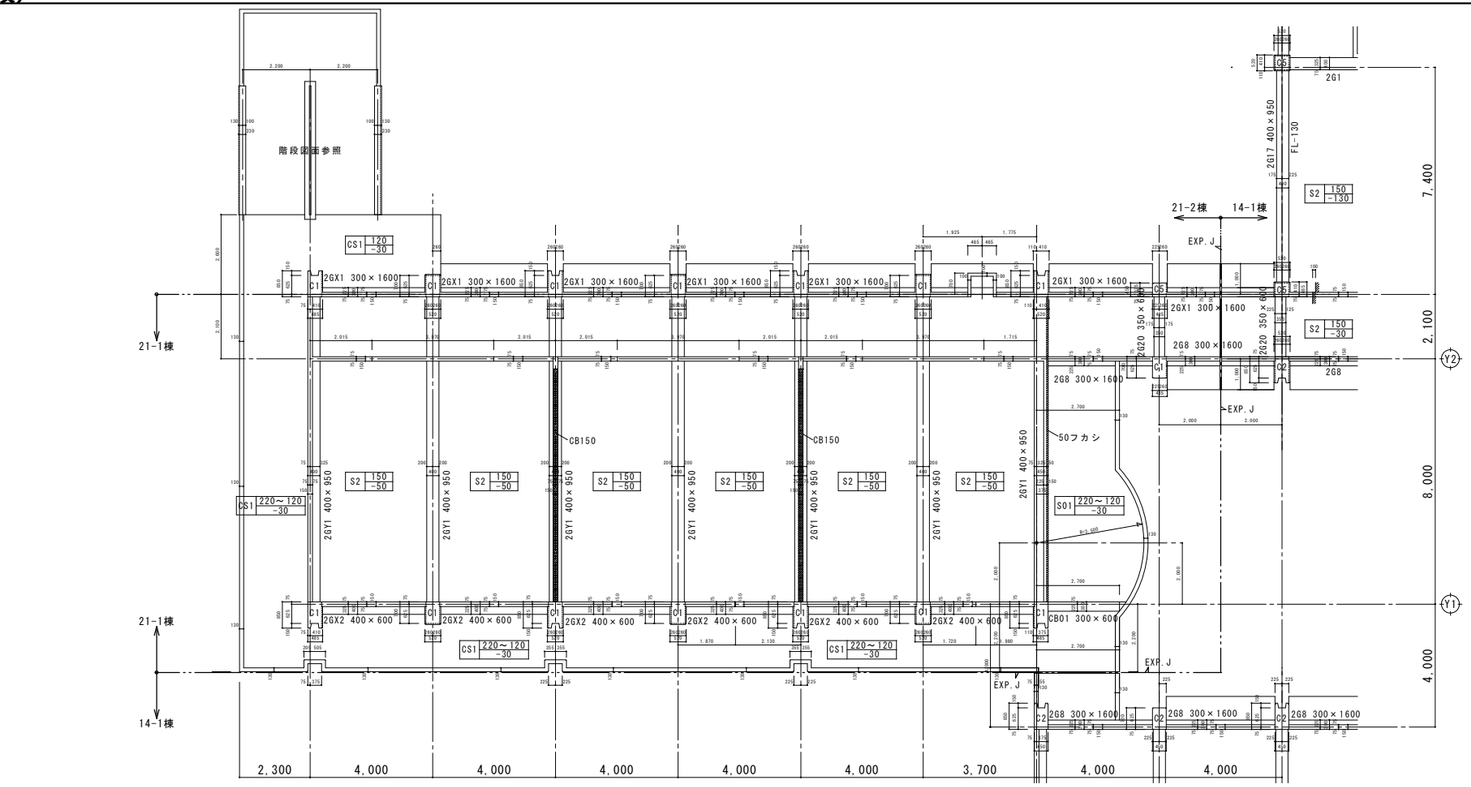

基礎伏図

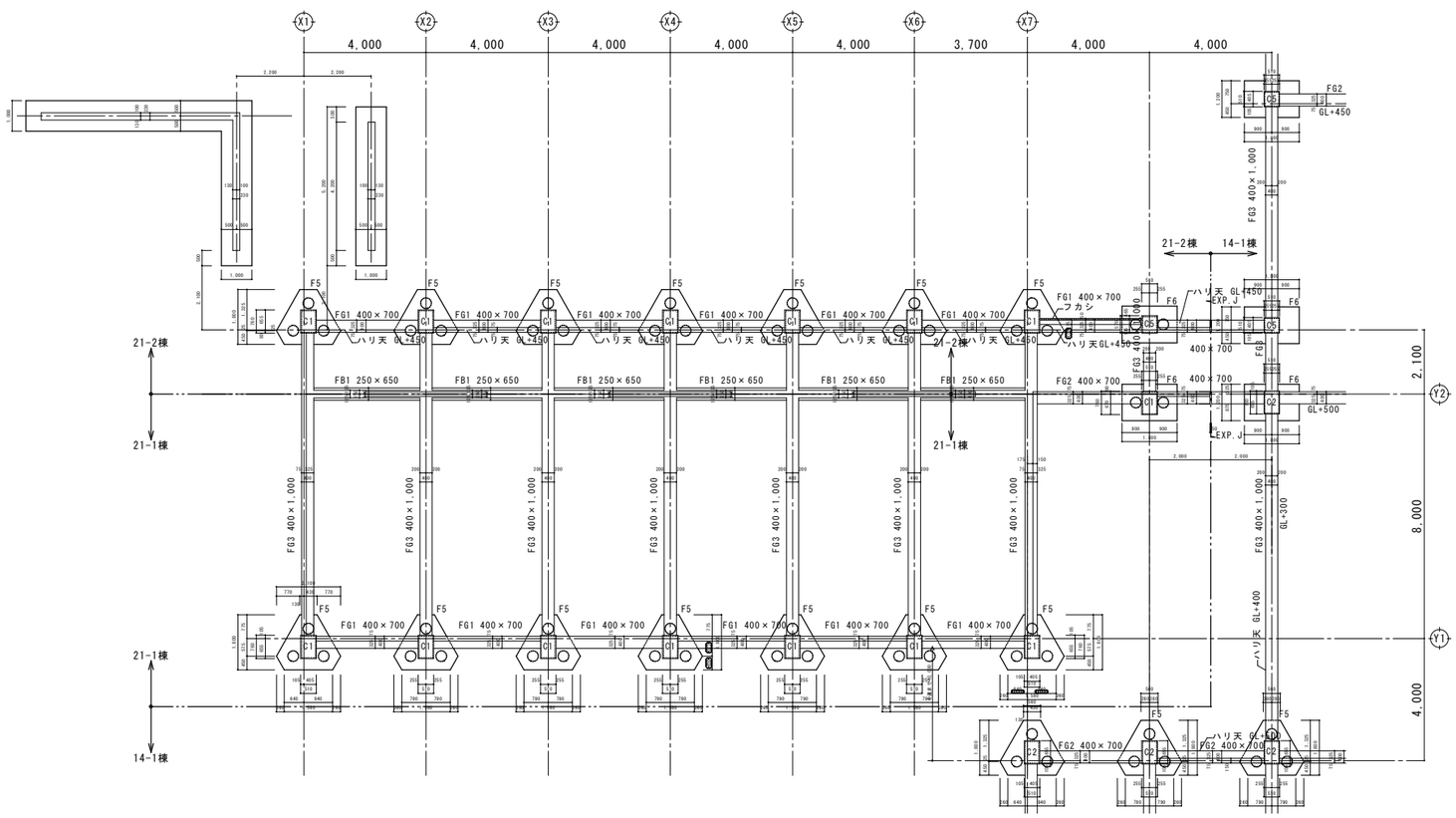

［普通教室棟］

施主印	niki architects, engineers & consultants （株）二基設計 1級建築士事務所登録 119-3024　TEL 098-939-1110（代） 〒904-2141　沖縄市池原 4-1-30　FAX 098-982-1007	1級建築士登録番号 第239237号 石川　豊	年月日 date	工事名称 title 中城村立小中学校耐力度調査（中城小学校21-1号棟）	図面番号 drawing no. S－０１
			縮　尺 scale A1＝1/100【A3＝1/200】	図面名称 drawing title 構造伏図（基礎・2階）	整理番号 arrangement no. □□

資料17　既存施設現況図（中城小学校）

R階伏図

RFL GL+13.400

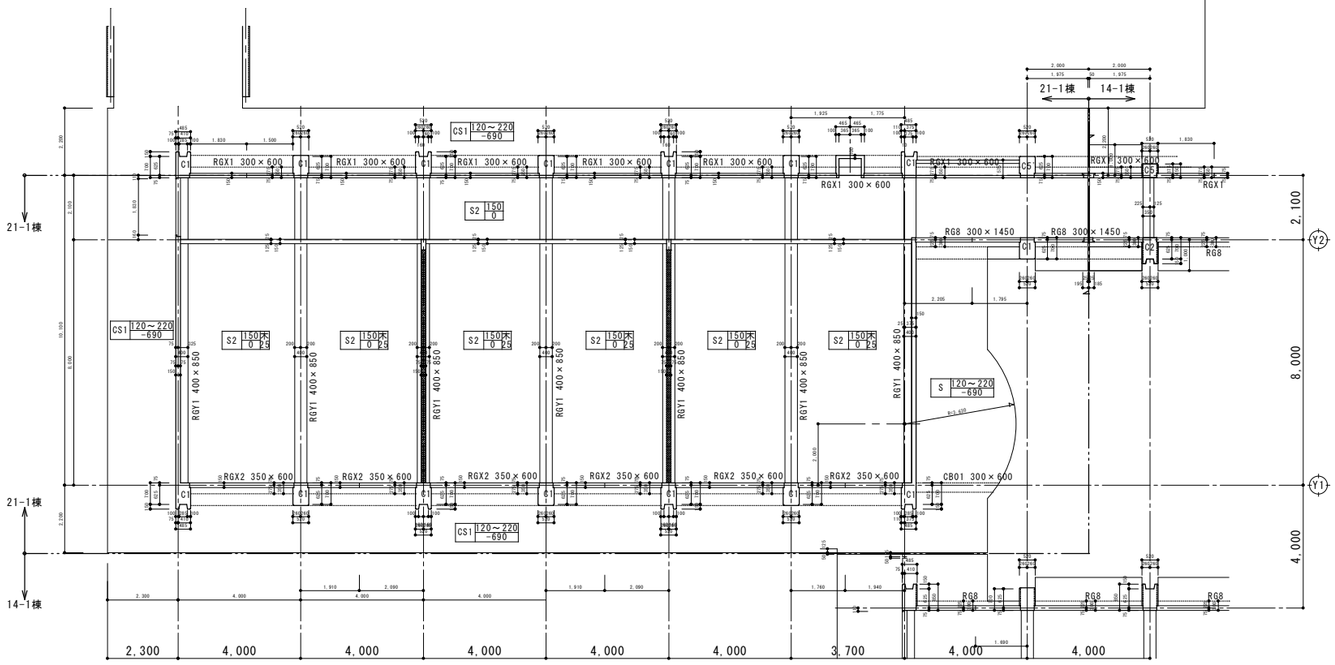

※教室部分木毛セメント板@25打込み
ロータ部分はなし

共通事項

ブロックを示す

3階伏図

※3FL GL+9.350

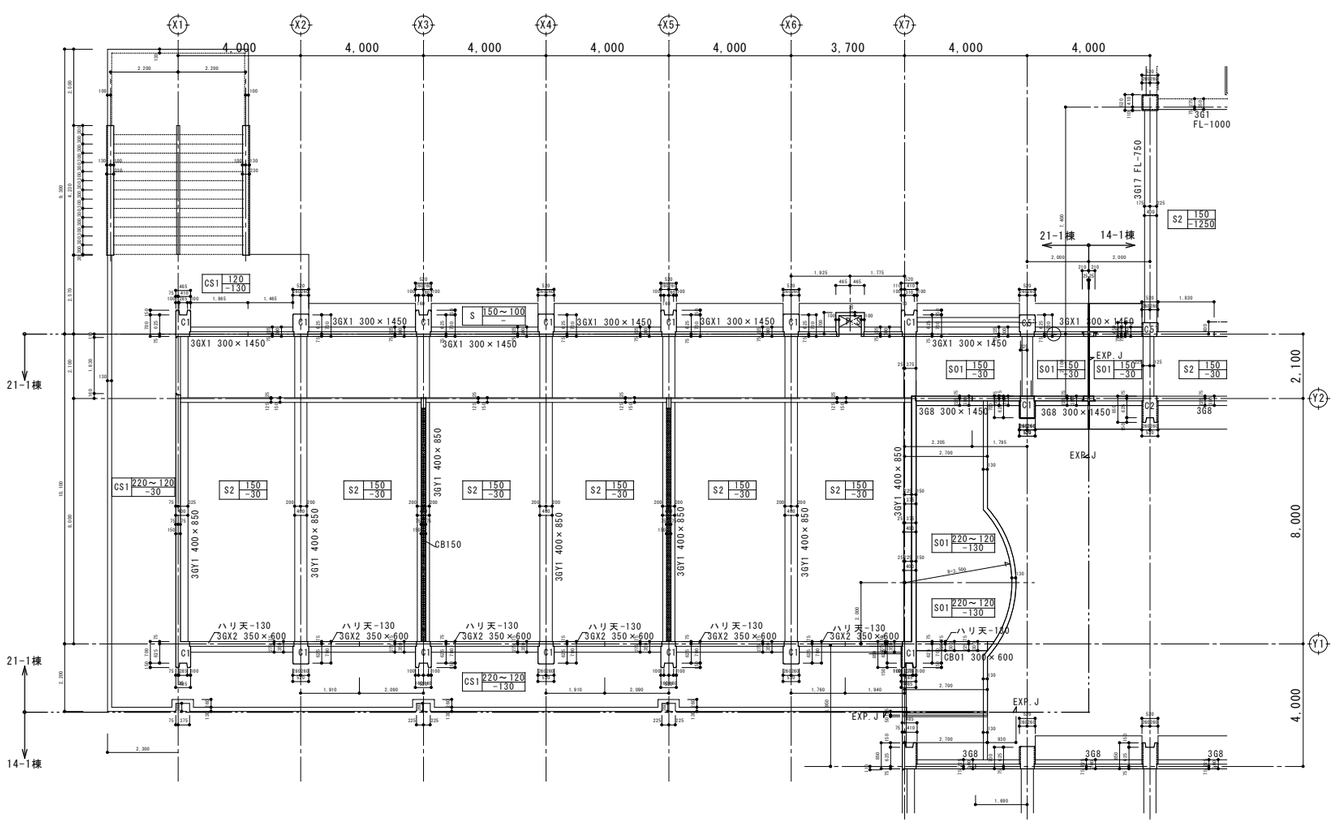

共通事項

ブロックを示す

［普通教室棟］

施　主　印		niki architects,engineers & consultants （株）二基設計 1級建築士事務所登録 119-3024　TEL 098 - 939 - 1110（代） 〒904-2141　沖縄市池原 4-1-30　FAX 098 - 982 - 1007	1級建築士登録番号 第239237号 石川　豊	年月日 date	工事名称 title 中城村立小中学校耐力度調査（中城小学校21-1号棟）	図面番号 drawing no. S－０２
				縮　尺 scale A1＝1/100【A3＝1/200】	図面名称 drawing title 構造伏図（3階・R階）	整理番号 arrangement no. □□

資料17　既存施設現況図（中城小学校）

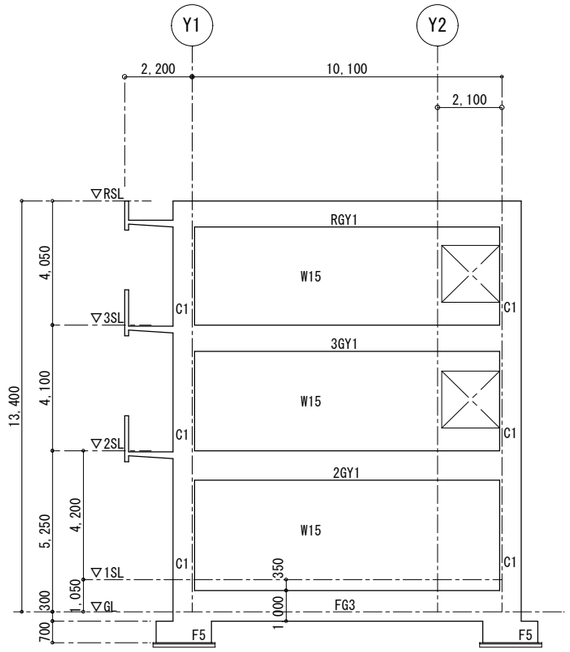

X1通 軸組図

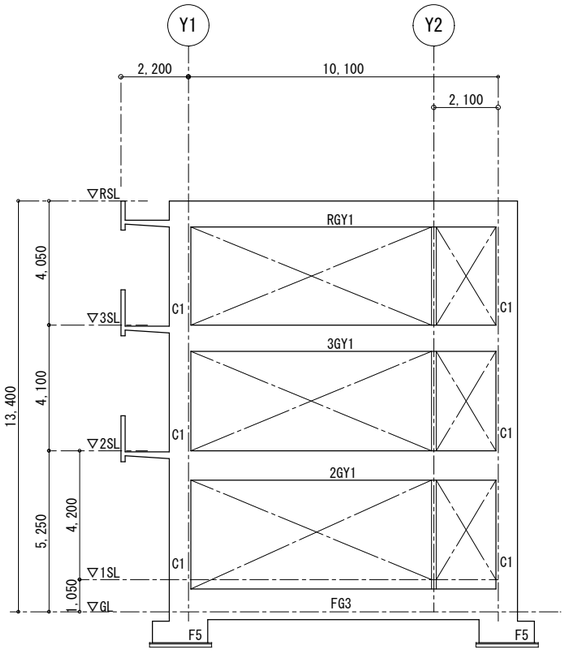

X2・X4・X6通 軸組図

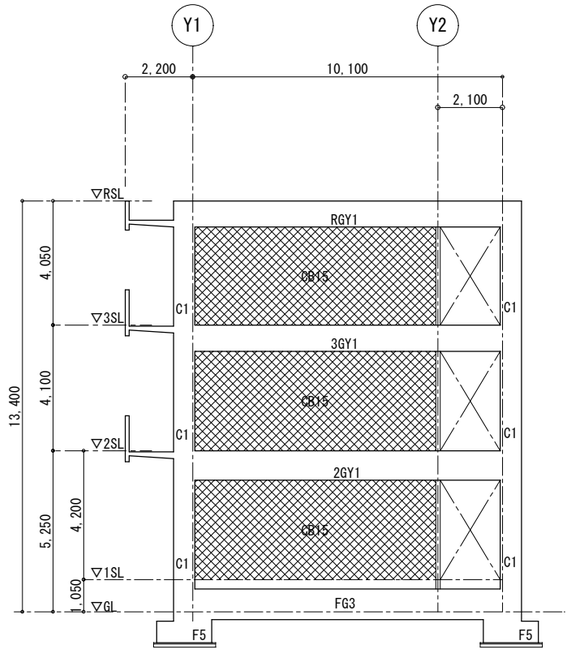

X3・X5通 軸組図

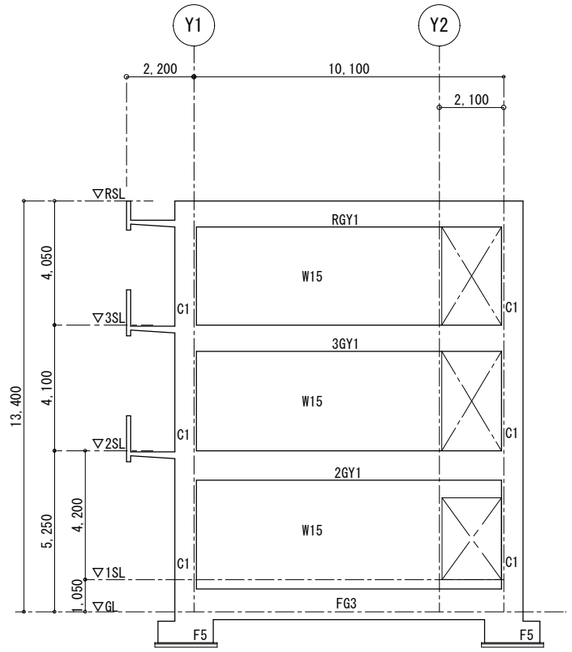

X7通 軸組図

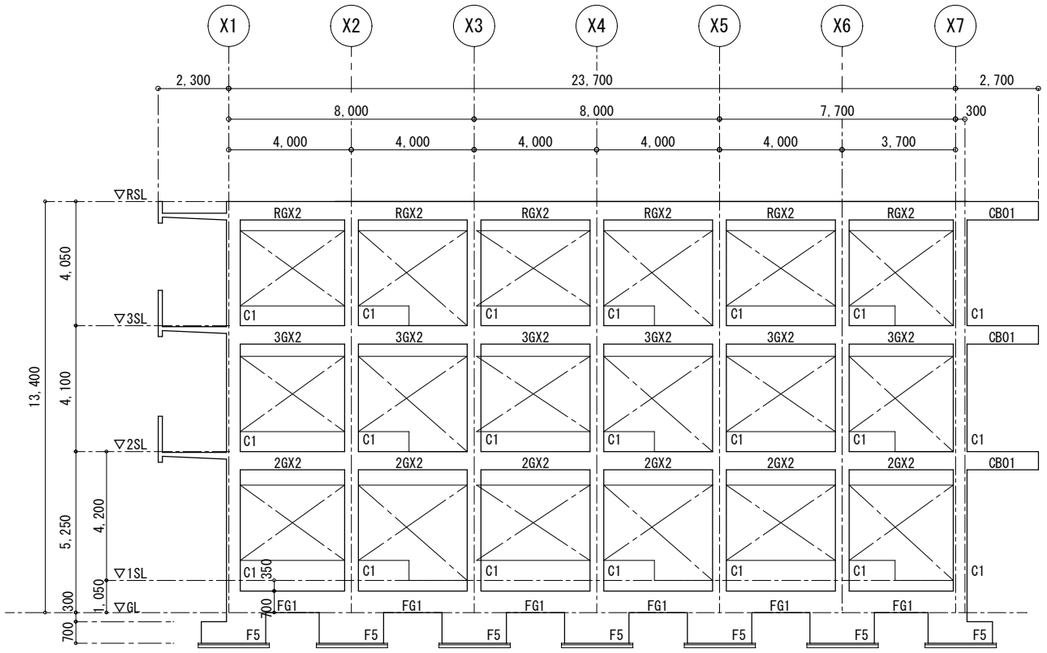

Y1通 軸組図

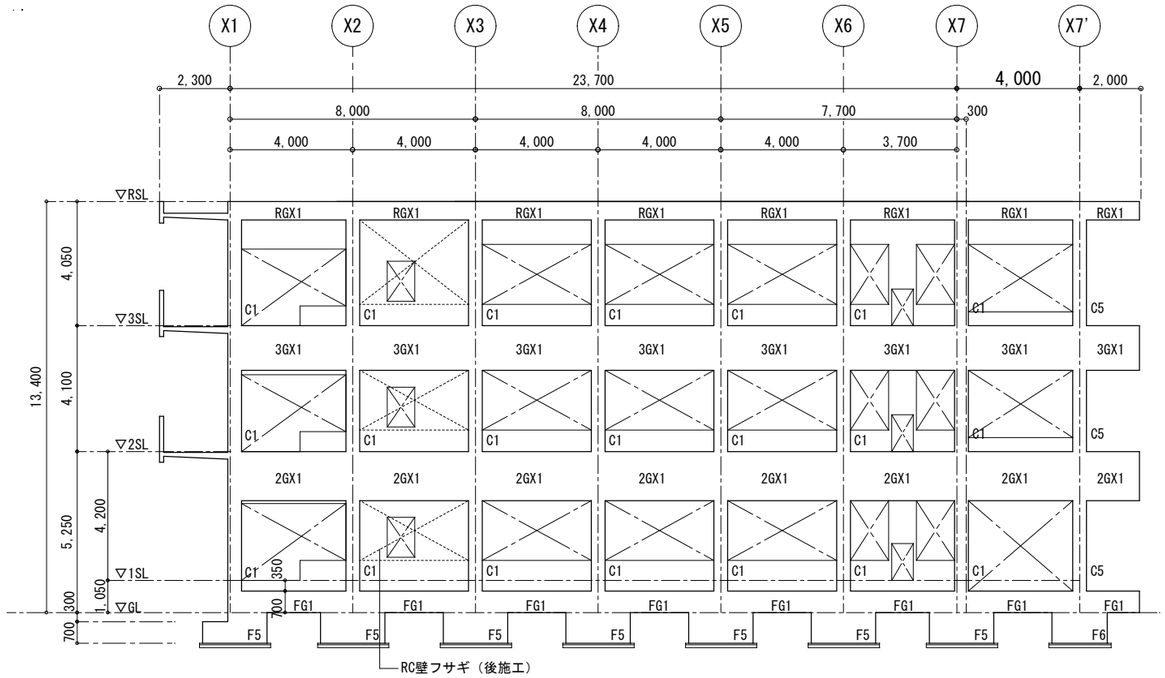

Y2'通 軸組図

［普通教室棟］

施主印	niki architects, engineers & consultants （株）二基設計 1級建築士事務所登録 119-3024　TEL 098-939-1110（代） 〒904-2141　沖縄市池原 4-1-30　FAX 098-982-1007	1級建築士登録番号 第239237号 石川　豊	年月日 date	工事名称 title 中城村立小中学校耐力度調査（中城小学校21-1号棟）	図面番号 drawing no. S-03
			縮尺 scale A1＝1/100【A3＝1/200】	図面名称 drawing title 軸組図	整理番号 arrangement no. □□

基 礎 リ ス ト　S=1:30

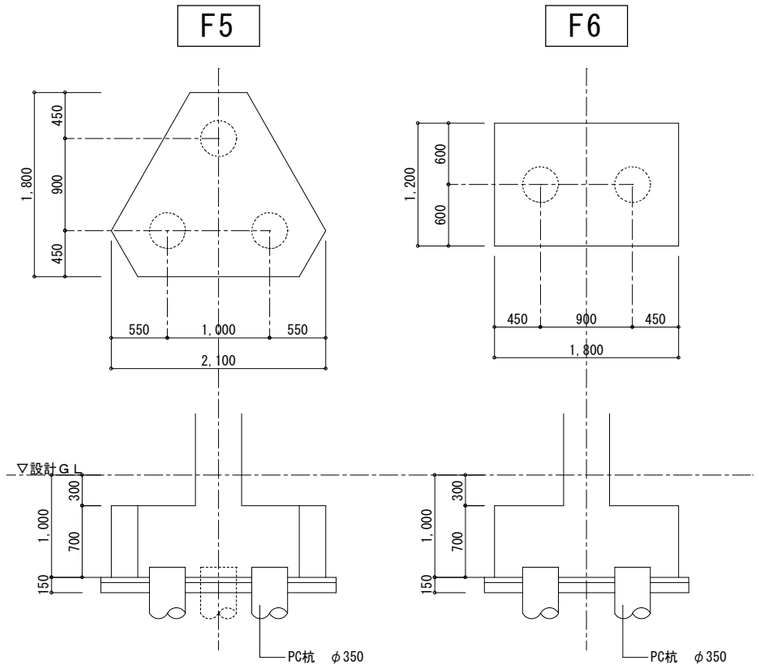

柱 リ ス ト　S=1:30

符号	C1	C5	特記事項
3階 断面			特記なき限り下記による 1.帯筋 一般部分　ロ-D10-@100 仕口部分　ロ-D10-@100 D.HOOP筋　⊠-D10-@600 2.B×D
B×D	450×700	450×450	
主　筋	14-D25	12-D25	
帯　筋	ロ-D10-@100	ロ-D10-@100	
備考			
2階 断面			
B×D	450×700	450×450	
主　筋	14-D25	12-D25	
帯　筋	ロ-D10-@100	ロ-D10-@100	
備考			
1階 断面			
B×D	450×700	450×450	
主　筋	14-D25	12-D25	
帯　筋	ロ-D10-@100	ロ-D10-@100	
備考			

大 梁 リ ス ト　S=1:30

符号	ＲＧＸ１	ＲＧＸ２	ＲＧＹ１	ＲＧ８	ＲＣＢ０１	
位置	全断面	全断面	全断面	全断面	全断面	
R階 断面	600 / 300	650 / 350	850 / 400	1,450 / 300	600 / 300	
B×D	300×600	350×600	400×850		300×600	
上端筋						
下端筋						
あばら筋				300×1450		
腹筋						
備考						
符号	３ＧＸ１	３ＧＸ２	３ＧＹ１	３Ｇ８	３ＣＢ０１	
位置	全断面	全断面	全断面	全断面	全断面	
3階 断面	1,450 / 300	600 / 350	850 / 400	1,450 / 300	600 / 300	
B×D		350×600	400×850		300×600	
上端筋						
下端筋						
あばら筋	300×1450			300×1450		
腹筋						
備考						
符号	２ＧＸ１	２ＧＸ２	２ＧＹ１	２Ｇ８	２ＧＸ２０	２ＣＢ０１
位置	全断面	全断面	全断面	全断面	全断面	全断面
2階 断面	1,600 / 300	600 / 400	950 / 400	1,600 / 300	600 / 350	600 / 300
B×D		400×600	400×950		350×600	300×600
上端筋						
下端筋						
あばら筋	300×1600			300×1600		
腹筋						
備考						

ス ラ ブ リ ス ト

符号	厚み
S1	150
S2	150
S01	120～220
CS1	120～220

基礎梁リスト　S=1:30

符号	FG1	FG2	FG3	FB1	*共通事項（基礎梁・大梁）
位置	全断面	全断面	全断面	全断面	
断面	400 / 700 / 100 / 50	400 / 700 / 100 / 50	400 / 1,000	250 / 650	特記なき限り下記による 1.あばら筋　ロ-D10-@200 腹筋　2-D10 幅止め筋　D-D10-@1000以内 2.B×D
B×D	400×700	400×700	400×1000	250×650	
上端筋					
下端筋					
あばら筋					

［普通教室棟］

施 主 印	niki architects,engineers & consultants （株）二基設計 １級建築士事務所登録 119-3024　TEL 098-939-1110（代） 〒904-2141　沖縄市池原 4-1-30　FAX 098-982-1007	1級建築士登録番号 第239237号 石川　豊	年月日 date	工事名称 title 中城村立小中学校耐力度調査（中城小学校21-1号棟）	図面番号 drawing no. Ｓ－０４
			縮　尺 scale A1＝1/30【A3＝1/60】	図面名称 drawing title 部材断面寸法図（部材リスト）	整理番号 arrangement no. □□

資料17　既存施設現況図（津覇小学校）

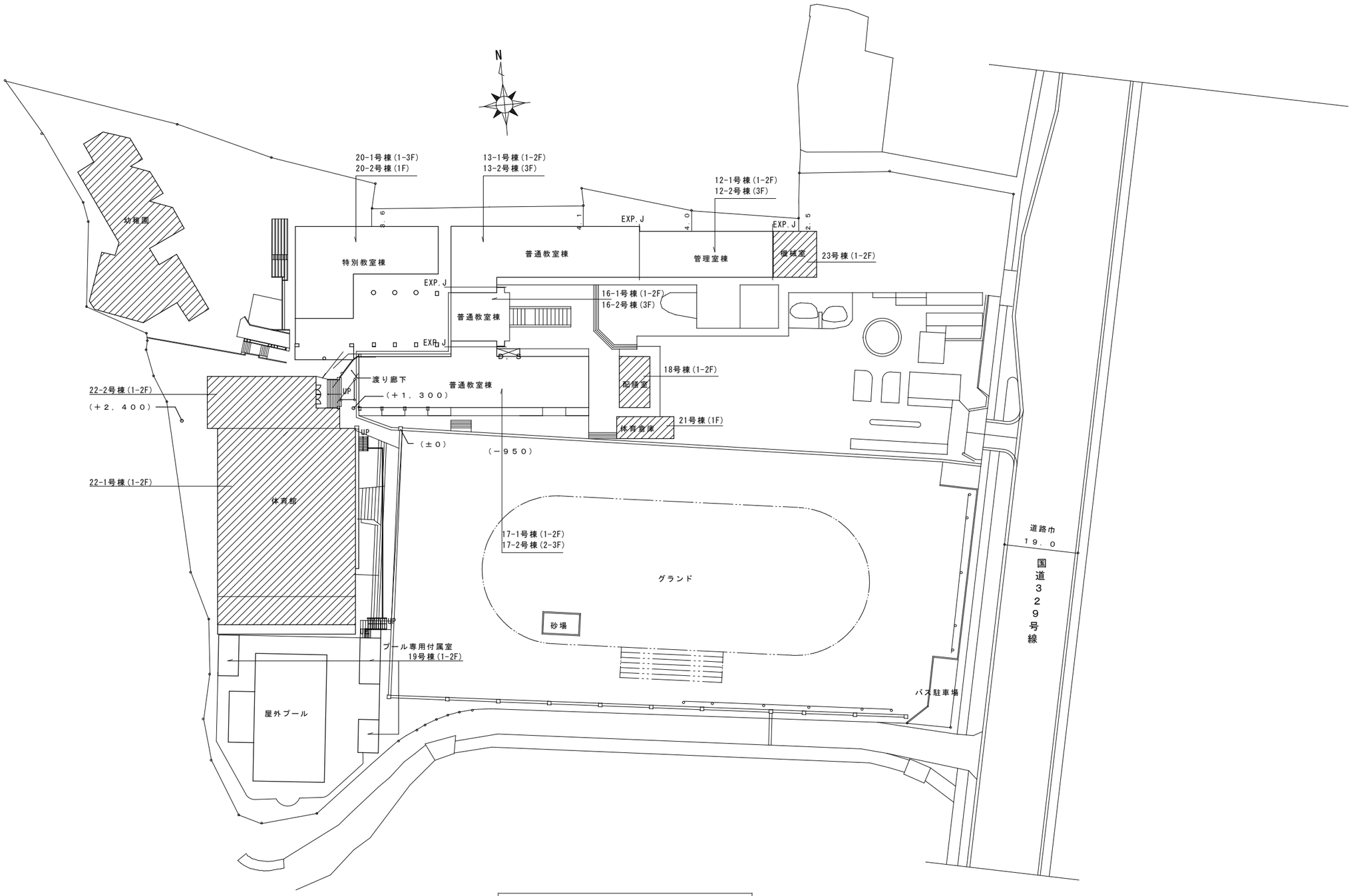

配　置　図　S=1:400

施　主　印		niki architects,engineers & consultants （株）二基設計 １級建築士事務所登録 119-3024　TEL 098-939-1110（代） 〒904-2141　沖縄市池原 4-1-30　FAX 098-982-1007	1級建築士登録番号 第239237号 石川　豊	年月日 date	工事名称 title 中城村立小中学校耐力度調査（津覇小学校全体）	図面番号 drawing no. A－０１
				縮　尺 scale A1＝1/400【A3＝1/800】	図面名称 drawing title 配置図	整理番号 arrangement no. □□

資料17　既存施設現況図（津覇小学校）

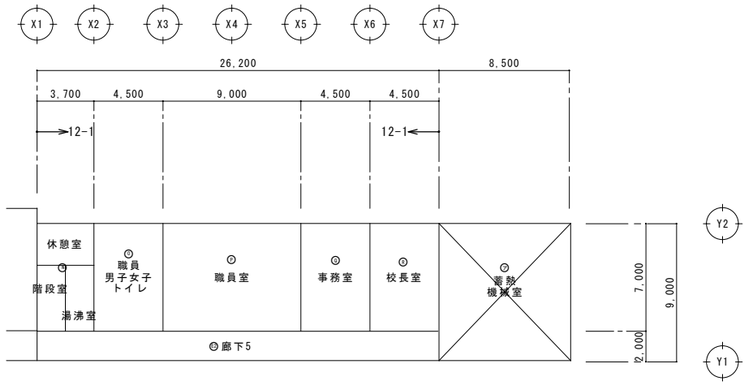

1階床面積　1/200

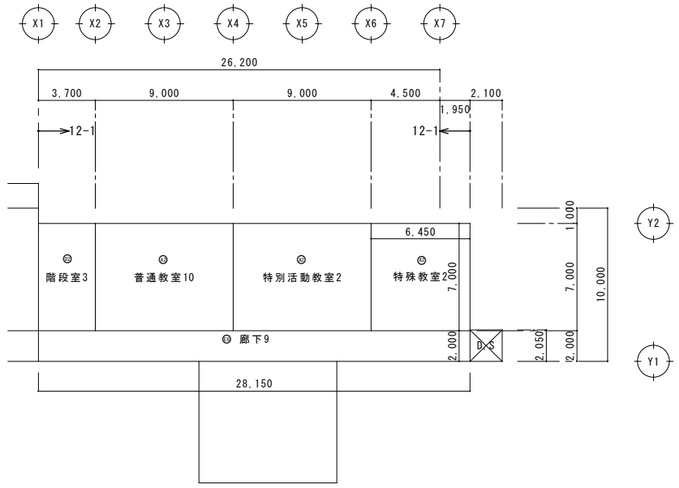

2階床面積　1/200

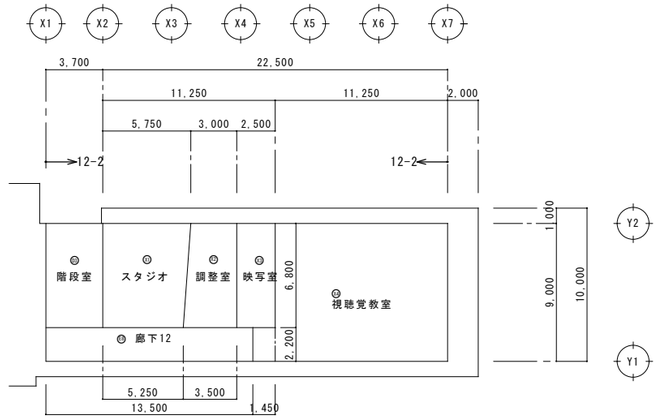

3階床面積　1/200

床面積　(12-1号棟)

階　数	室　　名	室　数	算　　定	合　計
1階	⑭ 職員休憩室　湯沸室	1	３．７×７．０	２５．９
	⑬ 職員便所	1	４．５×７．０	３１．５
	⑫ 職員室	1	９．０×７．０	６３．０
	⑪ 事務室	1	４．５×７．０	３１．５
	⑩ 校長室	1	４．５×７．０	３１．５
	⑨ 廊下5	1	２．０×２６．２	５２．４
	小　計(12-1号棟)			２３５．８

床面積　(12-1号棟)

階　数	室　　名	室　数	算　　定	合　計
2階	⑮ 階段室3	1	３．７×７．０	２５．９
	⑯ 普通教室10 特別活動教室2	2	９．０×７．０＝６３．０	１２６．０
	⑰ 特殊教室2	1	６．４５×７．０	４５．１５
	⑧ 廊下9	1	２．０×２８．１５	５６．３
	小　計(12-1号棟)			２５３．３５
	合　計(12-1号棟)			４８９．１５

≒４９０㎡

床面積　(12-2号棟)

階　数	室　　名	室　数	算　　定	合　計
3階	⑮ 階段室3	1	３．７×６．８	２５．１６
	⑭ スタジオ	1	（５．２５＋５．７５）×６．８÷２	３７．４
	⑬ 映写室	1	６．８×２．５	１７．０
	⑫ 調整室	1	（３．０＋３．５）×６．８÷２	２２．１
	⑯ 視聴覚教室	1	９．０×１１．２５ ２．２×１．４５	１０４．４４
	⑧ 廊下12	1	２．２×１３．５	２９．７
	合　計(12-2号棟)			２３５．８

≒２３６㎡

［管理室棟］

施　主　印	niki architects,engineers & consultants （株）二基設計 １級建築士事務所登録 119-3024　TEL 098－939－1110（代） 〒904-2141　沖縄市池原 4-1-30　FAX 098－982－1007	1級建築士登録番号 第239237号 石川　豊	年月日 date	工事名称 title 中城村立小中学校耐力度調査（津覇小学校12-1・2号棟）	図面番号 drawing no. A－０２
			縮　尺 scale A1＝1/200【A3＝1/400】	図面名称 drawing title 面積算定表	整理番号 arrangement no. □□

内部仕上表

階	室名	床	幅木	壁	天井	天井下地	廻り縁
1階	階段室	ア）2mmビニール系床タイル張り	ソフト幅木	ア）15mmモルタル金ゴテＥＰ塗り	コンクリート打ち放しＥＰ塗り	－	－
	廊　下	同　上	同　上	同　上	ア）9.5mm吸音あなあき石膏ボード張り　ア）9.5mm平石膏ボード張り	ＬＧＳ	塩ビ製
	湯沸室	ウレタン塗床	同　上	同　上	ア）9mm穿孔石膏ボード張り	同　上	同　上
	休憩室	ア）15杉板の上タタミ敷き	タタミ寄せ	ア）5mm銘木合板張り	軽量骨材仕上塗吹付け	同　上	同　上
	男子職員 ロッカー室	ア）2mmビニール系床タイル張り	ソフト幅木	ア）15mmモルタル金ゴテＥＰ塗り	ア）6mmフレキシブルボード張り	同　上	同　上
	男子職員 トイレ	25角床用モザイクタイル張り	－	108角タイル張り	同　上	同　上	同　上
	女子職員 ロッカー室	ア）2mmビニール系床タイル張り	ソフト幅木	ア）15mmモルタル金ゴテＥＰ塗り	同　上	同　上	同　上
	女子職員 トイレ	25角床用モザイクタイル張り	－	108角タイル張り	同　上	同　上	同　上
	職員室	ア）2mmビニール系床タイル張り	ラワン	ア）5.5mmラワン合板下地ビニールクロス張り　ア）5.5mm穿孔合板張り	ア）9mmロックウール化粧吸音板張り	同　上	同　上
	事務室	同　上	同　上	同　上	同　上	同　上	同　上
	校長室	同　上	ソフト幅木	ア）5.5mmラワン合板OP塗り	同　上	同　上	同　上
2階	階段室	ア）2mmビニール系床タイル張り	ソフト幅木	ア）15mmモルタル金ゴテＥＰ塗り	コンクリート打ち放しＥＰ塗り	－	－
	廊　下	同　上	同　上	同　上	ア）9.5mm吸音あなあき石膏ボード張り　ア）9.5mm平石膏ボード張り	ＬＧＳ	塩ビ製
	普通教室 1	同　上	ラワン	ア）5.5mmラワン合板下地ビニールクロス張り　ア）5.5mm穿孔合板張り	ア）9mmロックウール化粧吸音板張り	同　上	同　上
	普通教室 2	同　上	同　上	同　上	同　上	同　上	同　上
	特殊教室	同　上　　ア）15杉板の上タタミ敷き	同　上	同　上	同　上	同　上	同　上
3階	階段室	ア）2mmビニール系床タイル張り	ソフト幅木	ア）15mmモルタル金ゴテＥＰ塗り	ア）9.5mm吸音あなあき石膏ボード張り	ＬＧＳ	塩ビ製
	廊　下	ア）2.5mmビニールシート張り	同　上	同　上	ア）9.5mm吸音あなあき石膏ボード張り　ア）9.5mm平石膏ボード張り	同　上	同　上
	スタジオ	ア）5.5mmビニール層積層床シート張り	同　上	ア）5.5mm穿孔合板張り	ア）9mmロックウール化粧吸音板張り	同　上	同　上
	視聴覚教室	ア）24耐水ベニヤ下地カーペット張り	ラワン	同　上	同　上	同　上	同　上
	調整室・映写室	同　上	同　上	同　上	同　上	同　上	同　上

外部仕上表

柱	コンクリート打ち放しＶＰ塗り
外壁	1階・2階コンクリート打ち放しＶＰ塗り 3階ア）150mmＣＢ積みア20mmモルタル塗りＶＰ仕上げ　　3階一部コンクリート打ち放しＶＰ塗り
屋根	コンクリート金ゴテ押さえシート防水仕上げ

［管理室棟］

施　主　印		niki architects,engineers & consultants （株）二基設計 １級建築士事務所登録 119-3024　TEL 098－939－1110（代） 〒904-2141　沖縄市池原 4-1-30　FAX 098－982－1007	1級建築士登録番号 第239237号 石川　豊	年月日 date	工事名称 title 中城村立小中学校耐力度調査（津覇小学校12-1・2号棟）	図面番号 drawing no. Ａ－０３
				縮　尺 scale A1＝1/non【A3＝1/non】	図面名称 drawing title 仕上表（内外）	整理番号 arrangement no. □□

資料17　既存施設現況図（津覇小学校）

1階　平面図

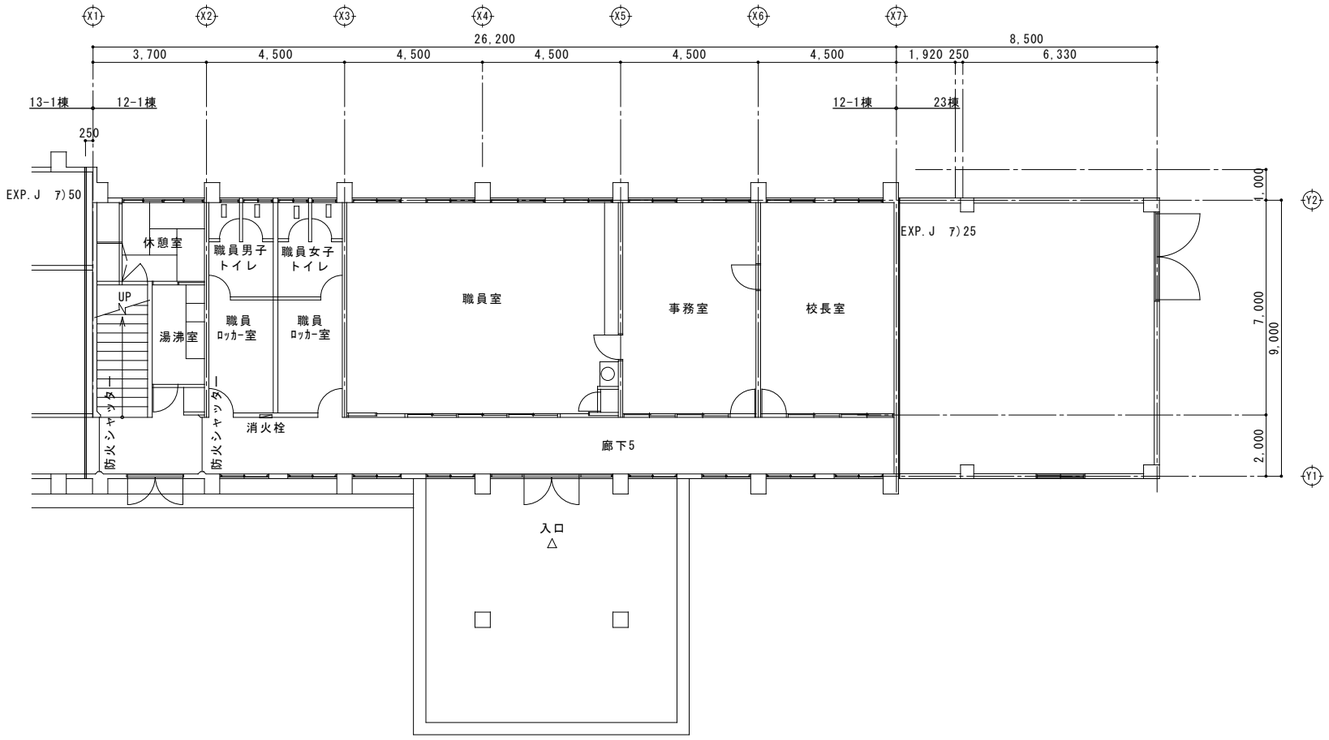

2階　平面図

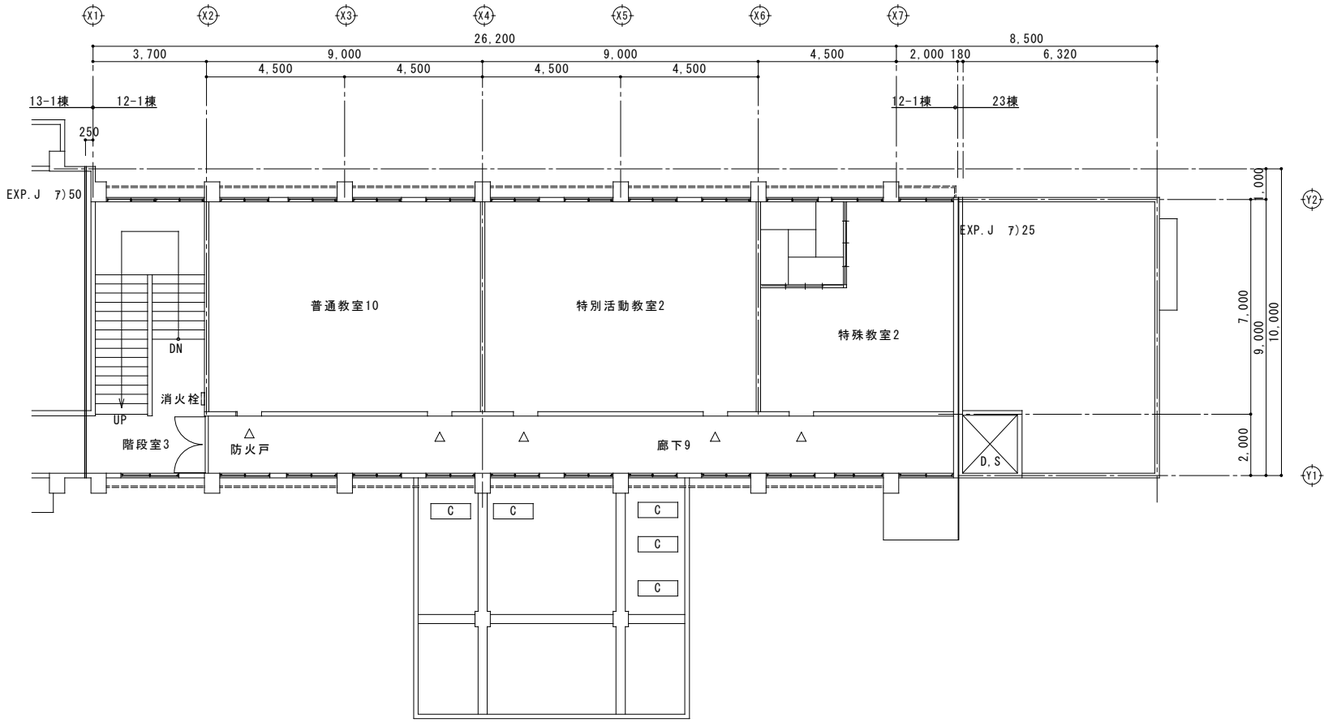

［管理室棟］

施　主　印	niki architects, engineers & consultants （株）二基設計 1級建築士事務所登録 119-3024　TEL 098-939-1110（代） 〒904-2141　沖縄市池原 4-1-30　FAX 098-982-1007	1級建築士登録番号 第239237号 石川　豊	年月日 date	工事名称 title 中城村立小中学校耐力度調査（津覇小学校12-1・2号棟）	図面番号 drawing no. A－04
			縮　尺 scale A1＝1/100【A3＝1/200】	図面名称 drawing title 1階・2階　平面図	整理番号 arrangement no. □□

3F　平面図

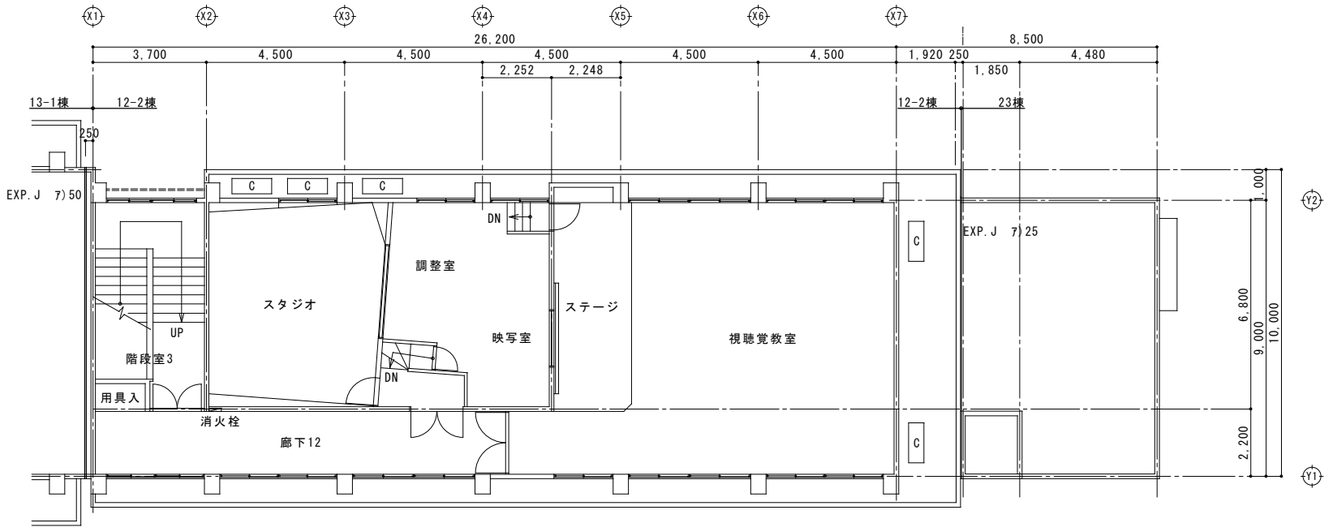

RF　平面図

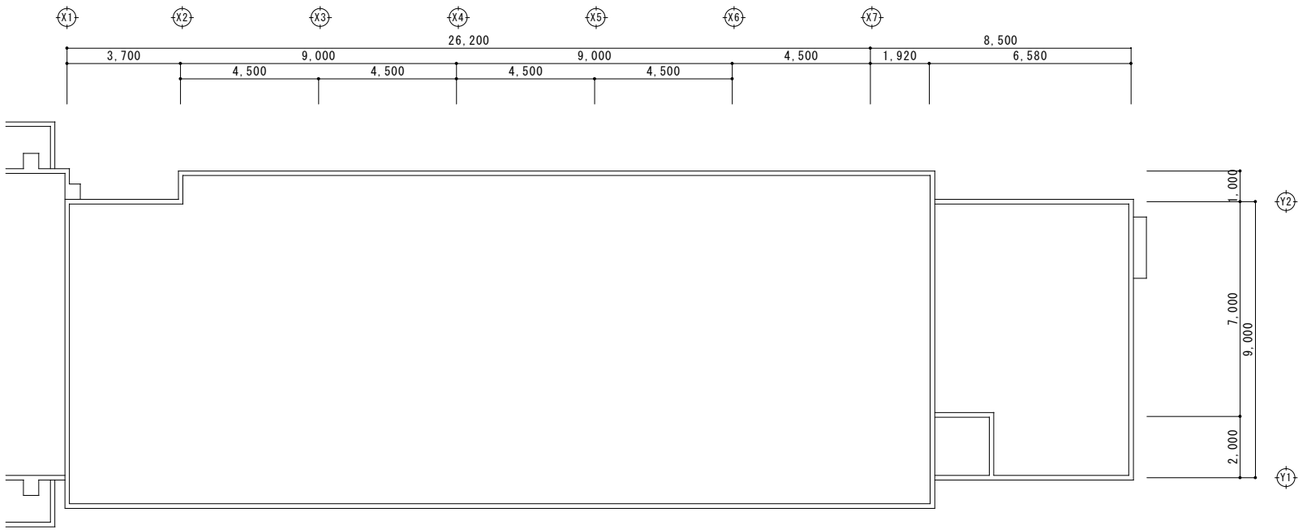

［管理室棟］

施主印	niki architects,engineers & consultants （株）二基設計 1級建築士事務所登録 119-3024　TEL 098-939-1110（代） 〒904-2141　沖縄市池原 4-1-30　FAX 098-982-1007	1級建築士登録番号 第239237号 石川　豊	年月日 date	工事名称 title 中城村立小中学校耐力度調査（津覇小学校12-1・2号棟）	図面番号 drawing no. A－05
			縮尺 scale A1＝1/100【A3＝1/200】	図面名称 drawing title 3階・R階　平面図	整理番号 arrangement no. □□

資料17　既存施設現況図（津覇小学校）

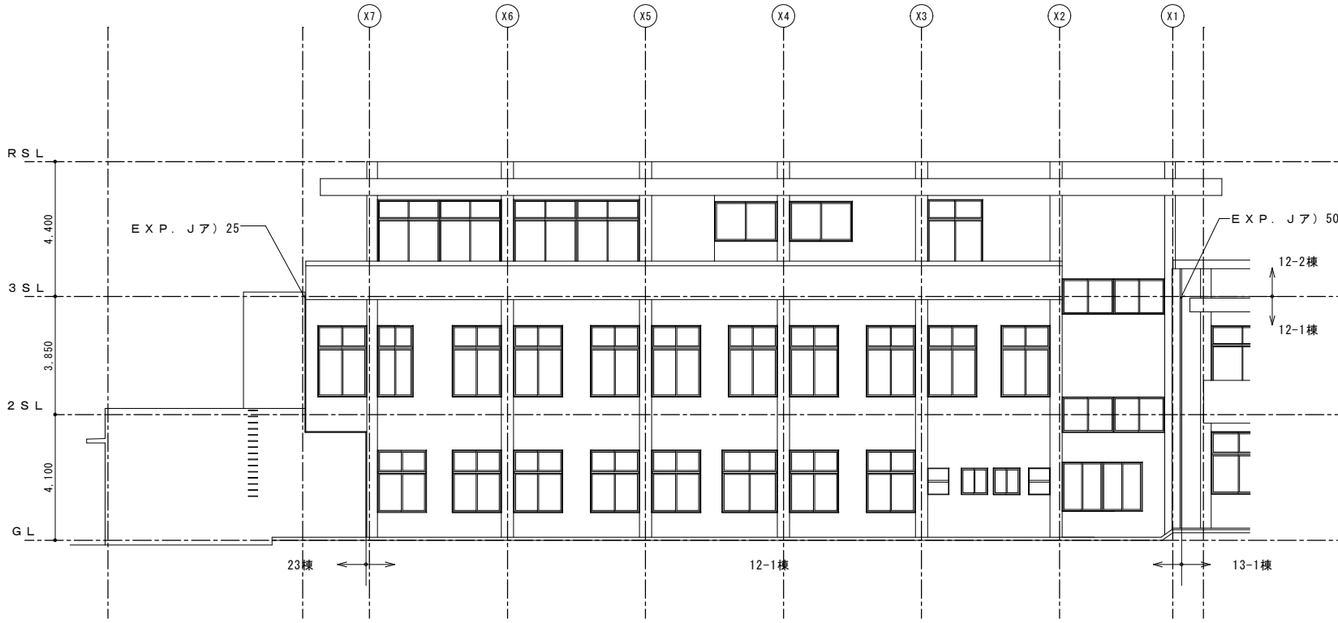

① 立面図

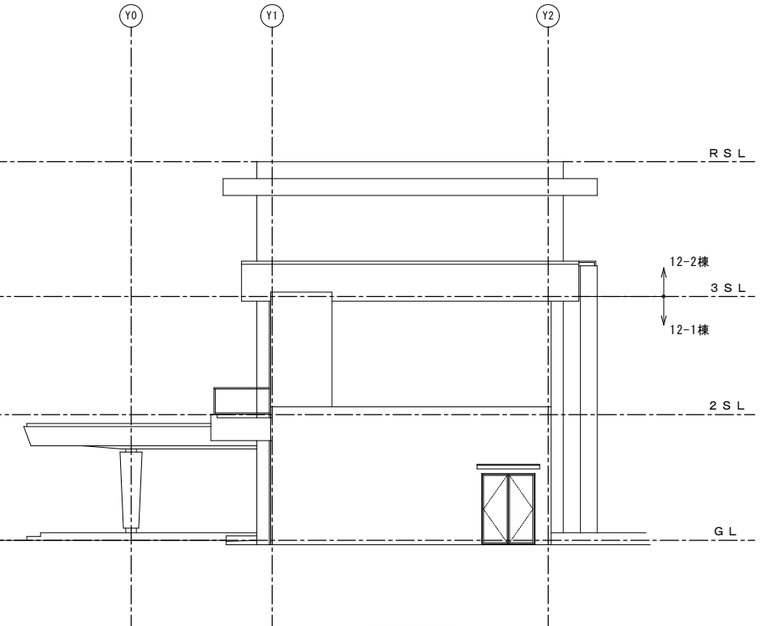

③ 立面図

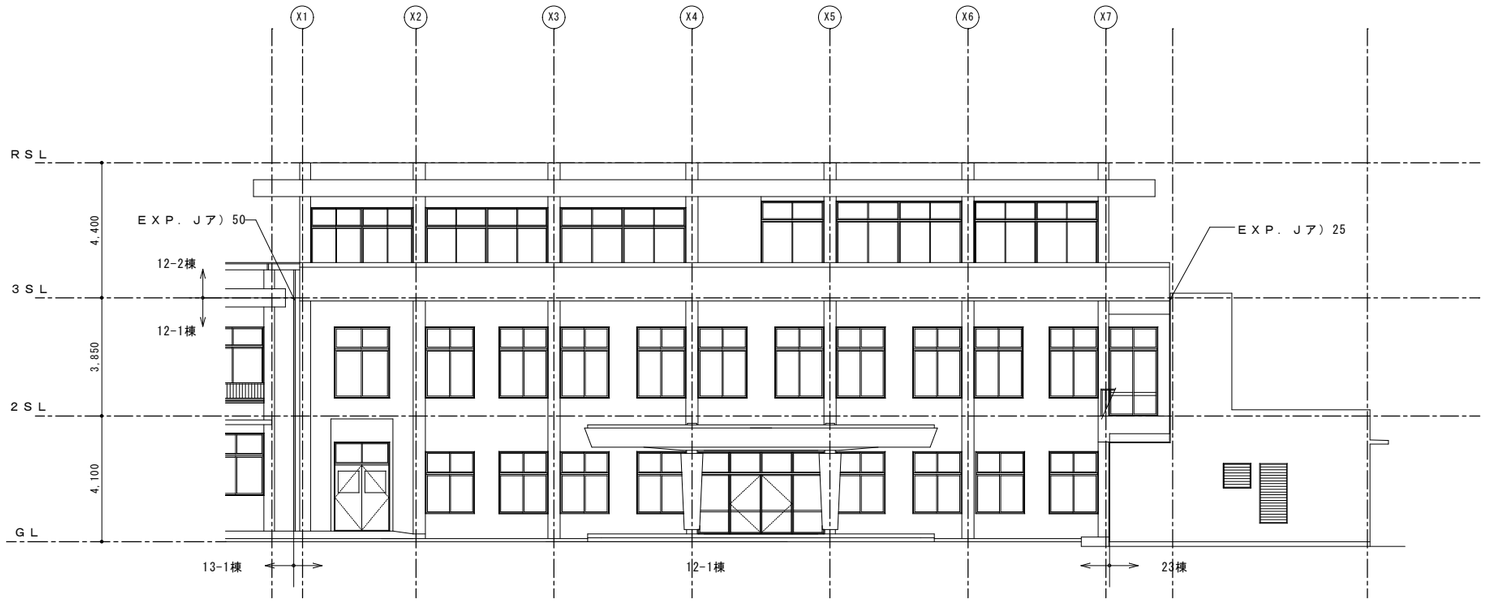

② 立面図

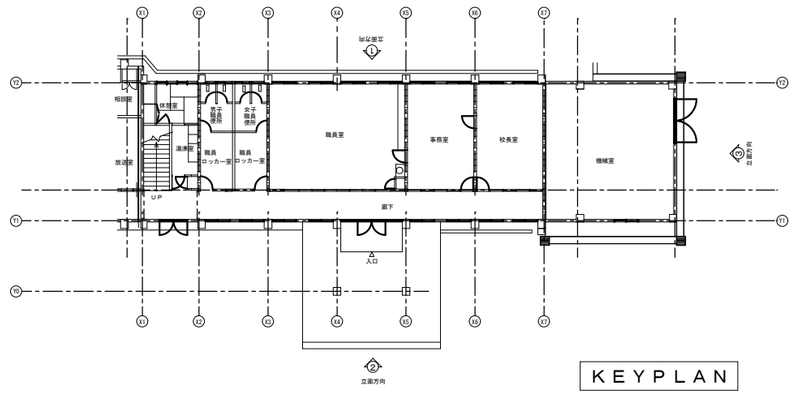

KEYPLAN

［管理室棟］

施主印		niki architects,engineers & consultants （株）二基設計 1級建築士事務所登録 119-3024　TEL 098-939-1110（代） 〒904-2141　沖縄市池原 4-1-30　FAX 098-982-1007	1級建築士登録番号 第239237号 石川　豊	年月日 date	工事名称 title 中城村立小中学校耐力度調査（津覇小学校12-1・2号棟）	図面番号 drawing no. A－06
				縮尺 scale A1＝1/100【A3＝1/200】	図面名称 drawing title 立面図	整理番号 arrangement no. □□

資料17　既存施設現況図（津覇小学校）

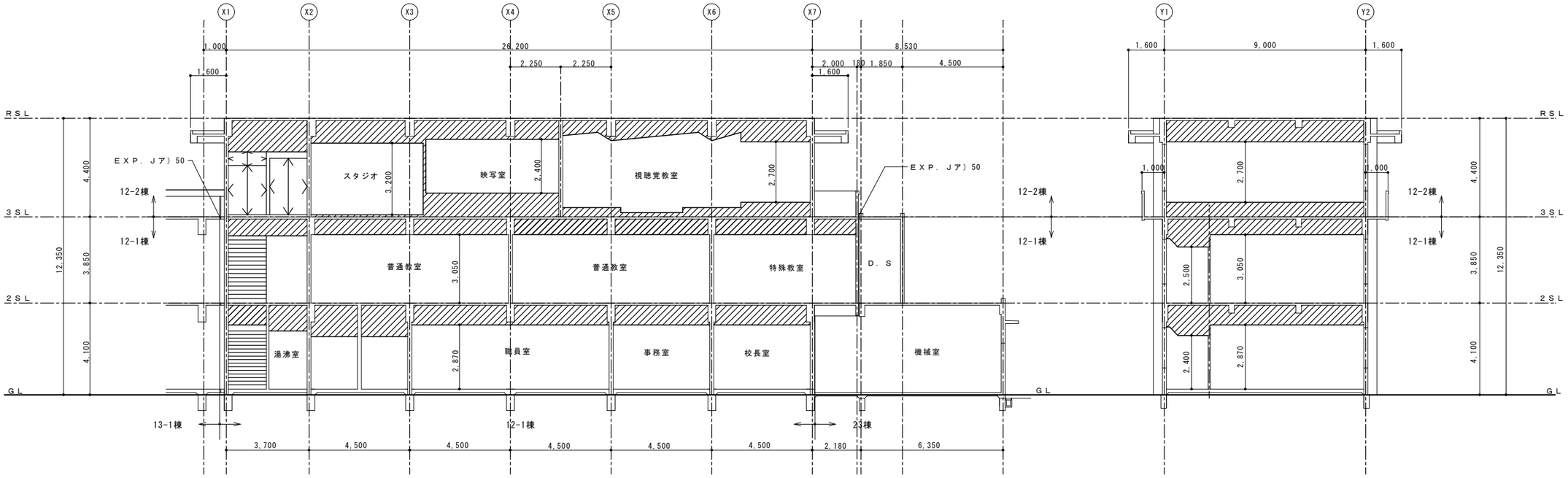

1 断面図

2 断面図

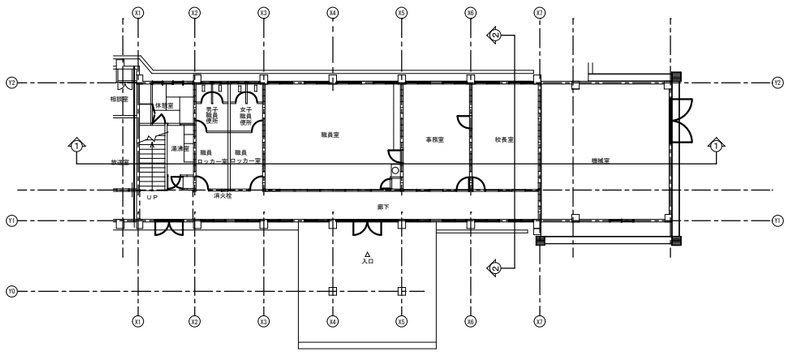

KEYPLAN

［管理室棟］

施　主　印	niki architects,engineers & consultants （株）二基設計 １級建築士事務所登録 119-3024　TEL 098 - 939 - 1110（代） 〒904-2141　沖縄市池原 4-1-30　FAX 098 - 982 - 1007	1級建築士登録番号 第239237号 石川　豊	年月日 date	工事名称 title 中城村立小中学校耐力度調査（津覇小学校12-1・2号棟）	図面番号 drawing no. Ａ－０７
			縮　尺 scale A1＝1/100【A3＝1/200】	図面名称 drawing title 断面図	整理番号 arrangement no. □□

資料17　既存施設現況図（津覇小学校）

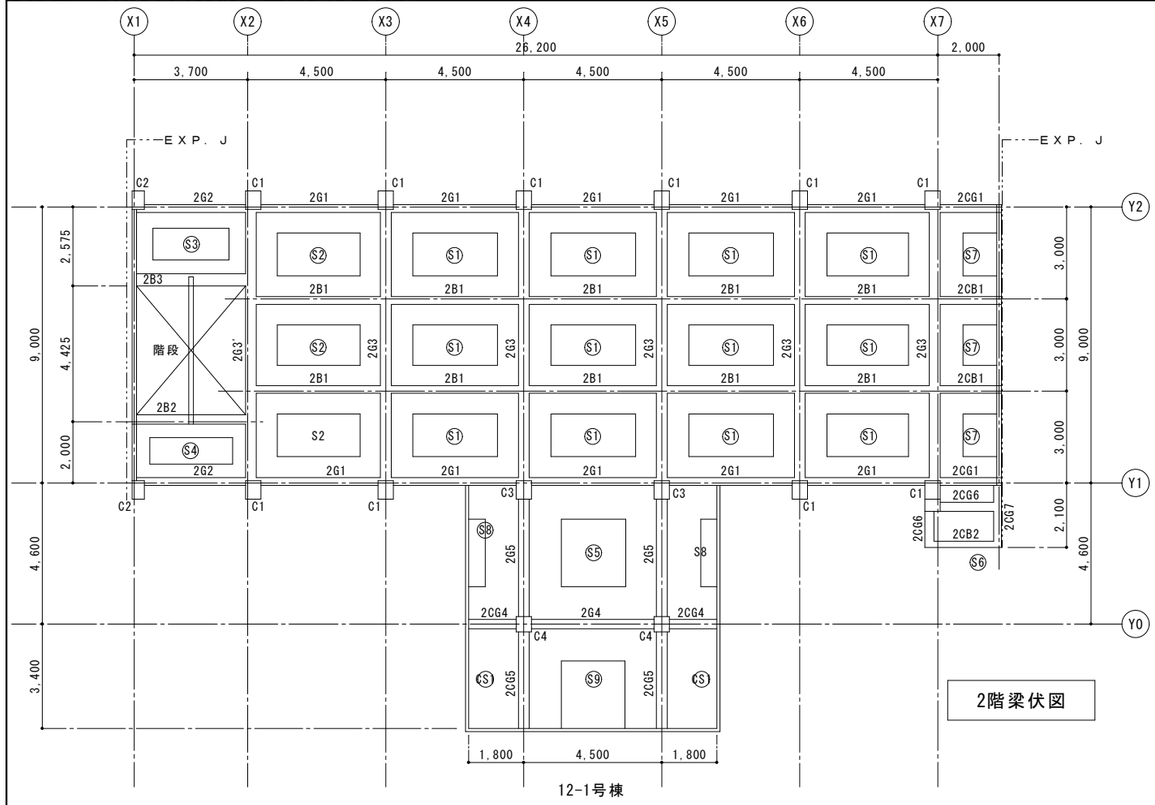

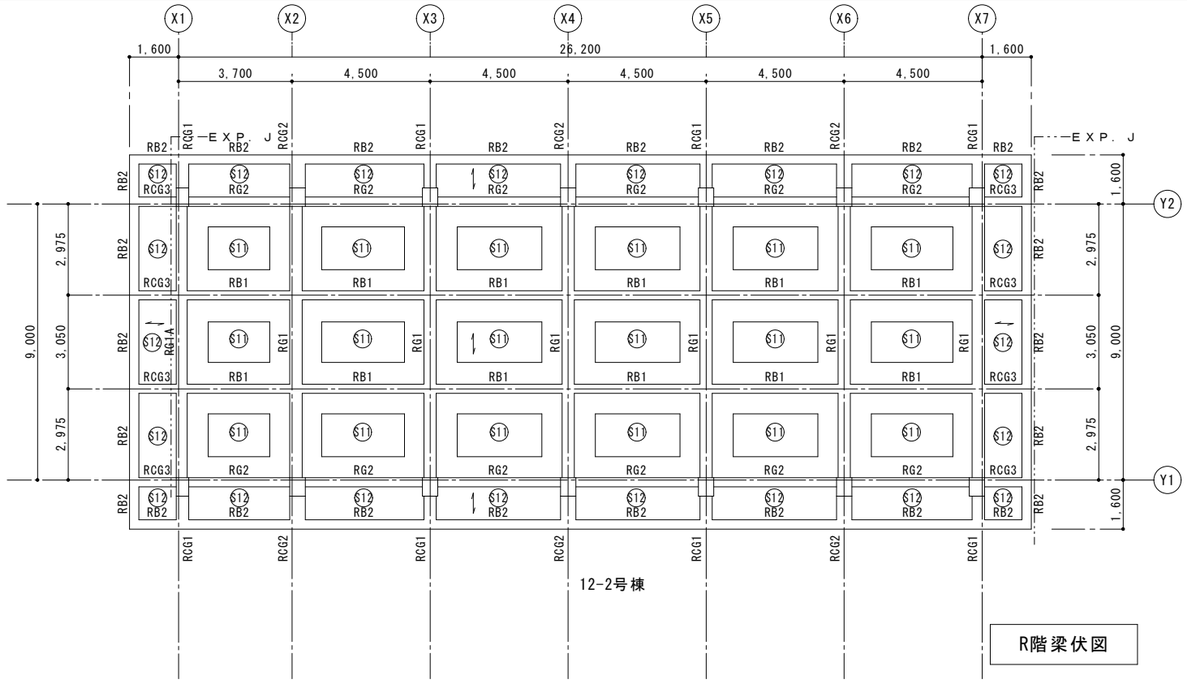

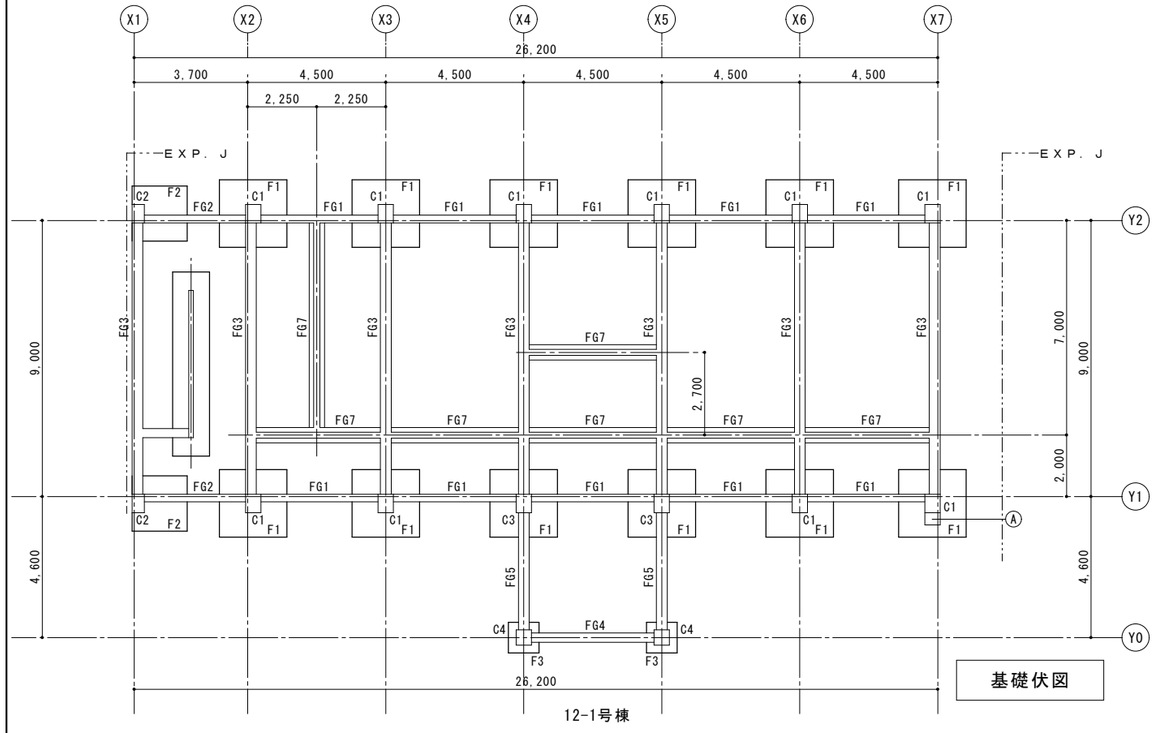

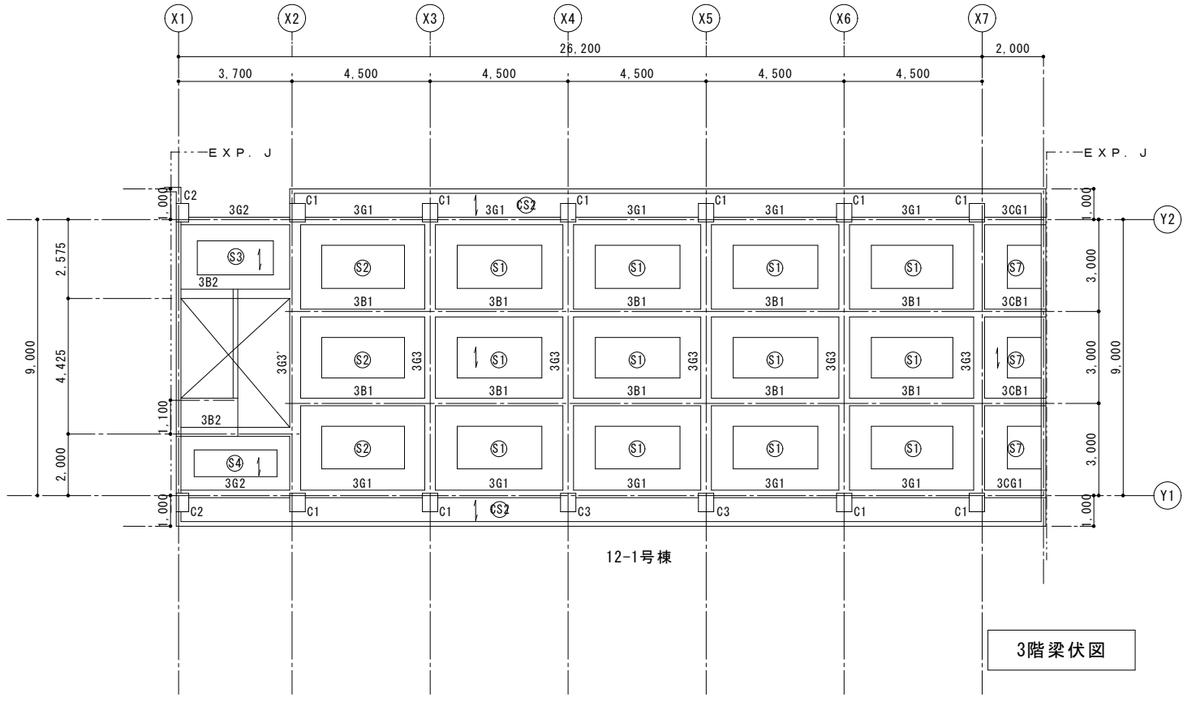

[管理室棟]

施主印	niki architects, engineers & consultants （株）二基設計 1級建築士事務所登録 119-3024　TEL 098-939-1110（代） 〒904-2141　沖縄市池原 4-1-30　FAX 098-982-1007	1級建築士登録番号 第239237号 石川　豊	年月日 date	工事名称 title 中城村立小中学校耐力度調査（津覇小学校12-1・2号棟）	図面番号 drawing no. S-01
			縮尺 scale A1＝1/100【A3＝1/200】	図面名称 drawing title 構造伏図（各階）	整理番号 arrangement no. □□

資料17　既存施設現況図（津覇小学校）

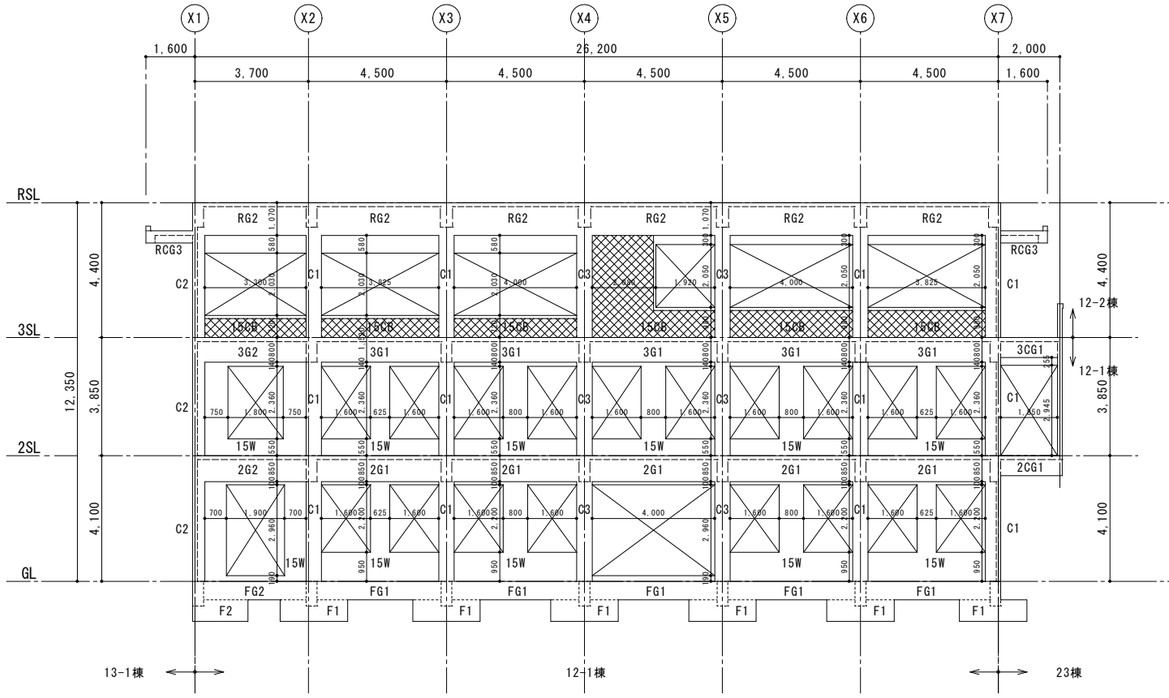

Y1通り軸組図

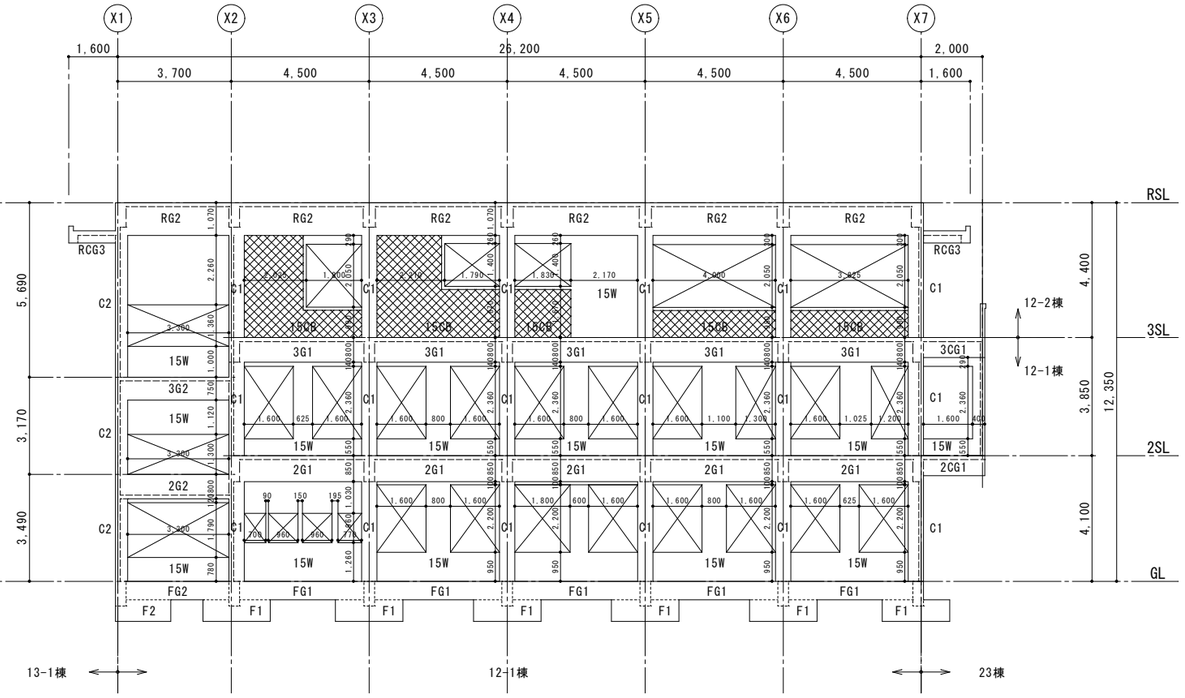

Y2通り軸組図

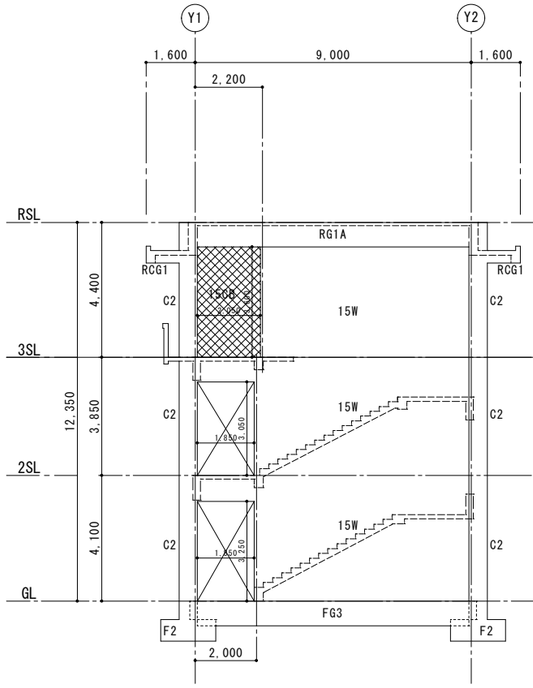

X1通り軸組図

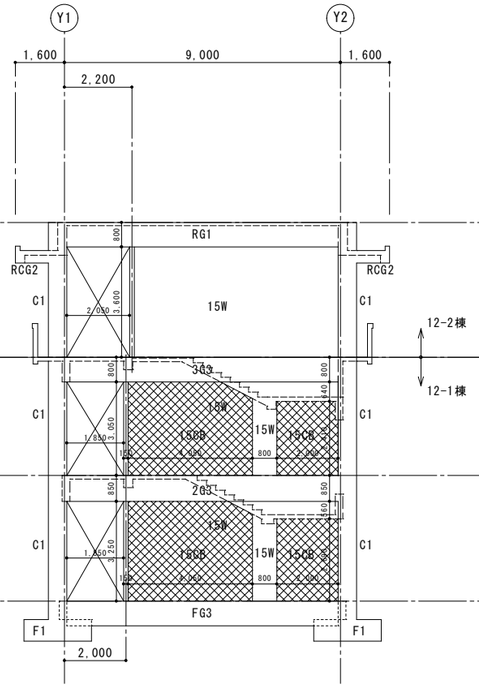

X2通り軸組図

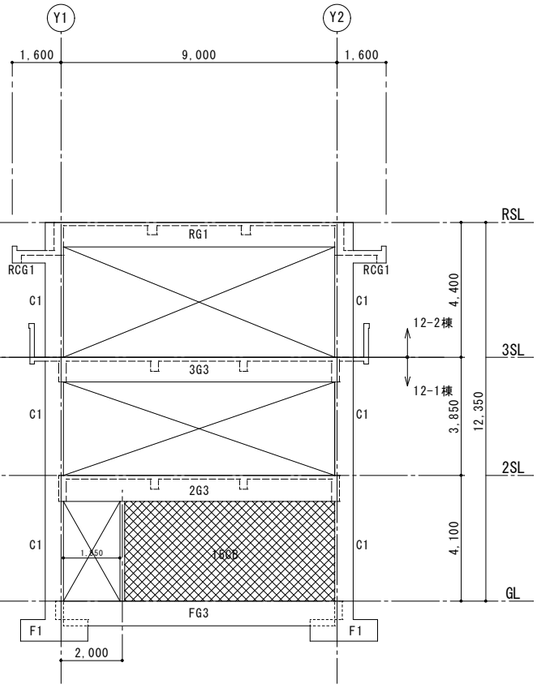

X3通り軸組図

［管理室棟］

施　主　印	niki architects, engineers & consultants （株）二基設計 1級建築士事務所登録 119-3024　TEL 098-939-1110（代） 〒904-2141　沖縄市池原 4-1-30　FAX 098-982-1007	1級建築士登録番号 第239237号 石川　豊	年月日 date	工事名称 title 中城村立小中学校耐力度調査（津覇小学校12-1・2号棟）	図面番号 drawing no. S－０２
			縮　尺 scale A1＝1/100【A3＝1/200】	図面名称 drawing title 軸組図（１）	整理番号 arrangement no. □□

資料17　既存施設現況図（津覇小学校）

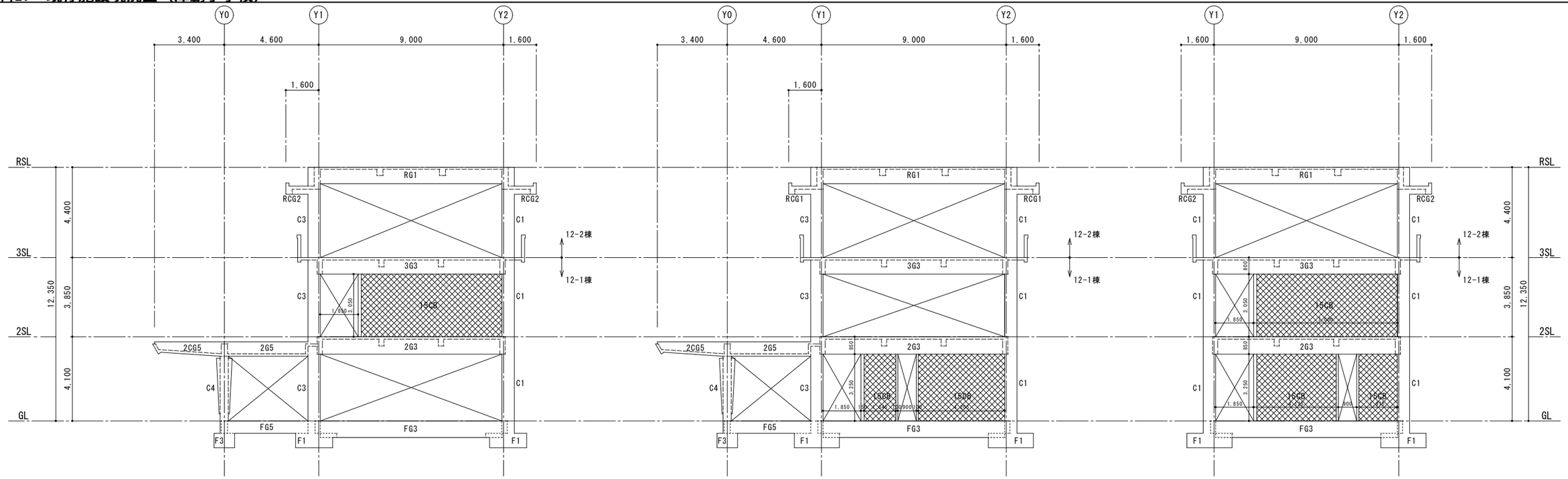

X4通り軸組図　　X5通り軸組図　　X6通り軸組図

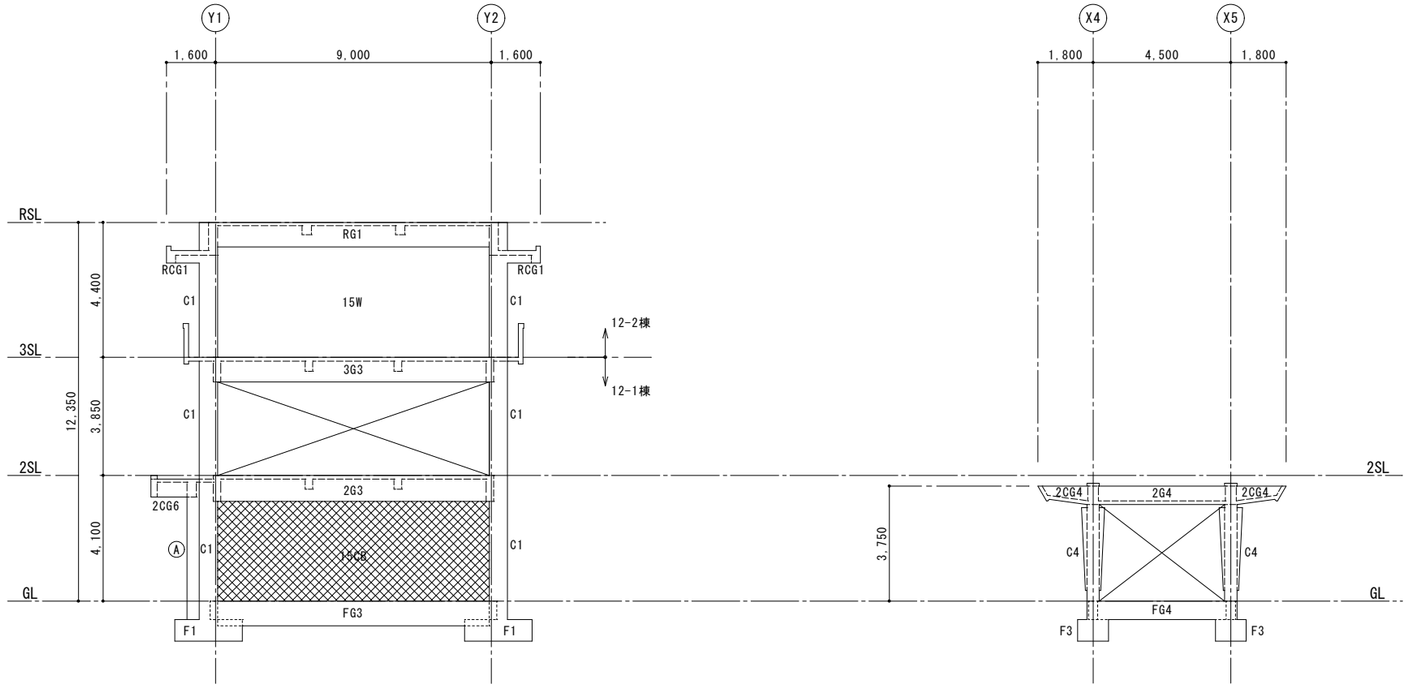

X7通り軸組図　　Y0通り軸組図

［管理室棟］

施主印	niki architects, engineers & consultants （株）二基設計 1級建築士事務所登録 119-3024　TEL 098-939-1110（代） 〒904-2141　沖縄市池原 4-1-30　FAX 098-982-1007	1級建築士登録番号 第239237号 石川　豊	年月日 date	工事名称 title 中城村立小中学校耐力度調査（津覇小学校12-1・2号棟）	図面番号 drawing no. S-03
			縮尺 scale A1＝1/100【A3＝1/200】	図面名称 drawing title 軸組図（2）	整理番号 arrangement no. □□

資料17　既存施設現況図（津覇小学校）

梁リスト　S=1:30

符　号	RG1		RG1A		RG2		RB1		RB2	RCG1	RCG2	RCG3
位　置	端　部	中　央	端　部	中　央	端　部	中　央	端　部	中　央	全断面	全断面	全断面	全断面
R階	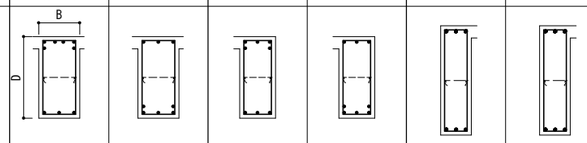											
B × D	400 × 800		350 × 800		300 × 1,070		300 × 400		300 × 400	400 × 400	500 × 400	300 × 400
上 端 筋	6-D25	3-D25	5-D25	3-D25	3-D19	3-D19	3-D19	2-D19	3-D19	3-D22	4-D22	3-D19
下 端 筋	3-D25	5-D25	3-D25	5-D25	3-D19	3-D19	2-D19	3-D19	2-D19	2-D22	2-D22	2-D19
あばら筋	□-D10@150		□-D10@200		□-D10@200		□-D10@200		□-D10@200	□-D10@200	□-D10@200	□-D10@200
腹　筋	2-D13		2-D13		2-D13							

符　号	3G1　3G1'			3G2		3G3		3G3'		3B1		3CB1	3CG1	2B2	2B3	3B2　3B3
位　置	端　部	中　央	端　部	端　部	中　央	端　部	中　央	端　部	中　央	端　部	中　央	全断面	全断面	全断面	全断面	全断面
3階	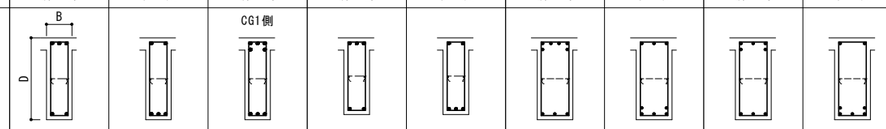															
B × D	250 × 800			250 × 750		350 × 800		350 × 800		250 × 450		250 × 700	250 × 650	300 × 400	400 × 300	300 × 400
上 端 筋	3-D19	2-D19	5-D19	3-D19	2-D19	6-D25	3-D25	5-D25	2-D25	3-D19	2-D19	5-D19	5-D19			
下 端 筋	2-D19	3-D19	3-D19	2-D19	3-D19	3-D25	5-D25	3-D25	5-D25	2-D19	3-D19	2-D19	2-D19			
あばら筋	□-D10@200			□-D10@200		□-D10@150	□-D10@200	□-D10@150	□-D10@200	□-D10@200		□-D10@200	□-D10@200			
腹　筋	2-D13			2-D13		2-D13		2-D13				2-D13	2-D13			

符　号	2G1　2G1'			2G2		2G3		2G3'		2G4		2G5		2B1		2CB1	2CG1	2CG4	2CG5	2CG6	2CG7	2CB2
位　置	端　部	中　央	端　部	端　部	中　央	端　部	中　央	端　部	中　央	端　部	中　央	端　部	中　央	端　部	中　央	全断面	全断面	全断面	全断面	全断面	全断面	全断面
2階	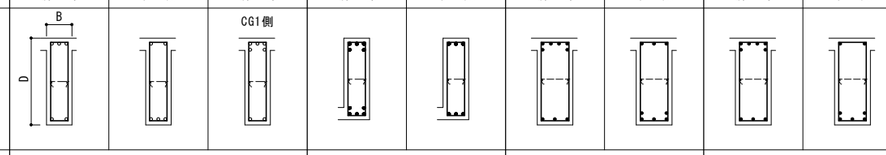																					
B × D	250 × 850			250 × 800		350 × 850		350 × 850		300 × 600		350 × 700		250 × 450		250 × 700	250 × 650	300 × 600	350 × 700	300 × 580	250 × 580	200 × 580
上 端 筋	3-D22	2-D22	5-D22	5-D19	3-D19	6-D25	3-D25	6-D25	2-D25	5-D19	2-D19	6-D19	3-D19	3-D19	2-D19	5-D19	5-D19	3-D19	6-D19	3-D22	2-D19	2-D16
下 端 筋	2-D22	3-D22	2-D22	5-D19	3-D19	3-D25	5-D25	3-D25	5-D25	2-D19	3-D19	3-D19	3-D19	2-D19	3-D19	2-D19	2-D19	2-D19	3-D19	2-D22	2-D19	2-D16
あばら筋	□-D10@200			□-D10@200		□-D10@150	□-D10@200	□-D10@150	□-D10@200	□-D10@200		□-D10@200		□-D10@200		□-D10@200	□-D10@200	□-D10@200	□-D10@200	□-D10@150	□-D10@200	□-D10@200
腹　筋	2-D13			2-D13		2-D13		2-D13								2-D13	2-D13		2-D13			

符　号	FG1			FG2		FG3　FG3'		FG4		FG5		FG7
位　置	端　部	中　央	端　部	端　部	中　央	端　部	中　央	端　部	中　央	端　部	中　央	全断面
1階	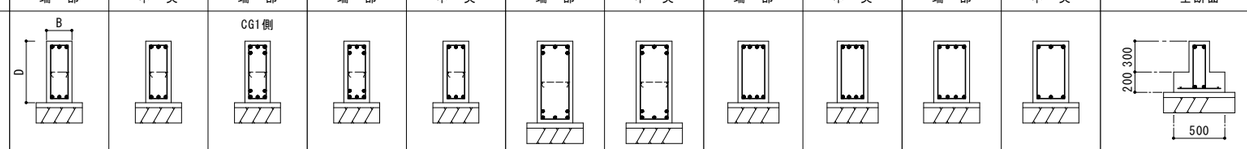											
B × D	250 × 600			250 × 600		350 × 800		300 × 600		350 × 600		200 × 500
上 端 筋	3-D19	3-D19	5-D19	5-D19	3-D19	5-D19	5-D19	4-D19	4-D19	4-D19	3-D19	2-D19
下 端 筋	3-D19	3-D19	5-D19	5-D19	3-D19	5-D19	5-D19	4-D19	4-D19	4-D19	3-D19	2-D19
あばら筋	□-D10@300			□-D10@300		□-D10@200		□-D10@300		□-D10@300		□-D10@250
腹　筋	2-D13			2-D13		2-D13						

［管理室棟］

施 主 印	niki architects,engineers & consultants （株）二基設計 １級建築士事務所登録 119-3024　TEL 098 - 939 - 1110（代） 〒904-2141　沖縄市池原 4-1-30　FAX 098 - 982 - 1007	1級建築士登録番号 第239237号 石川　豊	年月日 date 縮 尺 scale A1＝1/100【A3＝1/200】	工事名称 title 中城村立小中学校耐力度調査（津覇小学校12-1・2号棟） 図面名称 drawing title 部材断面寸法図（部材ﾘｽﾄ）（１）	図面番号 drawing no. S－０４ 整理番号 arrangement no. □□

資料17　既存施設現況図（津覇小学校）

柱リスト　S=1:30

符　号	C1・C3	C2	
3階	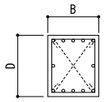		
B × D	500×600	400×600	
主　筋	12-D22	8-D22	
帯　筋	D10@100	D10@100	
D.HOOP筋	D10@600	D10@600	

符　号	C1・C3	C2	C4	Ⓐ
1階・2階	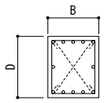			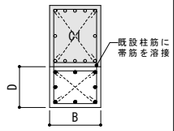
B × D	500×600	400×600	500×500	500×400
主　筋	12-D22	8-D22	10-D22	8-D19
帯　筋	D10@100　D10@150	D10@100　D10@150	D10@100　D10@150	D10@100　D10@150
D.HOOP筋	D10@600	D10@600	D10@600	D10@600

符　号	15W			
断　面				
タテ筋	D10@200　ダブル			
ヨコ筋	D10@200　ダブル			

スラブリスト

	符号	厚さ	位　置	(4辺固定) 短辺方向・主筋			(4辺固定) 長辺方向・配力筋		
				両端部	中央部		両端部	中央部	
				全　域	端　部	中　央	全　域	端　部	中　央
2階	S1	120	上端筋	D10-200@	D10,D13-200@		D10-250@	D10,D13-250@	
			下端筋	D10-400@	D10-400@	D10,D13-200@	D10-280@	D10-500@	D10,D13-250@
	S2	120	上端筋	D10-180@	D10,D13-200@		D10-250@	D10,D13-250@	
			下端筋	D10-300@	D10-400@	D10,D13-200@	D10-280@	D10-500@	D10,D13-250@
	S3	120	上端筋	D10-180@	D10,D13-200@		D10-240@	D10,D13-250@	
			下端筋	D10-300@	D10-400@	D10,D13-200@	D10-400@	D10-500@	D10,D13-250@
	S4	120	上端筋	D10-180@	D10,D13-200@		D10-300@	D10,D13-250@	
			下端筋	D10-300@	D10-400@	D10,D13-200@	D10-300@	D10-500@	D10,D13-250@
	S5	130	上端筋	D10-150@	D10,D13-150@		D10-200@	D10,D13-200@	
			下端筋	D10-300@	D10-300@	D10,D13-150@	D10-400@	D10-400@	D10,D13-200@
	S6	120	上端筋	D10-200@	D10-200@	D10-200@	D10-250@	D10-250@	D10-250@
			下端筋	D10-200@	D10-200@	D10-200@	D10-250@	D10-250@	D10-250@

	符号	厚さ	位　置	(3辺固定) 長辺方向・主筋			(3辺固定) 短辺方向・配力筋		
				両端部	中央部		両端部	中央部	
2階 3階	符号	厚さ	位　置	端　部（基側）	中　央	端　部（先側）	全　域	端　部	中　央
	S7	120	上端筋	D10-200@	D10,D13-200@		D10-250@	D10,D13-250@	
			下端筋	D10-400@	D10-400@	D10,D13-200@	D10-280@	D10-500@	D10,D13-250@
	S8	130	上端筋	D10-150@	D10,D13-150@		D10-200@	D10,D13-200@	
			下端筋	D10-300@	D10-300@	D10,D13-150@	D10-300@	D10-400@	D10,D13-200@
	S9	130	上端筋	D10-150@	D10-150@		D10-200@	D10,D13-200@	
			下端筋	D10-300@	D10-300@	D10,D13-150@	D10-400@	D10-400@	D10,D13-200@

	符号	厚さ	位　置	短辺方向・主筋		短辺方向・配力筋			
				端　部	端　部	端　部	端　部		
	符号	厚さ	位　置	端　部（基側）	端　部（先側）	端　部（基側）	端　部（先側）		
	S9	130	上端筋	D10-150@	D10,D13-150@	D10-150@	D10,D13-150@		
			下端筋	D10-300@	D10-300@	D10-300@	D10-300@		

	符号	厚さ	位　置	(4辺固定) 短辺方向・主筋			(4辺固定) 長辺方向・配力筋		
				両端部	中央部		両端部	中央部	
R階	符号	厚さ	位　置	全　域	端　部	中　央	全　域	端　部	中　央
	S11	120	上端筋	D10-200@	D10,D13-200@	D10-400@	D10-250@	D10,D13-250@	D10-500@
			下端筋	D10-400@	D10-400@	D10,D13-200@	D10-500@	D10-500@	D10,D13-250@
	S12	120	上端筋	D10-200@	D10,D13-200@		D10-250@	D10,D13-250@	
			下端筋	D10-200@	D10,D13-200@		D10-250@	D10,D13-250@	

				主筋		配力筋	
	符号	厚さ	位　置	端　部（2CG4側）	中　央・端　部	1/2端　部（2CG4側）	1/2　端　部（先側）
2階	CS1	130	上端筋	D10-150@	D10,D13-150@	D10-150@	D10,D13-150@
			下端筋	D10-300@	D10-300@	D10-300@	D10-300@

				主筋	配力筋
	符号	厚さ	位　置		全　域
3階	CS2	120	上端筋		D10-200@
			下端筋		D10-200@

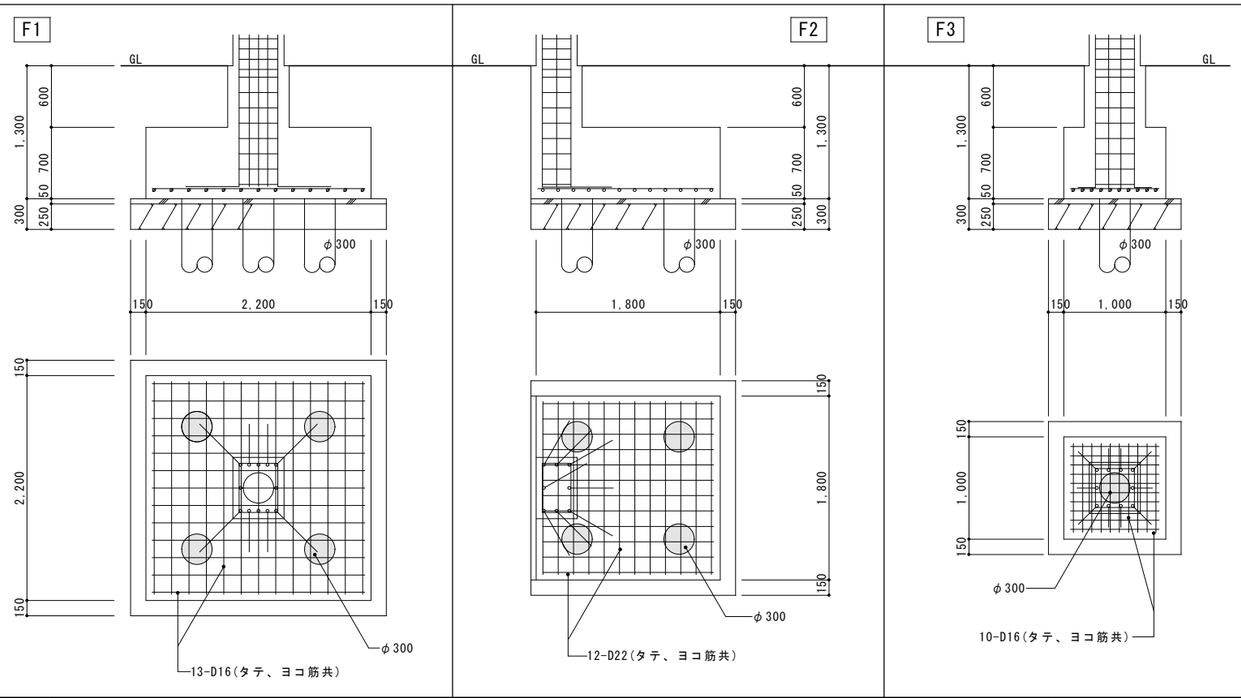

[管理室棟]

施主印	niki architects,engineers & consultants （株）二基設計 1級建築士事務所登録 119-3024　TEL 098-939-1110（代） 〒904-2141　沖縄市池原 4-1-30　FAX 098-982-1007	1級建築士登録番号 第239237号 石川　豊	年月日 date	工事名称 title 中城村立小中学校耐力度調査（津覇小学校12-1・2号棟）	図面番号 drawing no. S-05
			縮　尺 scale A1=1/100【A3=1/200】	図面名称 drawing title 部材断面寸法図（部材ﾘｽﾄ）（２）	整理番号 arrangement no. □□

資料17　既存施設現況図（津覇小学校）

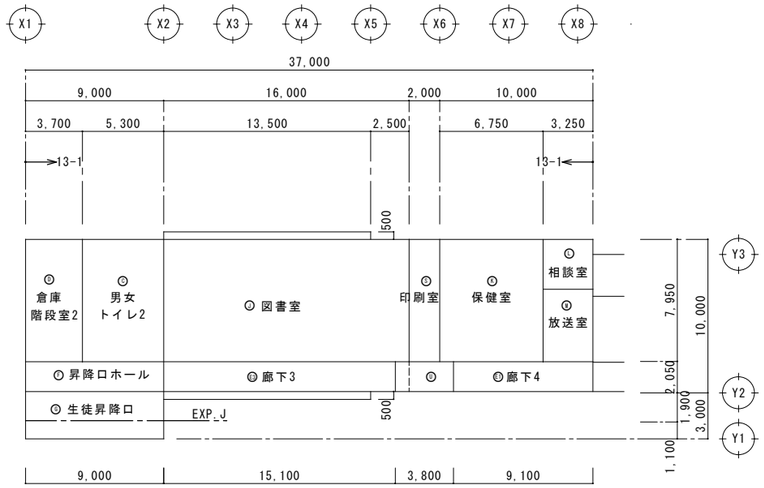

1階床面積　1/200

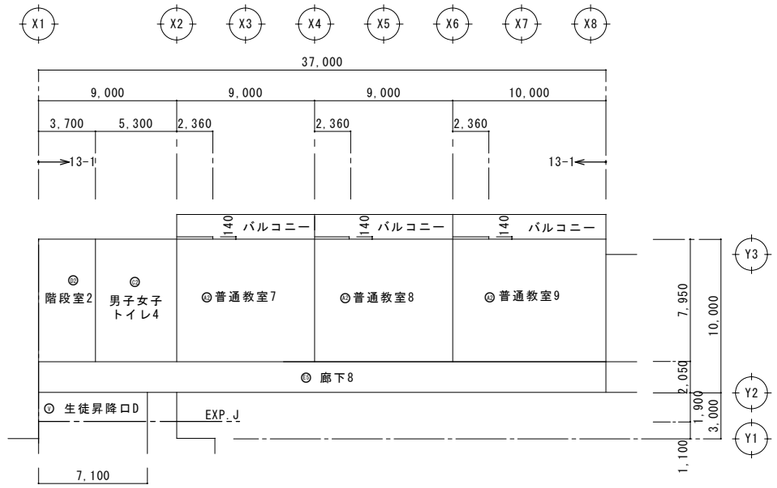

2階床面積　1/200

床面積　(13-1号棟)

階　数	室　　名	室　数	算　　定	合　計
１階	⑦ 昇降ホール	１	２．０５×９．０	１８．４５
	⑦ 生徒昇降口	１	１．９×９．０	１７．１
	⑩ 男女便所2	１	５．３×７．９５	４２．１３５
	⑩ 階段室2　倉庫	１	３．７×７．９５	２９．４１５
	⑦ 図書室	１	７．９５×１６．０	１３３．９５
			０．５×１３．５	
	⑦ 保健室	１	７．９５×６．７５	５３．６６０
	⑦ 相談室	１	３．２５×３．２５	１０．５６０
	⑦ 放送室	１	４．７×３．２５	１５．２７５
	⑦ 廊下4	１	２．０５×９．１	１８．６５５
	⑦ 廊下3	１	２．０５×１５．１０	３０．９５５
		１	０．５×１３．５	６．７５
	⑦ 印刷室	１	２．０×７．９５	１５．９
	⑦ 廊下	１	２．０５×３．８	７．７９
			小　計(13-1棟)	４００．５９５

床面積　(13-1号棟)

階　数	室　　名	室　数	算　　定	合　計
２階	⑩ 男女便所4	１	５．３×７．９５	４２．１３５
	⑩ 階段室2	１	３．７×７．９５	２９．４１５
	⑧ 普通教室7,8 普通教室9	２	９．０×７．９５＝７１．５５	１４３．１
		１	１０．０×７．９５＝７９．５	７９．５
		３	０．１４×２．３６＝０．３３	０．９９
	⑩ 廊下8	１	２．０５×３７．０	７５．８５
	⑦ 生徒昇降口D	１	１．９×７．１	１３．４９
			小　計(13-1棟)	３８４．４８
			合　計(13-1棟)	７８５．０７５

≒７８５㎡

［普通教室棟］

施　主　印	niki architects,engineers & consultants （株）二基設計 １級建築士事務所登録 119-3024　TEL 098-939-1110（代） 〒904-2141　沖縄市池原 4-1-30　FAX 098-982-1007	1級建築士登録番号 第239237号 石川　豊	年月日 date	工事名称 title 中城村立小中学校耐力度調査（津覇小学校13-1号棟）	図面番号 drawing no. Ａ－０２
			縮　尺 scale A1＝1/200【A3＝1/400】	図面名称 drawing title 面積算定表	整理番号 arrangement no. □□

資料17　既存施設現況図（津覇小学校）

外部仕上表

名　　称	仕　　上	名　　称	仕　　上	名　　称	仕　　上
玄 関 ポ ー チ	クリンカータイル１５０角	梁　　型	コンクリート打放ＶＰヌリ	ルーフドレーン	¢７５㎜コールタール焼き付け　縦型　横型
犬　走　り	コンクリート金ゴテ押エ仕上	柱　　型	コンクリート打放ＶＰヌリ	縦　　樋	硬質塩ビ¢７５㎜ＶＰ塗り仕上げ
側　　溝	コンクリート打放	庇	コンクリート打放ＶＰヌリ	軒　天　井	（ア）１２アビトン材ＯＳ仕上げ
外 部 巾 木	モルタル刷毛引	手 摺 り（転 落 止）	アルミ製鋼製パイプ （鋼製手摺りＯＰヌリ補修）		
外　　壁	モルタル刷毛引ＶＰヌリ	屋　　上	アクリル樹脂塗布防水		

内部仕上表

階　数	室　名	床	巾　木		壁						天　　井				
				塗装	腰　　壁	塗装	中　　壁	塗装	小　　壁	塗装		塗　装	天井下地	回り縁	天井高さ
１階	昇降ホール	（ア）２．８㎜ビニール層積層床シート貼り	ソフト幅木		コンクリート打放	ＥＰ	コンクリート打放	ＥＰ	コンクリート打放	ＥＰ	（ア）９．５㎜吸音あなあき石膏ボード目透し 周囲（ア）９．５㎜平石膏ボード目透張り	ＥＰ	ＬＧＳ	塩ビ製	２，６００
	生徒昇降口	１００角床用磁器質タイル一部木製スノコ敷き込	テラゾーブロック		コンクリート打放	ＥＰ	コンクリート打放	ＥＰ	コンクリート打放	ＥＰ	（ア）９．５㎜吸音あなあき石膏ボード目透し 周囲（ア）９．５㎜平石膏ボード目透張り	ＥＰ	ＬＧＳ	塩ビ製	２，７００
	男 女 便 所	２５角床用無　モザイクタイル張仕上			１０８角半磁器タイル貼り　（カラー）		１０８角半磁器タイル貼り　（カラー）		１０８角半磁器タイル貼り　（カラー）		（ア）６．０㎜フレキシブルボード目透張り（無石綿）	ＥＰ	ＬＧＳ	塩ビ製	２，４００
	階　段　室	（ア）２．８㎜ビニール層積層床シート貼り	ソフト幅木		コンクリート打放	ＥＰ	コンクリート打放	ＥＰ	コンクリート打放	ＥＰ	軽量骨材仕上塗材吹付け 周囲（ア）９．５㎜平石膏ボード目透張り	ＥＰ			
	図　書　室	（ア）２．８㎜ビニール層積層床シート貼り	ラワン１５×７５	ＯＰ	（ア）５．５㎜ラワン合板目透張り　一部ＥＰヌリ補修	ＯＰ	（ア）５．５㎜ラワン合板下地ビニールクロス貼り		（ア）５．５㎜穿孔合板張り目透し　一部ＥＰヌリ補修	ＯＰ	（ア）９．５㎜石膏ボード下地 （ア）９㎜ロックウール化粧吸音板張り		ＬＧＳ	塩ビ製	３１００
	保　健　室	（ア）１５㎜チークフローリングＷ張り仕上げ	ラワン１５×７５	ＯＰ	（ア）５．５㎜ラワン合板目透張り	ＯＰ	（ア）５．５㎜ラワン合板下地ビニールクロス貼り		（ア）５．５㎜穿孔合板張り目透し	ＯＰ	（ア）９．５㎜平石膏ボード下地 （ア）９㎜ロックウール化粧吸音板張り		ＬＧＳ	塩ビ製	２，７００
	放　送　室	（ア）２．８㎜ビニール層積層床シート貼り	ソフト幅木		（ア）４０㎜無機質繊維吸音材下地 （ア）５．５㎜穿孔合板張り	ＯＰ	（ア）４０㎜無機質繊維吸音材下地 （ア）５．５㎜穿孔合板張り		（ア）４０㎜無機質繊維吸音材下地 （ア）５．５㎜穿孔合板張り	ＯＰ	（ア）９．５㎜平石膏ボード下地 （ア）９㎜ロックウール化粧吸音板張り		ＬＧＳ	塩ビ製	２，６００
	廊　　下	（ア）２㎜ビニール系床タイル貼り	ソフト幅木		（ア）１５㎜モルタル金ゴテ仕上げ	ＥＰ	（ア）１５㎜モルタル金ゴテ仕上げ	ＥＰ	（ア）１５㎜モルタル金ゴテ仕上げ	ＥＰ	（ア）９．５㎜吸音あなあき石膏ボード目透し 周囲（ア）９．５㎜平石膏ボード目透張り	ＥＰ	ＬＧＳ	塩ビ製	２，８７０ （２，４００）
	倉　　庫	（ア）２㎜ビニール系床タイル貼り	ソフト幅木		コンクリート打放	ＥＰ	コンクリート打放	ＥＰ	コンクリート打放	ＥＰ	コンクリート打放	ＥＰ			１，６６０
	印　刷　室	（ア）１５㎜チークフローリングＷ張り仕上げ			（ア）１５㎜モルタル金ゴテ仕上げ　ＶＰヌリ	ＶＰ	（ア）１５㎜モルタル金ゴテ仕上げＶＰヌリ	ＶＰ	（ア）１５㎜モルタル金ゴテ仕上げ　ＶＰヌリ	ＶＰ	（ア）６．０㎜フレキシブルボード目透張り（無石綿）	ＥＰ	ＬＧＳ	塩ビ製	２，６００
	相　談　室	（ア）１５㎜チークフローリングＷ張り仕上げ	ラワン１５×７５	ＯＰ	（ア）５．５㎜ラワン合板目透張り	ＯＰ	（ア）５．５㎜ラワン合板下地ビニールクロス貼り		（ア）５．５㎜穿孔合板張り目透し	ＯＰ	（ア）９．５㎜平石膏ボード下地 （ア）９㎜ロックウール化粧吸音板張り		ＬＧＳ	塩ビ製	２，７００
２階	普 通 教 室 ７，８，９	（ア）２㎜ビニール系タイル張Ｗ仕上 一部ウレタン塗床	ソフト幅木		（ア）５．５㎜ラワン合板目透張り	ＯＰ	（ア）５．５㎜ラワン合板下地ビニールクロス貼り		（ア）５．５㎜穿孔合板張り目透ＥＰヌリ補修	ＥＰ	（ア）９．５㎜平石膏ボード下地 （ア）９㎜ロックウール化粧吸音板張り		ＬＧＳ	塩ビ製	３，１００
	廊　　下	（ア）２．８㎜ビニール層積層床シート貼り	ソフト幅木		（ア）１５㎜モルタル金ゴテ	ＥＰ	（ア）１５㎜モルタル金ゴテ	ＥＰ	（ア）１５㎜モルタル金ゴテ	ＥＰ	（ア）９．５㎜吸音あなあき石膏ボード目透張り 周囲（ア）９．５㎜平石膏ボード目透張り		ＬＧＳ	塩ビ製	２，２００
	階　段　室	（ア）２㎜ビニール系床タイル貼り	ソフト幅木		（ア）１５㎜モルタル金ゴテ	ＥＰ	（ア）１５㎜モルタル金ゴテ	ＥＰ	（ア）１５㎜モルタル金ゴテ	ＥＰ	軽量骨材仕上塗材吹付け	ＥＰ			
	男 女 便 所	２５角床用無　モザイクタイル張仕上			１０８角半磁器タイル貼り　（カラー）		１０８角半磁器タイル貼り　（カラー）		１０８角半磁器タイル貼り　（カラー）		（ア）６．０㎜フレキシブルボード目透張り（無石綿）	ＥＰ	ＬＧＳ	塩ビ製	２，４００

［普通教室棟］

施　主　印	niki architects,engineers & consultants （株）二基設計 １級建築士事務所登録 119-3024　TEL 098 - 939 - 1110（代） 〒904-2141　沖縄市池原 4-1-30　FAX 098 - 982 - 1007	1級建築士登録番号 第239237号 石川　豊	年月日 date	工事名称 title 中城村立小中学校耐力度調査（津覇小学校13-1号棟）	図面番号 drawing no. Ａ－０３
			縮　尺 scale A1＝1/non【A3＝1/non】	図面名称 drawing title 仕上表（内外）	整理番号 arrangement no. □□

資料17　既存施設現況図（津覇小学校）

1階　平面図

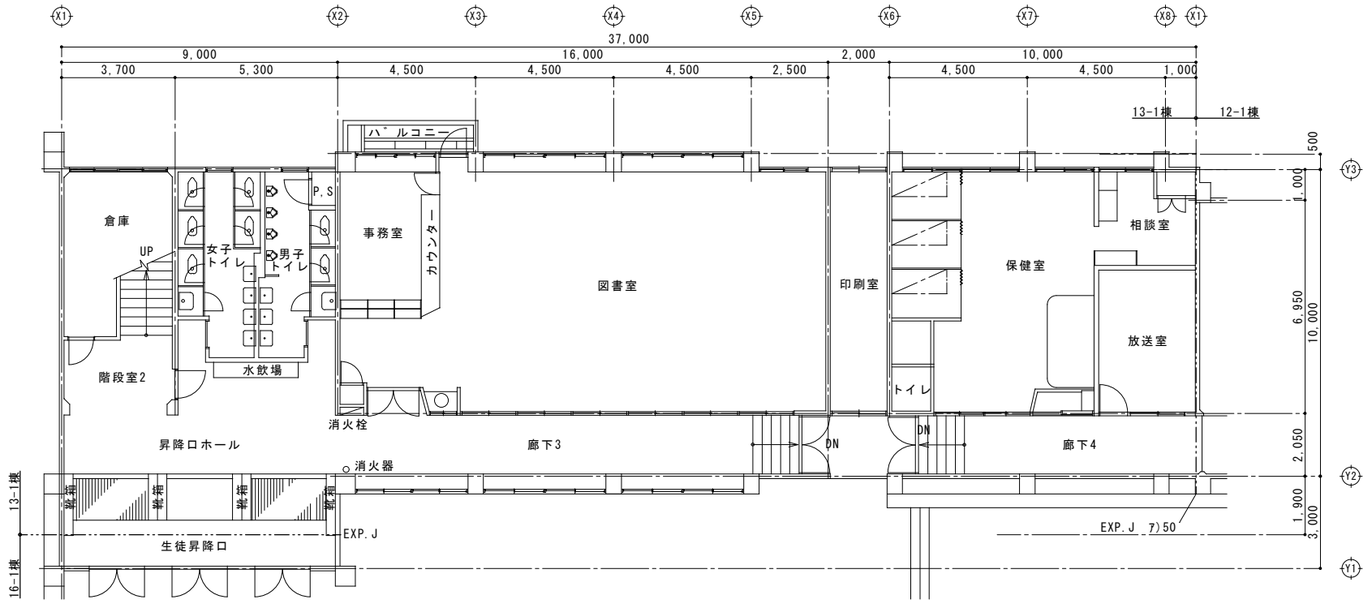

2階　平面図

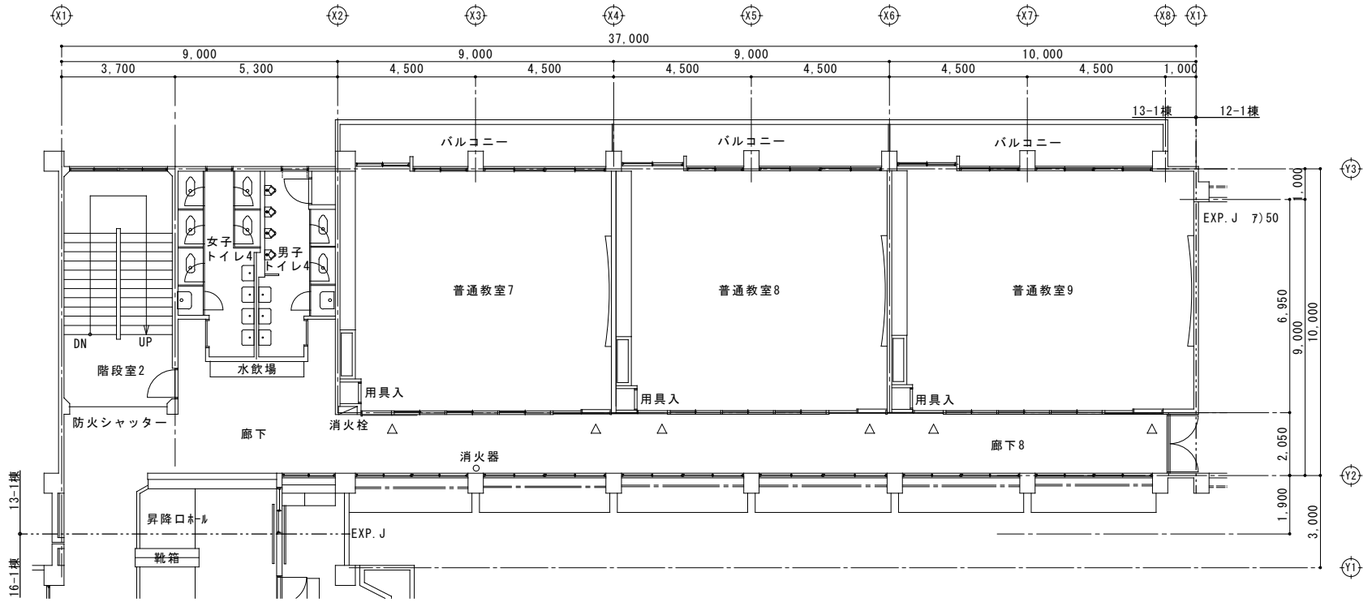

［普通教室棟］

施主印	niki architects,engineers & consultants （株）二基設計 1級建築士事務所登録 119-3024　TEL 098-939-1110（代） 〒904-2141　沖縄市池原 4-1-30　FAX 098-982-1007	1級建築士登録番号 第239237号 石川　豊	年月日 date	工事名称 title 中城村立小中学校耐力度調査（津覇小学校13-1号棟）	図面番号 drawing no. A－04
			縮尺 scale A1＝1/100【A3＝1/200】	図面名称 drawing title 1階・2階　平面図	整理番号 arrangement no. □□

資料17　既存施設現況図（津覇小学校）

3階　平面図

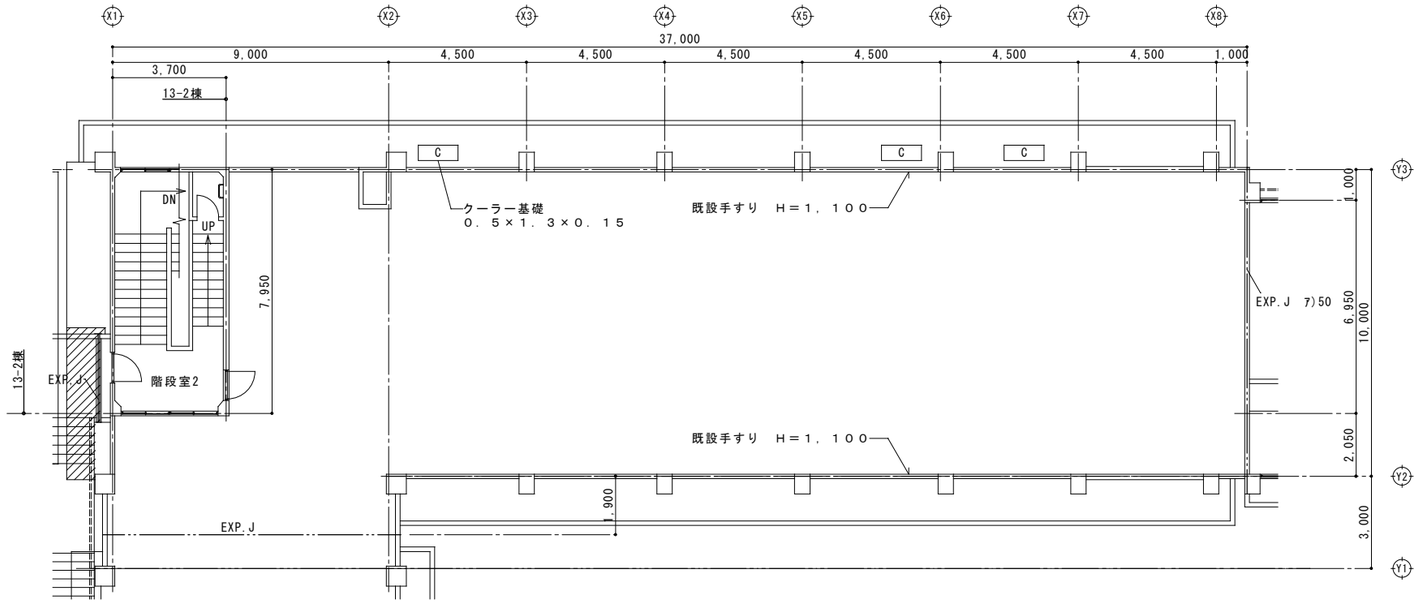

R階　平面図

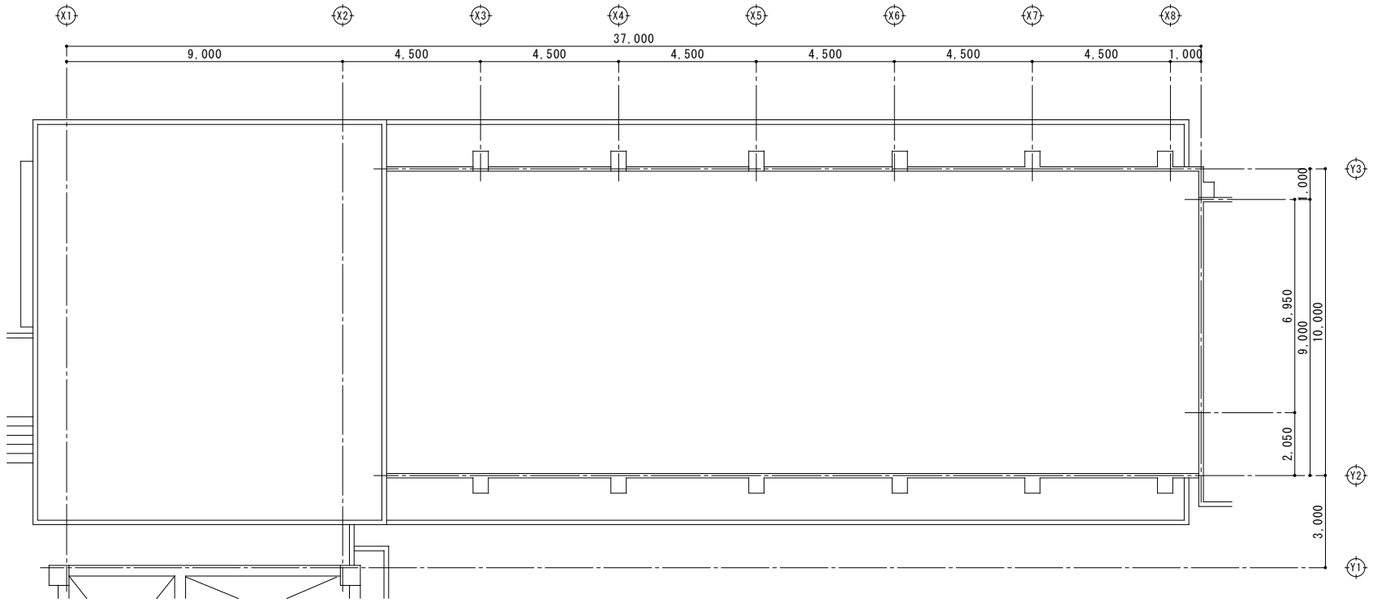

［普通教室棟］

施　主　印		niki architects,engineers & consultants （株）二基設計 １級建築士事務所登録 119-3024　TEL 098 - 939 - 1110（代） 〒904-2141　沖縄市池原 4-1-30　FAX 098 - 982 - 1007	1級建築士登録番号 第239237号 石川　豊	年月日 date	工事名称 title 中城村立小中学校耐力度調査（津覇小学校13-1号棟）	図面番号 drawing no. Ａ－０５
				縮　尺 scale A1＝1/100【A3＝1/200】	図面名称 drawing title 3階・R階　平面図	整理番号 arrangement no. □□

資料17　既存施設現況図（津覇小学校）

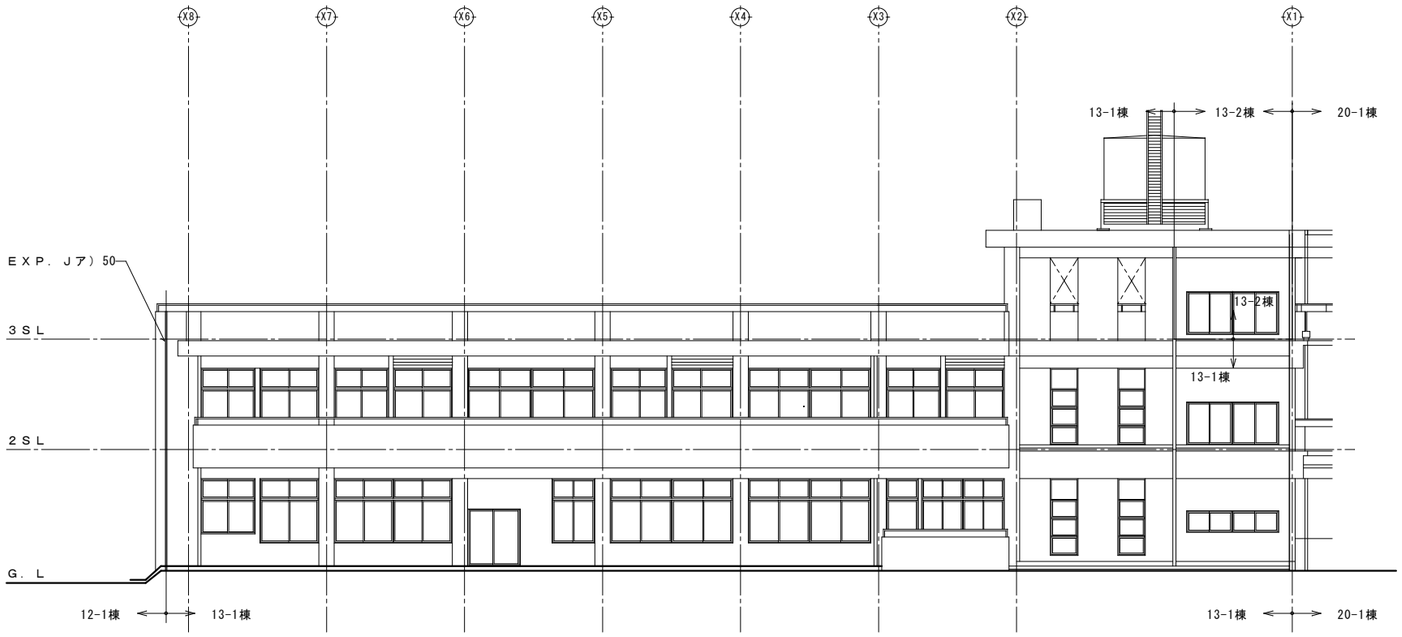

C 立面図

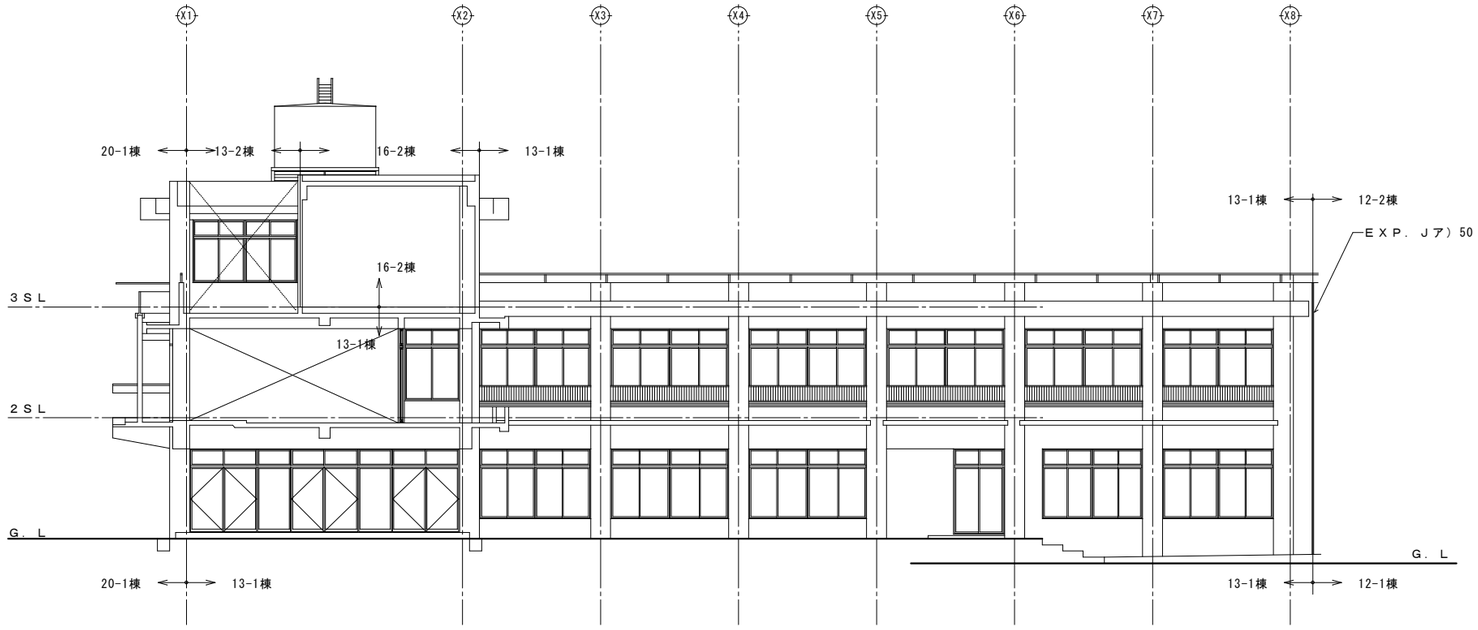

E 立面図

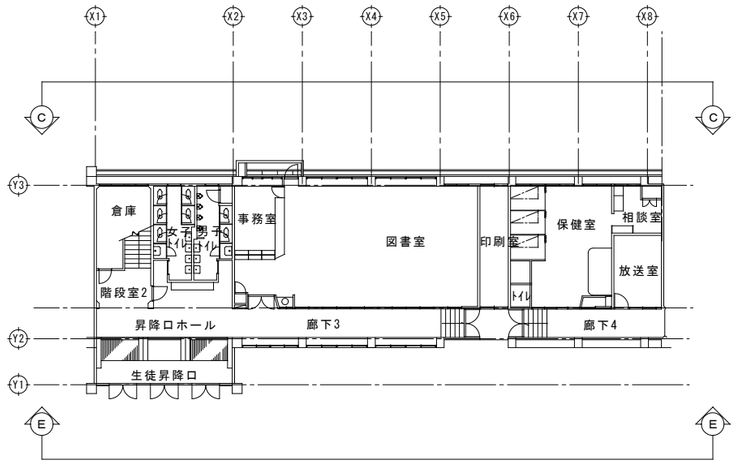

KEYPLAN

［普通教室棟］

施　主　印		niki architects,engineers & consultants （株）二基設計 １級建築士事務所登録 119-3024　TEL 098 - 939 - 1110（代） 〒904-2141　沖縄市池原 4-1-30　FAX 098 - 982 - 1007	1級建築士登録番号 第239237号 石川　豊	年月日 date	工事名称 title 中城村立小中学校耐力度調査（津覇小学校13-1号棟）	図面番号 drawing no. A－０６
				縮　尺 scale A1＝1/100【A3＝1/200】	図面名称 drawing title 立面図	整理番号 arrangement no. □□

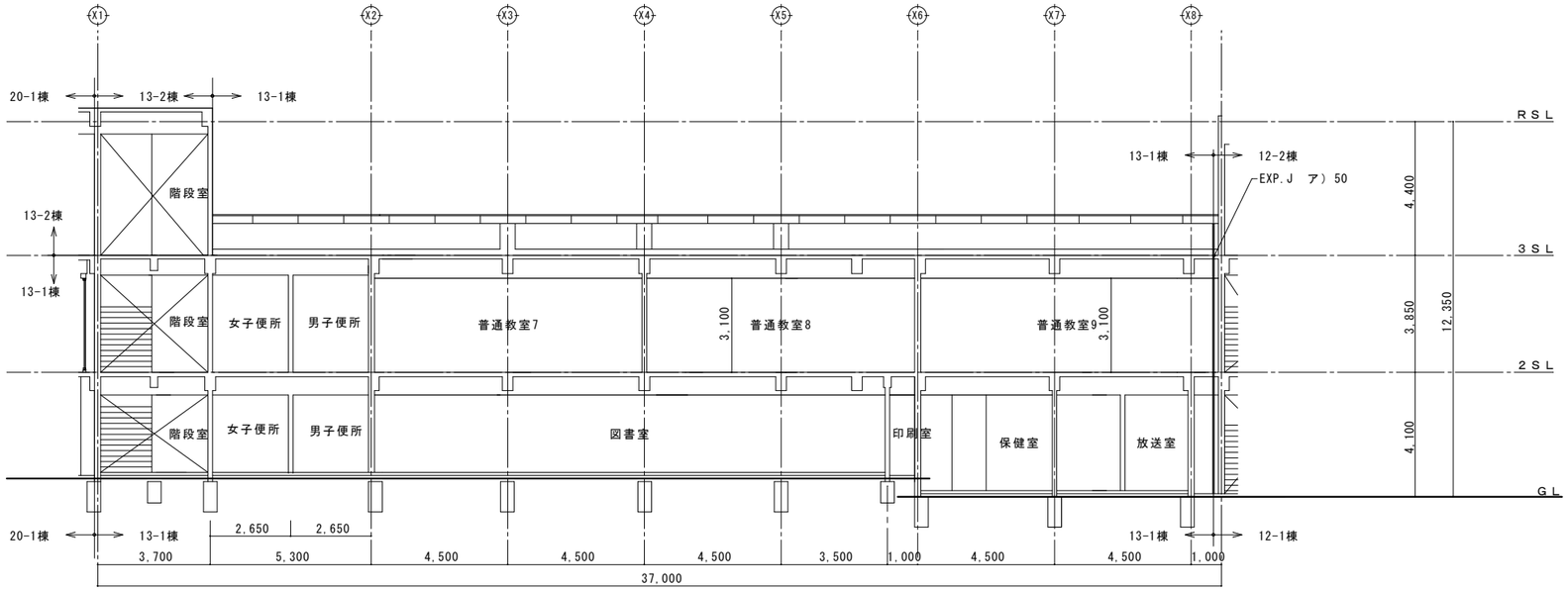

1 断面図

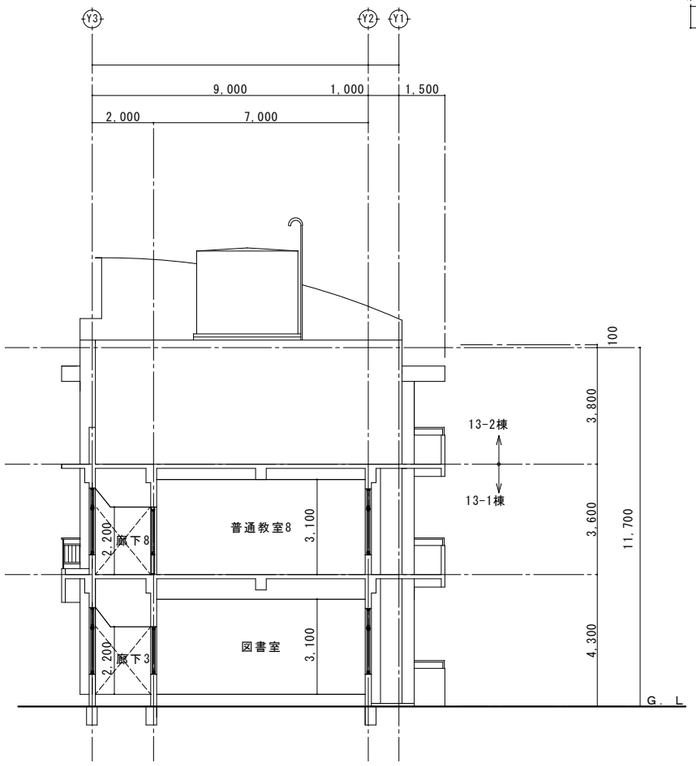

D 断面図

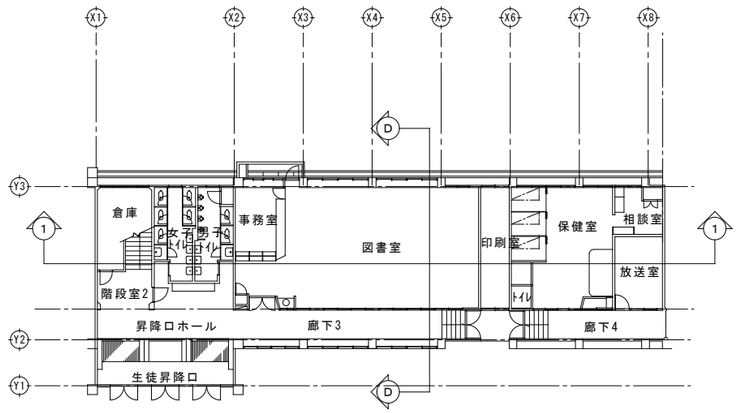

KEYPLAN

［普通教室棟］

施主印	niki architects, engineers & consultants （株）二基設計 1級建築士事務所登録 119-3024　TEL 098-939-1110（代） 〒904-2141　沖縄市池原 4-1-30　FAX 098-982-1007	1級建築士登録番号 第239237号 石川　豊	年月日 date 縮尺 scale A1＝1/100【A3＝1/200】	工事名称 title 中城村立小中学校耐力度調査（津覇小学校13-1号棟） 図面名称 drawing title 断面図	図面番号 drawing no. A-07 整理番号 arrangement no. □□

資料17　既存施設現況図（津覇小学校）

2階梁伏図

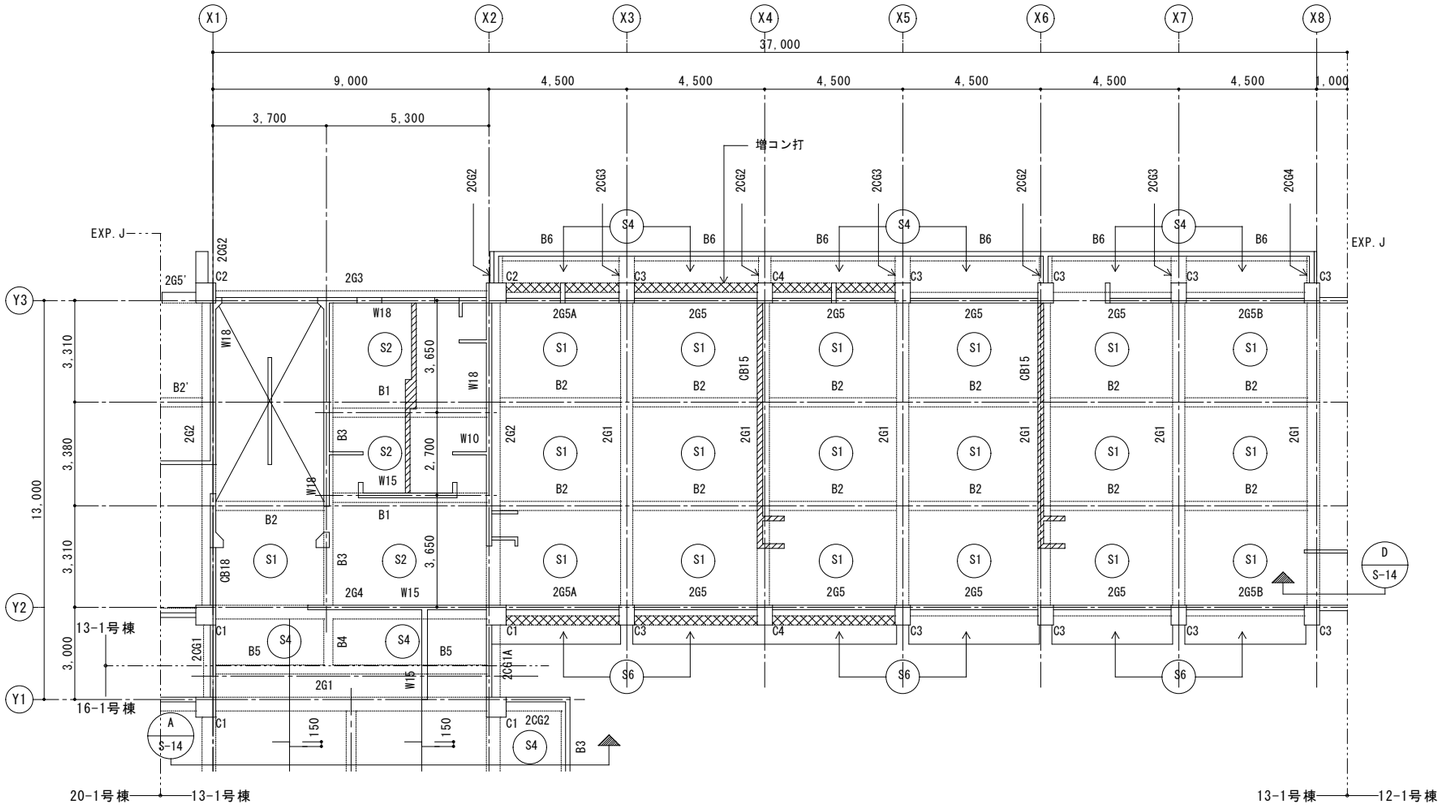

基礎伏図

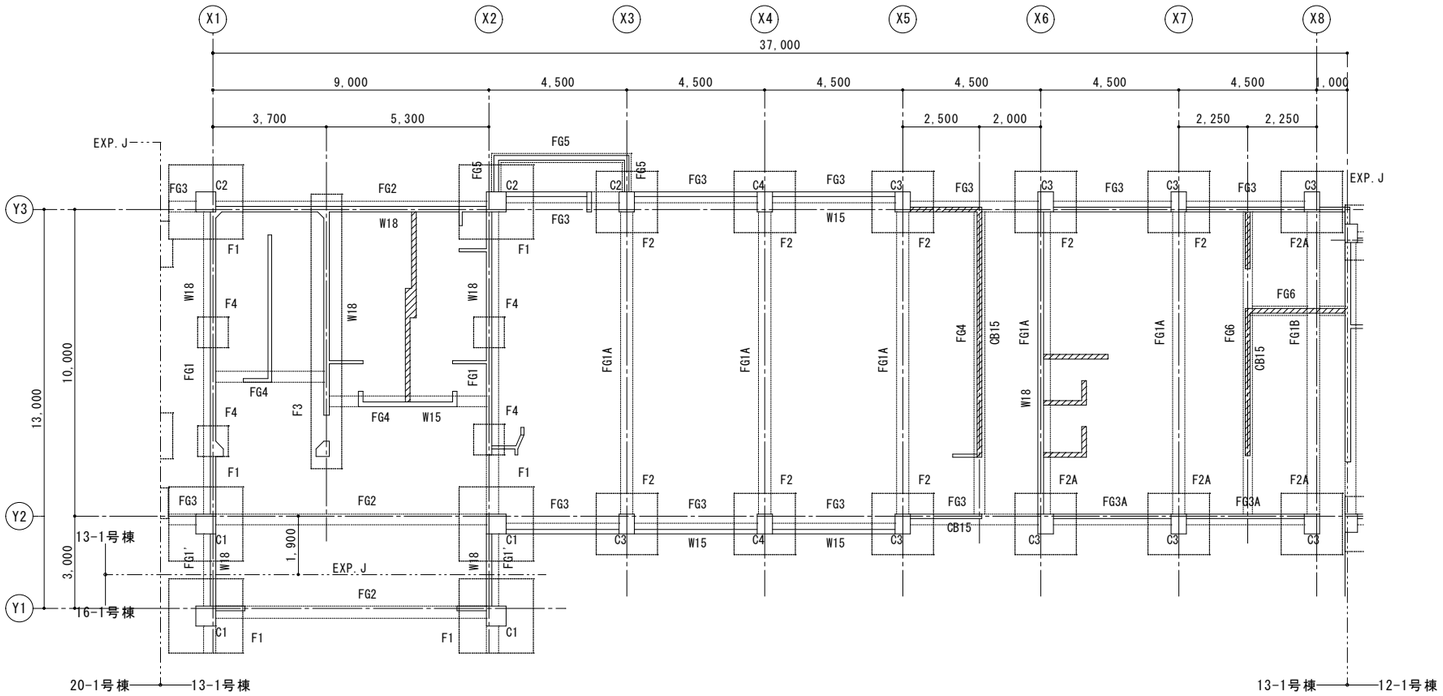

[普通教室棟]

施主印	niki architects, engineers & consultants （株）二基設計 1級建築士事務所登録 119-3024　TEL 098-939-1110（代） 〒904-2141　沖縄市池原 4-1-30　FAX 098-982-1007	1級建築士登録番号 第239237号 石川　豊	年月日 date 縮尺 scale A1＝1/000【A3＝1/000】	工事名称 title 中城村立小中学校耐力度調査（津覇小学校13-1号棟） 図面名称 drawing title 構造伏図（基礎・2階）	図面番号 drawing no. S－01 整理番号 arrangement no. □□

資料17　既存施設現況図（津覇小学校）

R階梁伏図

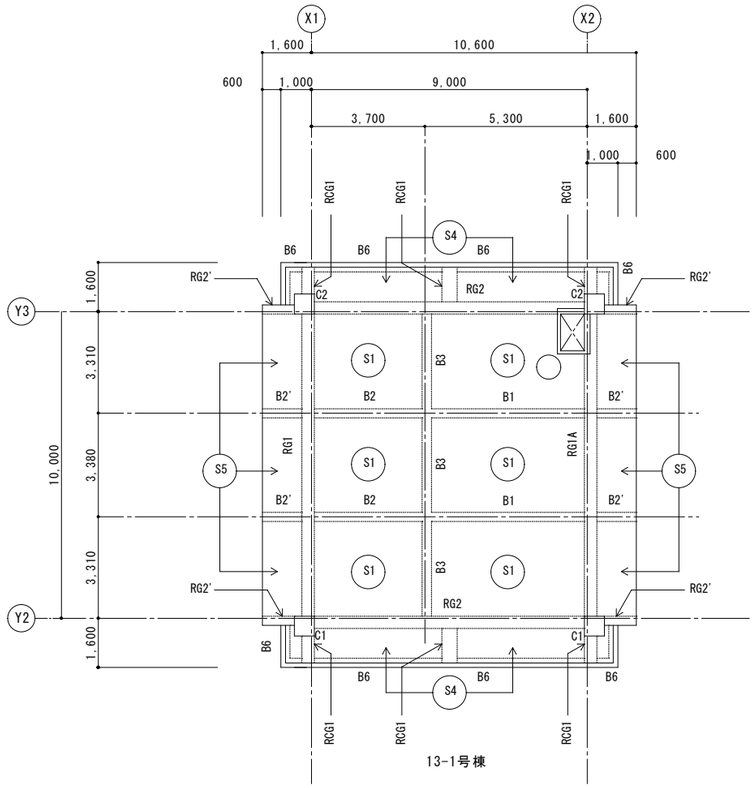

3階梁伏図

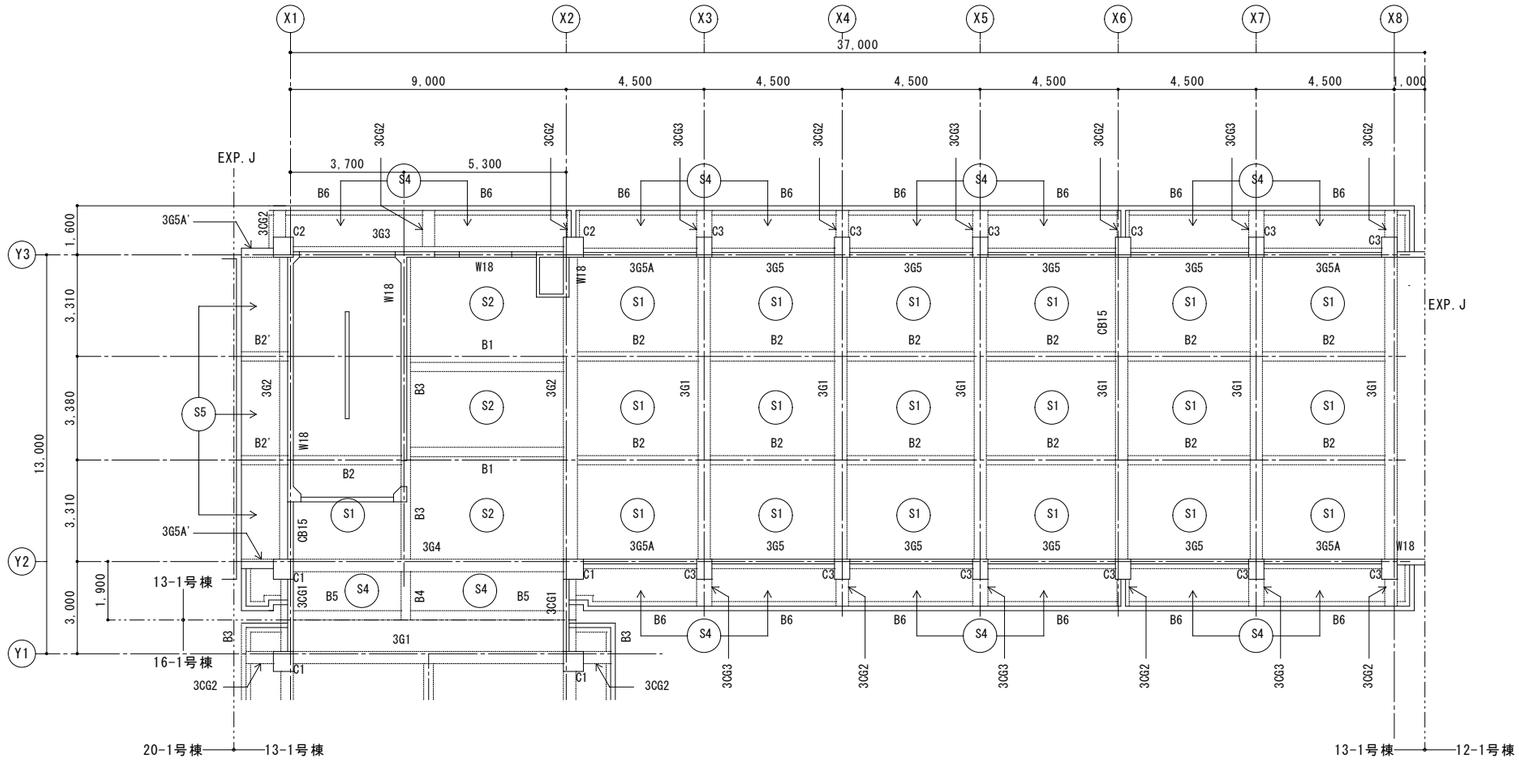

[普通教室棟]

施主印		niki architects,engineers & consultants （株）二基設計 1級建築士事務所登録 119-3024　TEL 098-939-1110（代） 〒904-2141　沖縄市池原 4-1-30　FAX 098-982-1007	1級建築士登録番号 第239237号 石川　豊	年月日 date 縮尺 scale A1＝1/000【A3＝1/000】	工事名称 title 中城村立小中学校耐力度調査（津覇小学校13-1号棟） 図面名称 drawing title 構造伏図（3階・R階）	図面番号 drawing no. S－02 整理番号 arrangement no. □□

資料17　既存施設現況図（津覇小学校）

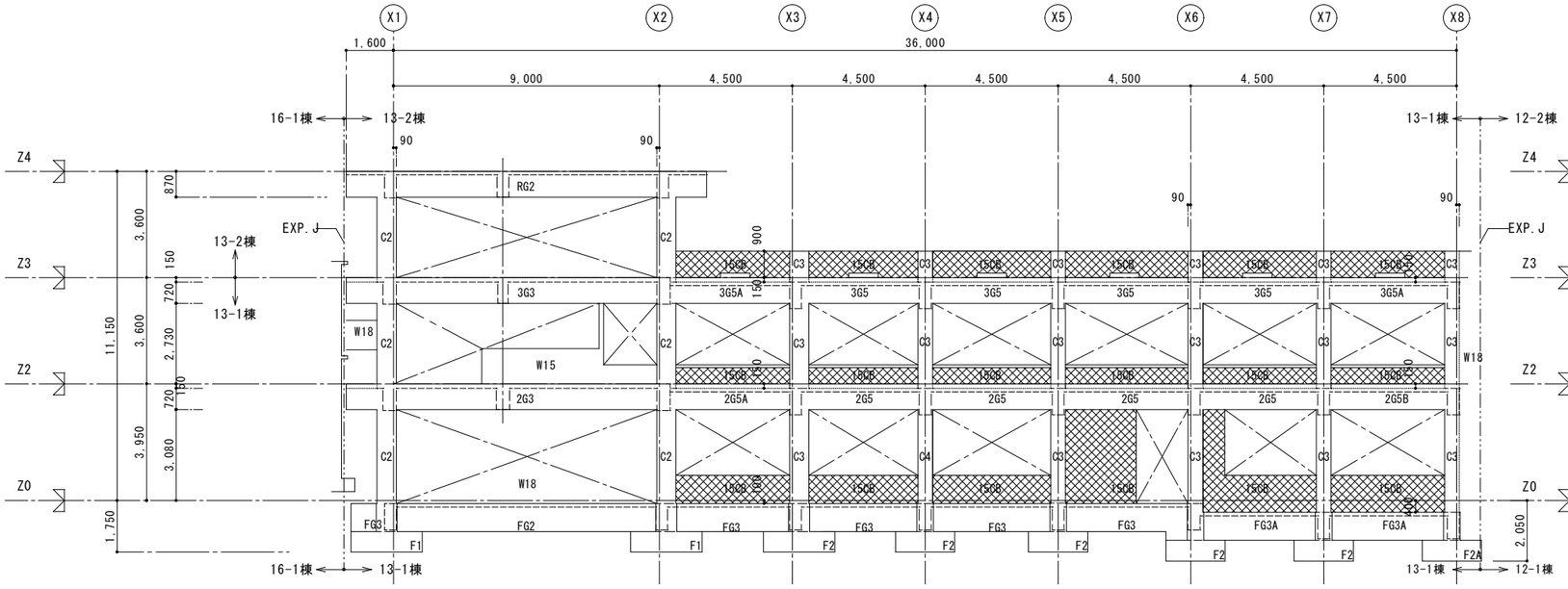

Y2通り軸組図

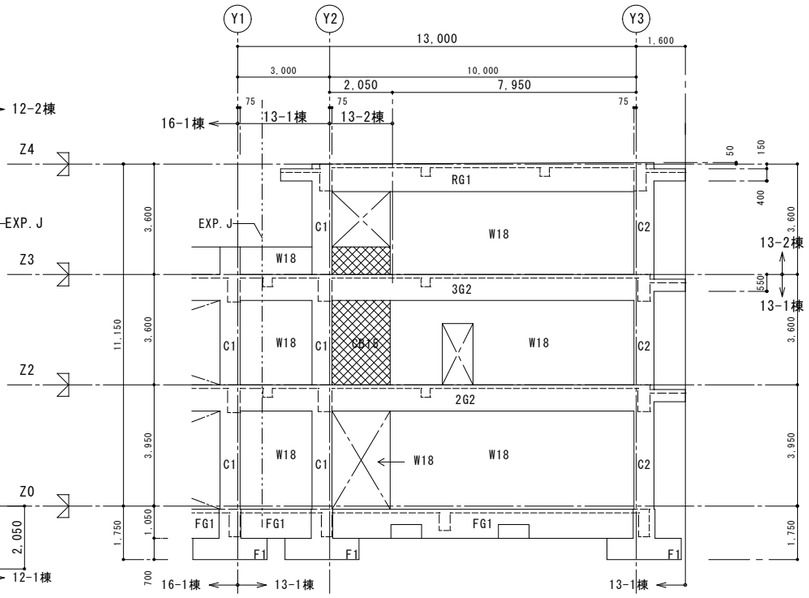

X1通り軸組図

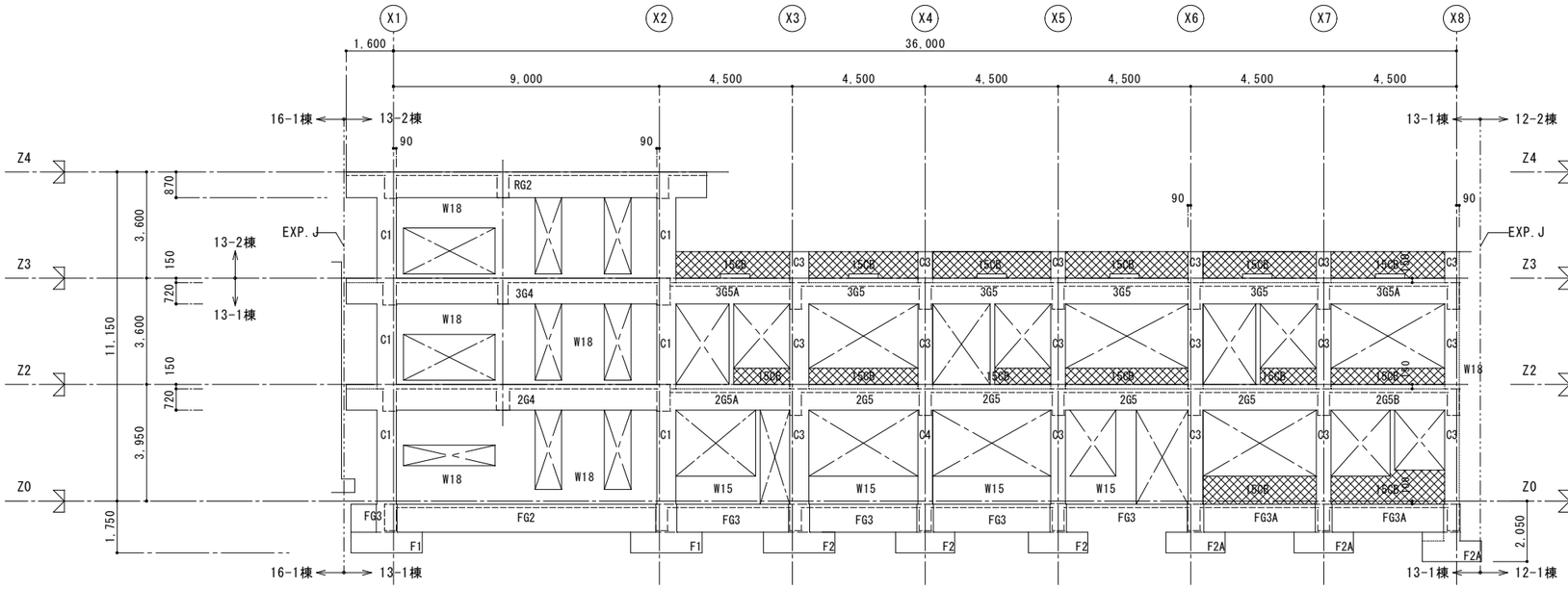

Y3通り軸組図

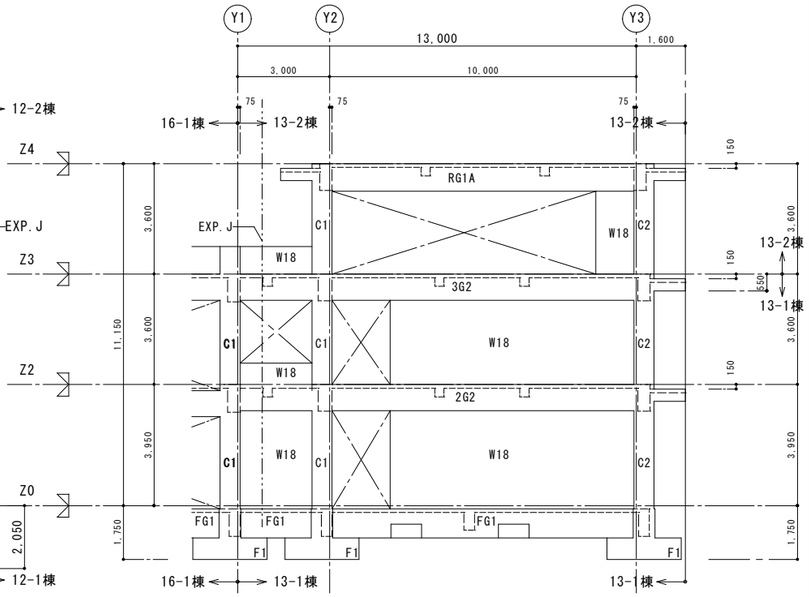

X2通り軸組図

［普通教室棟］

施主印	niki architects, engineers & consultants （株）二基設計 1級建築士事務所登録 119-3024　TEL 098-939-1110（代） 〒904-2141　沖縄市池原 4-1-30　FAX 098-982-1007	1級建築士登録番号 第239237号 石川　豊	年月日 date	工事名称 title 中城村立小中学校耐力度調査（津覇小学校13-1号棟）	図面番号 drawing no. S－03
			縮尺 scale A1＝1/000【A3＝1/000】	図面名称 drawing title 軸組図（1）	整理番号 arrangement no. □□

資料17　既存施設現況図（津覇小学校）

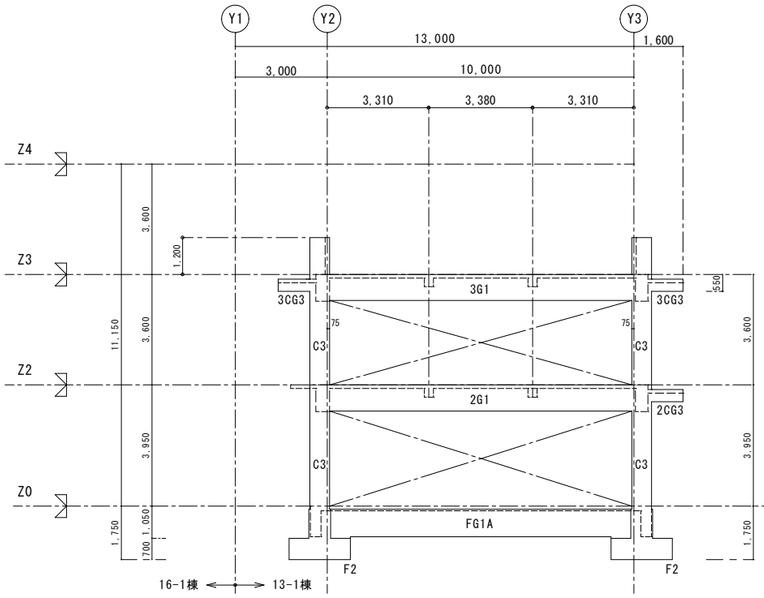

X3通り軸組図

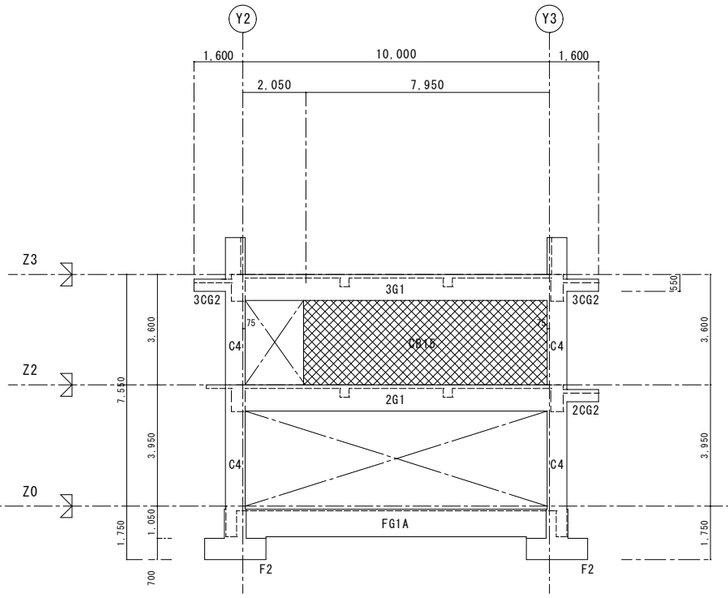

X4通り軸組図

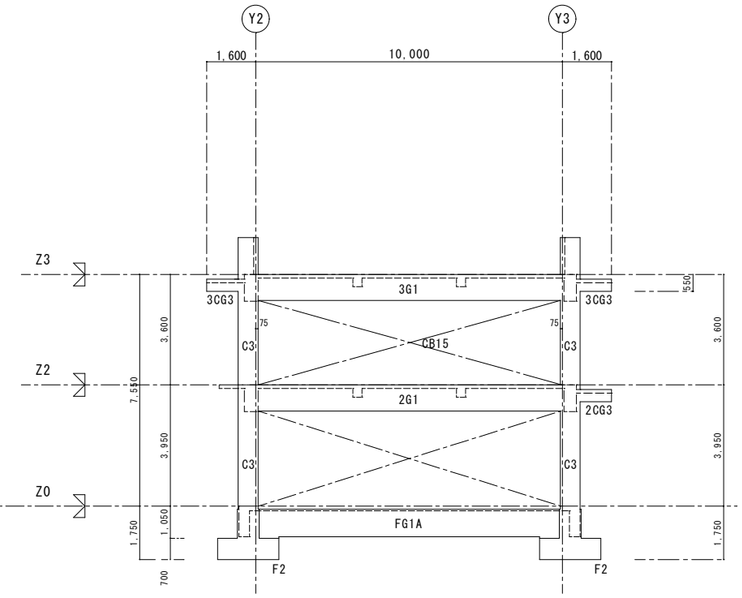

X5通り軸組図

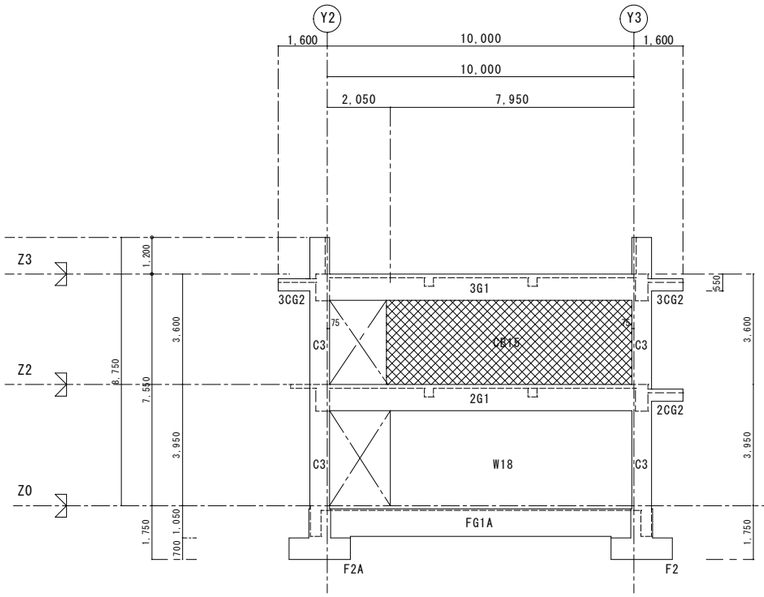

X6通り軸組図

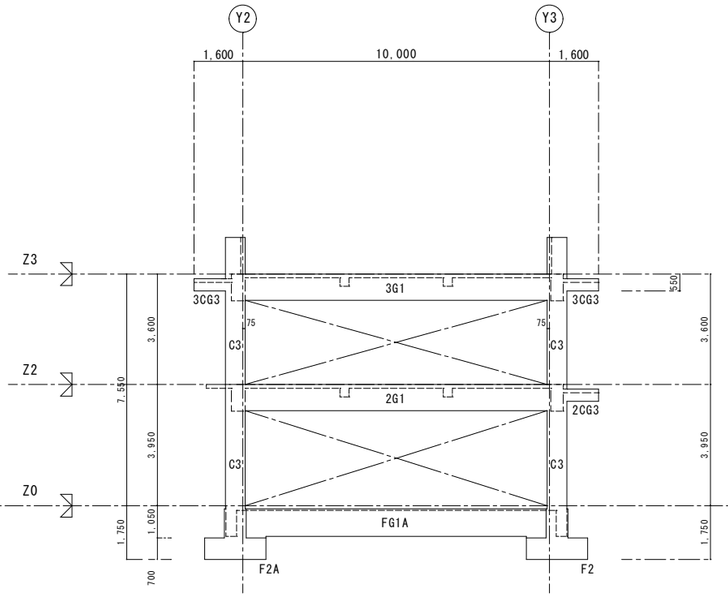

X7通り軸組図

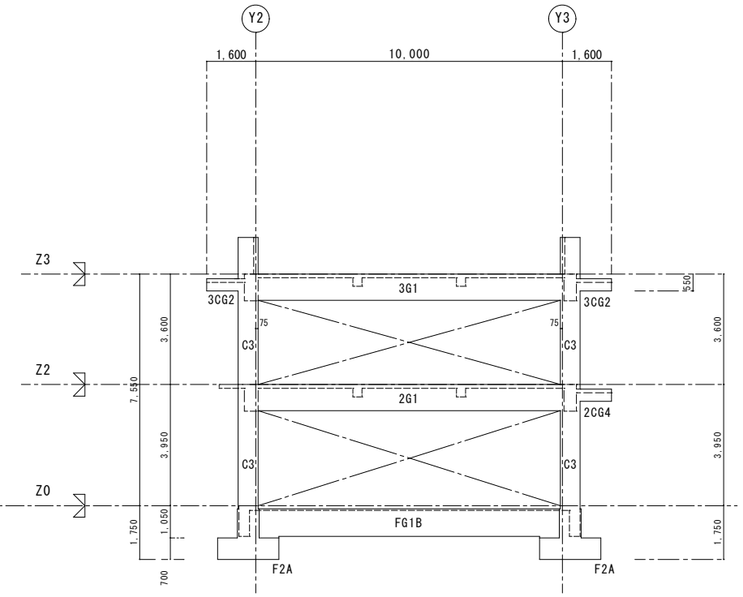

X8通り軸組図

［普通教室棟］

施　主　印	niki architects,engineers & consultants （株）二基設計 １級建築士事務所登録 119-3024　TEL 098 - 939 - 1110（代） 〒904-2141　沖縄市池原 4-1-30　FAX 098 - 982 - 1007	1級建築士登録番号 第239237号 石川　豊	年月日 date 縮　尺 scale A1＝1/000【A3＝1/000】	工事名称 title 中城村立小中学校耐力度調査（津覇小学校13-1号棟） 図面名称 drawing title 軸組図（２）	図面番号 drawing no. Ｓ－０４ 整理番号 arrangement no. □□

資料17　既存施設現況図（津覇小学校）

梁断面リスト　縮尺1/30

特記なき場合以外の巾止メ筋はD10-800@とする

棟別	階別	符号	RG1			RG2		RG2'	RG1A		
13-1棟	R階	位置	端部	中央	端部	端部	中央	全断面	端部	中央	
		b × D	400×900			400×870		400×870	400×900		
		上筋	5-D25	3-D25	4-D25	5-D25	3-D25	3-D22	5-D25	3-D25	
		下筋	4-D25	4-D25	3-D25	3-D25	4-D25	3-D22	3-D25	6-D25	
		STP	D10-150@	D10-150@	D10-150@	D10-150@	D10-150@	D10-200@	D10-150@	D10-150@	
		腹筋	2-D13	2-D13	2-D13	2-D13	2-D13	2-D13	2-D13	2-D13	
		断面	Y2		Y3						

棟別	符号	2,3CG1	2CG1A	2,3CG2	2,3CG3	2CG4	2CG5	RCG1	RCG2
13-1棟 2階 3階 R階 片持梁	位置	全断面	全断面	全断面	全断面	全断面	全断面	全断面	全断面
	b × D	400×900	450×700	400×400	500×400	325×400	300×400	400×400	500×400
	上筋	3-D25	3-D25	4-D22	4-D22	3-D22	3-D22	4-D22	4-D22
	下筋	2-D25	2-D25	2-D22	2-D22	2-D22	2-D22	2-D22	2-D22
	STP	D10-200@	D10-200@	D10-200@	D10-200@	D10-200@	D10-200@	D10-200@	D10-200@
	腹筋	2-D13	2-D13						

棟別	階別	符号	3G2			3G1		3G3		3G4		3G5		3G5A			3G5A'	3G5'
13-1棟	3階	位置	端部	中央	端部	端部	中央	端部	中央	端部	中央	端部	中央	端部			全断面	全断面
		b × D	450×900			400×900		350×870		400×870		300×720		300×720			300×720	300×720
		上筋	6-D25	4-D25	5-D25	6-D25	3-D25	5-D25	3-D25	6-D25	3-D25	3-D22	3-D22	5-D22	3-D22	5-D22	5-D22	3-D22
		下筋	4-D25	4-D25	4-D25	3-D25	4-D25	3-D25	3-D25	3-D25	4-D25	3-D22	3-D22	3-D22	3-D22	3-D22	3-D25	3-D22
		STP	D10-100@	D10-150@	D10-150@	D10-100@	D10-150@	D10-150@	D10-150@	D10-150@	D10-150@	D10-200@	D10-200@	D10-200@	D10-200@	D10-200@	D10-200@	D10-200@
		腹筋	2-D13	2-D13	2-D13	2-D13	2-D13	2-D13	2-D13	2-D13	2-D13	2-D13	2-D13	2-D13	2-D13	2-D13	2-D13	2-D13
		断面	Y2		Y3									X4				

棟別	符号	B1		B2		B3	B4	B5	B6	B2'
13-1棟 2階 3階 R階 小梁	位置	端部	中央	端部	中央	全断面	全断面	全断面	全断面	全断面
	b × D	300×400		300×400		300×400	300×400	300×400	300×400	300×400
	上筋	4-D19	2-D19	4-D19	3-D19	3-D22	5-D22	3-D19	3-D19	4-D19
	下筋	2-D19	4-D19	2-D19	3-D19	3-D22	3-D22	3-D19	3-D19	2-D19
	STP	D10-200@	D10-200@	D10-200@	D10-200@	D10-200@	D10-200@	D10-200@	D10-200@	D10-200@
	腹筋									

棟別	階別	符号	2G2			2G1		2G3			2G3A		2G4			2G4A		2G5		2G5A		2G5B			2G5'
13-1棟	2階	位置	端部	中央	端部	端部	中央	端部	中央	端部	端部	中央	端部	中央	端部	端部	中央	端部	中央	端部	中央	端部	中央	端部	
		b × D	450×900			400×900		400×870			450×870		450×870			450×870		350×720		350×720		350×720			350×720
		上筋	7-D25	4-D25	7-D25	6-D25	3-D25	6-D25	3-D25	5-D25	5-D25	3-D25	7-D25	4-D25	6-D25	6-D25	4-D25	3-D25	2-D25	5-D25	3-D25	3-D25	3-D25	3-D25 2-D22	5-D25
		下筋	4-D25	4-D25	3-D25	4-D25	4-D25	6-D25	4-D25	3-D25	3-D25	4-D25	4-D25	4-D25	4-D25	4-D25	4-D25	2-D25	3-D25	3-D25	3-D25	2-D25	3-D25	3-D25	3-D25
		STP	D10-100@	D10-150@	D10-150@	D10-100@	D10-150@	D10-100@	D10-150@	D10-100@	D10-100@	D10-150@	D10-100@	D10-150@	D10-100@	D10-100@	D10-150@	D10-200@	D10-200@	D10-150@	D10-150@	D10-150@	D10-150@	D10-150@	D10-150@
		腹筋	2-D13	2-D13	2-D13	2-D13	2-D13	2-D13	2-D13	2-D13	2-D13	2-D13	2-D13	2-D13	2-D13	2-D13	2-D13	2-D13	2-D13	2-D13	2-D13	2-D13	2-D13	2-D13	2-D13
		断面	Y2		Y3			X1		X2			X1		X2					X2				X6 X8	

基礎梁断面リスト　縮尺1/30

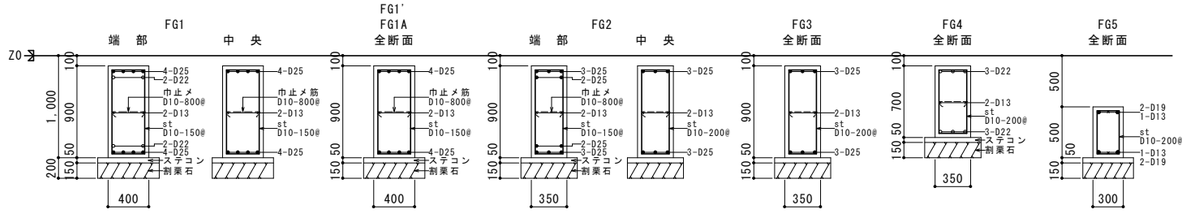

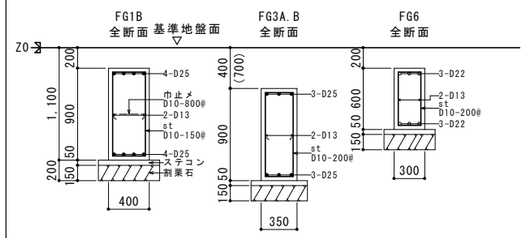

（　）内寸法は 17-1 棟
FG3Bヲ示ス

［普通教室棟］

施主印	niki architects,engineers & consultants （株）二基設計 1級建築士事務所登録 119-3024　TEL 098-939-1110（代） 〒904-2141　沖縄市池原 4-1-30　FAX 098-982-1007	1級建築士登録番号 第239237号 石川　豊	年月日 date	工事名称 title 中城村立小中学校耐力度調査（津覇小学校13-1号棟）	図面番号 drawing no. S－05
			縮尺 scale A1＝1/100【A3＝1/200】	図面名称 drawing title 部材断面寸法図（部材リスト）（１）	整理番号 arrangement no. □□

資料17　既存施設現況図（津覇小学校）

柱リスト　S=1:30

符　号	C1・C2	C3	
2・3階	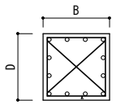		
B × D	650×650	500×650	
主　筋	12-D22	10-D22	
帯　筋	D10@100	D10@100	
D.HOOP筋	D10@600	D10@600	

符　号	C1	C2	C3・C4	
1階	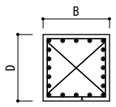			
B × D	650×650	650x650	500×650	
主　筋	20-D25	18-D25	14-D25	
帯　筋	D10@100	D10@100	D10@100	
D.HOOP筋	D10@600	D10@600	D10@600	

カベ配筋リスト　縮尺1/20

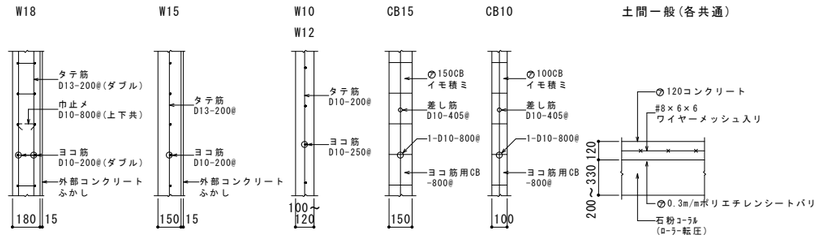

スラブ配筋基準表			短辺方向(主筋)			長辺方向(配力筋)			備　考
床版位置 / 配筋位置			中　央　部		両　端　部	中　央　部		両　端　部	
			端　部	中　央	全　域	端　部	中　央	全　域	
床版符号	床版LX,LY寸法	スラブ厚	C	D	AB	B	D	AC	
S1	各伏図寸法ニヨル	120	上　筋 D10,D13@200	D10@400	D10@200	D10,D13@250	D10@500	D10@250	
			下　筋 D10@400	D10,D13@200	D10@400	D10@500	D10,D13@250	D10@500	
S2	〃　〃	120	上　筋 D10,D13@200		D10@200	D10,D13@250		D10@250	
			下　筋 全　上		全　上	全　上		全　上	
S3	〃　〃	120	上　筋 D10,D13@150		D10@150	D10,D13@150		D10@150	A/G-14 断面参照
			下　筋 全　上		全　上	全　上		全　上	
S3'	〃　〃	120	上　筋 D10,D13@150	D10@300	D10@150	D10,D13@150	D10@300	D10@150	
			下　筋 D10@300	D10,D13@150	D10@300	D10@300	D10,D13@150	D10@300	
S4	〃　〃	120	上　筋 D10,D13@200			D10@250			
			下　筋 全　上			全　上			
S5	〃　〃	120	上　筋 D10,D13@200			D10,D13@250			
			下　筋 全　上			D10@250			
S6	〃　〃	120～150	上　筋						C/G-14 ニヨル
			下　筋						
S7	〃　〃	150	上　筋 D13@200	D13@200	D13@200	D10,D13@250	D10,D13@250	D10,D13@250	
			下　筋 全　上	全　上	全　上	全　上	全　上	全　上	

基礎リスト
縮尺 1/50

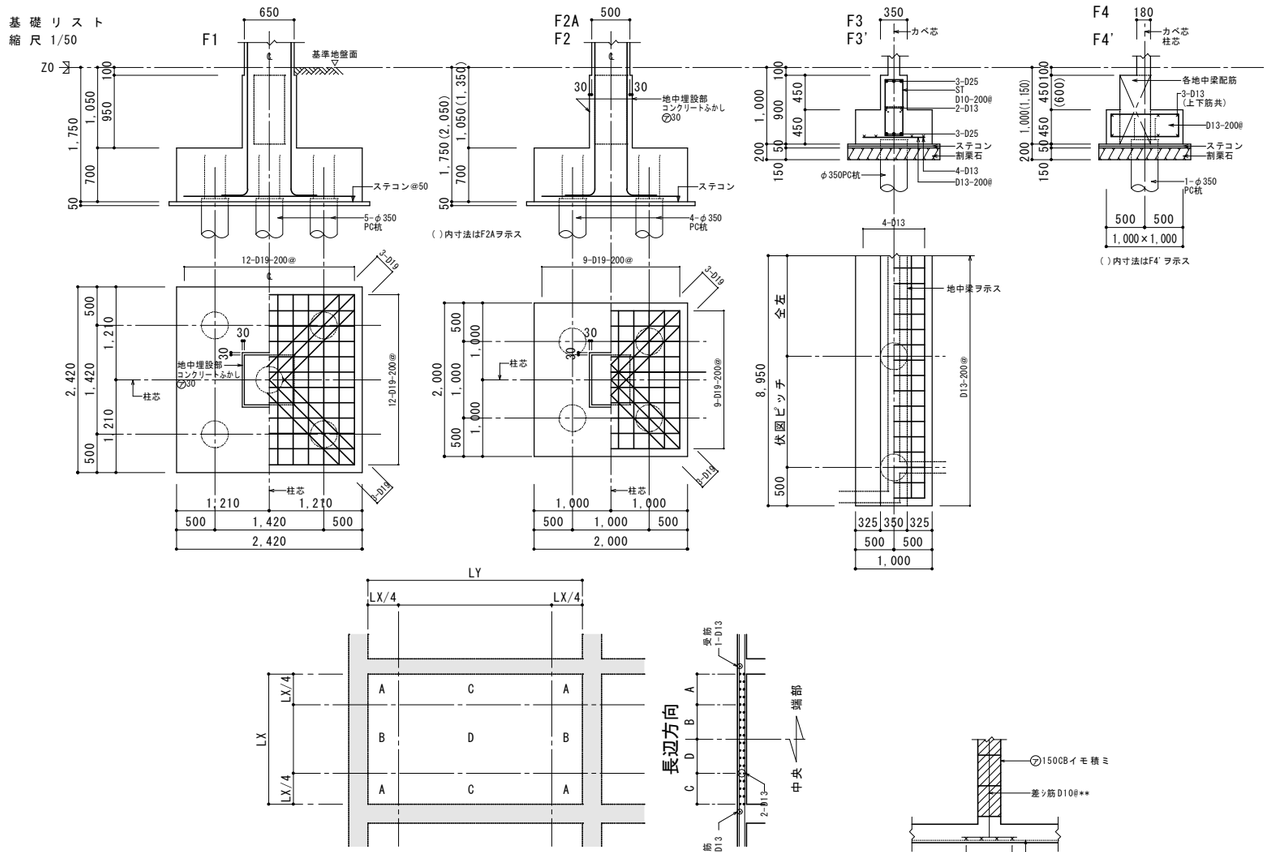

短辺方向

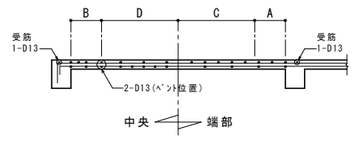

スラブ配筋位置伏図

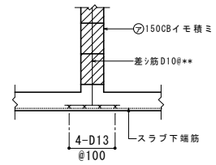

CBカベ下スラブ補強配筋図

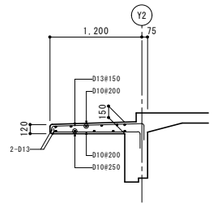

C/G-14 断面配筋図　1/40

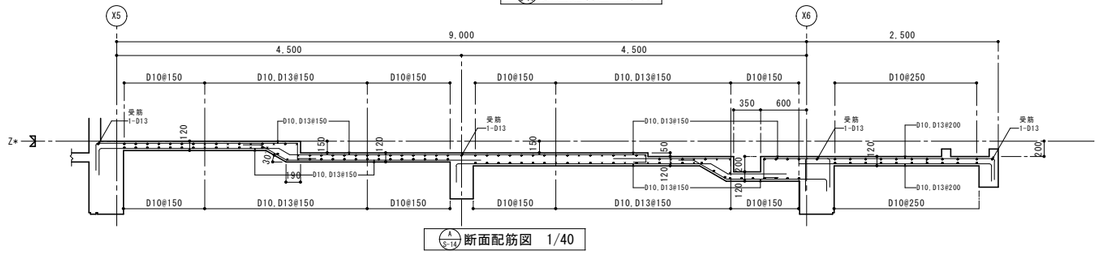

A/G-14 断面配筋図　1/40

［普通教室棟］

施 主 印	niki architects,engineers & consultants （株）二基設計 1級建築士事務所登録 119-3024　TEL 098-939-1110（代） 〒904-2141　沖縄市池原 4-1-30　FAX 098-982-1007	1級建築士登録番号 第239237号 石川　豊	年月日 date	工事名称 title 中城村立小中学校耐力度調査（津覇小学校13-1号棟）	図面番号 drawing no. S-06
			縮　尺 scale A1=1/100【A3=1/200】	図面名称 drawing title 部材断面寸法図（部材ﾘｽﾄ）（２）	整理番号 arrangement no. □□

資料17　既存施設現況図（津覇小学校）

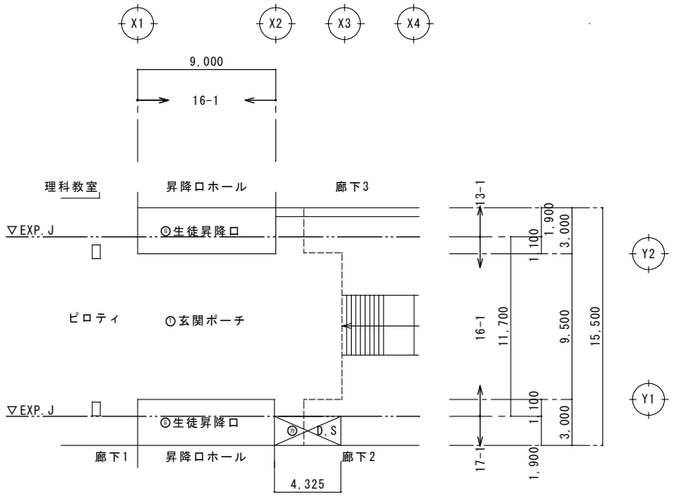

1階床面積　1/200

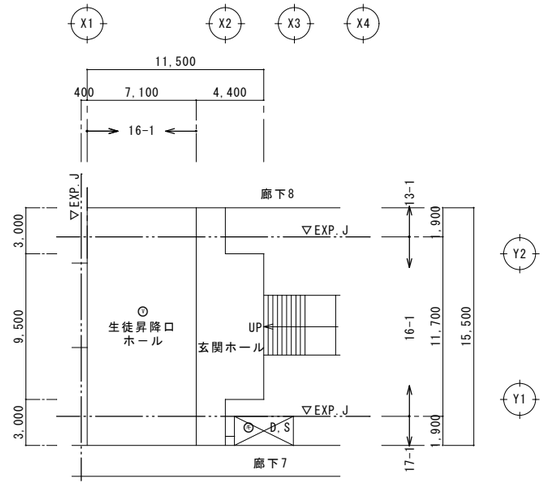

2階床面積　1/200

床面積　(16-1号棟)				
階　数	室　　名	室　数	算　　定	合　計
1階	Ⓣ 玄関ポーチ	1	11.70×9.00	105.3
			小　計(16-1号棟)	105.30

床面積　(16-1号棟)				
階　数	室　　名	室　数	算　　定	合　計
2階	Ⓒ 生徒昇降口	1	11.70×7.10	83.07
	Ⓒ 生徒昇降口	1	9.50×0.40	3.80
			小　計(16-1号棟)	86.87
			合　計(16-1号棟)	192.17

≒192㎡

［普通教室棟］

施　主　印	niki architects,engineers & consultants （株）二基設計 1級建築士事務所登録 119-3024　TEL 098-939-1110（代） 〒904-2141　沖縄市池原 4-1-30　FAX 098-982-1007	1級建築士登録番号 第239237号 石川　豊	年月日 date	工事名称 title 中城村立小中学校耐力度調査（津覇小学校16-1号棟）	図面番号 drawing no. A－０２
			縮　尺 scale A1＝1/200【A3＝1/400】	図面名称 drawing title 面積算定表	整理番号 arrangement no. □□

外部仕上表

名　　称	仕　　上	名　　称	仕　　上	名　　称	仕　　上
玄関ポーチ	床１００角磁器質無				
外　　壁	モルタル刷毛引ＶＰヌリ				
梁　　型	コンクリート打放ＶＰヌリ				
柱　　型	コンクリート打放ＶＰヌリ				
軒　天　井	（ア）１２アピトン材ＯＳ仕上げ				

内部仕上表

階　数	室　名	床	巾　木		壁						天　　井				
				塗装	腰　　壁	塗装	中　　壁	塗装	小　　壁	塗装		塗　装	天井下地	回り縁	天井高さ
１階	生徒昇降口	１００角床用磁器質タイルー部木製スノコ敷き込	テラゾーブロック		コンクリート打放	ＥＰ	コンクリート打放	ＥＰ	コンクリート打放	ＥＰ	（ア）９．５㎜吸音あなあき石膏ボード目透張り 周囲（ア）９．５㎜平石膏ボード目透張り		ＬＧＳ	塩ビ製	２，７００
２階	生徒昇降口	１００角床用磁器質タイルー部木製スノコ敷き込	テラゾーブロック		コンクリート打放	ＥＰ	コンクリート打放	ＥＰ	コンクリート打放	ＥＰ	（ア）９．５㎜吸音あなあき石膏ボード目透張り 周囲（ア）９．５㎜平石膏ボード目透張り		ＬＧＳ	塩ビ製	２，９８０
	昇降口ホール	（ア）２．８㎜ビニール層積層床シート貼り	ソフト幅木		コンクリート打放	ＥＰ	コンクリート打放	ＥＰ	コンクリート打放	ＥＰ	（ア）９．５㎜吸音あなあき石膏ボード目透張り 周囲（ア）９．５㎜平石膏ボード目透張り		ＬＧＳ	塩ビ製	２，９００

[普通教室棟]

施　主　印	niki architects, engineers & consultants （株）二基設計 １級建築士事務所登録 119-3024　TEL 098 - 939 - 1110（代） 〒904-2141　沖縄市池原 4-1-30　FAX 098 - 982 - 1007	1級建築士登録番号 第239237号 石川　豊	年月日 date	工事名称 title 中城村立小中学校耐力度調査（津覇小学校16-1号棟）	図面番号 drawing no. Ａ－ ０３
			縮　尺 scale A1＝1/non【A3＝1/non】	図面名称 drawing title 仕上表（内外）	整理番号 arrangement no. □□

資料17　既存施設現況図（津覇小学校）

1階　平面図

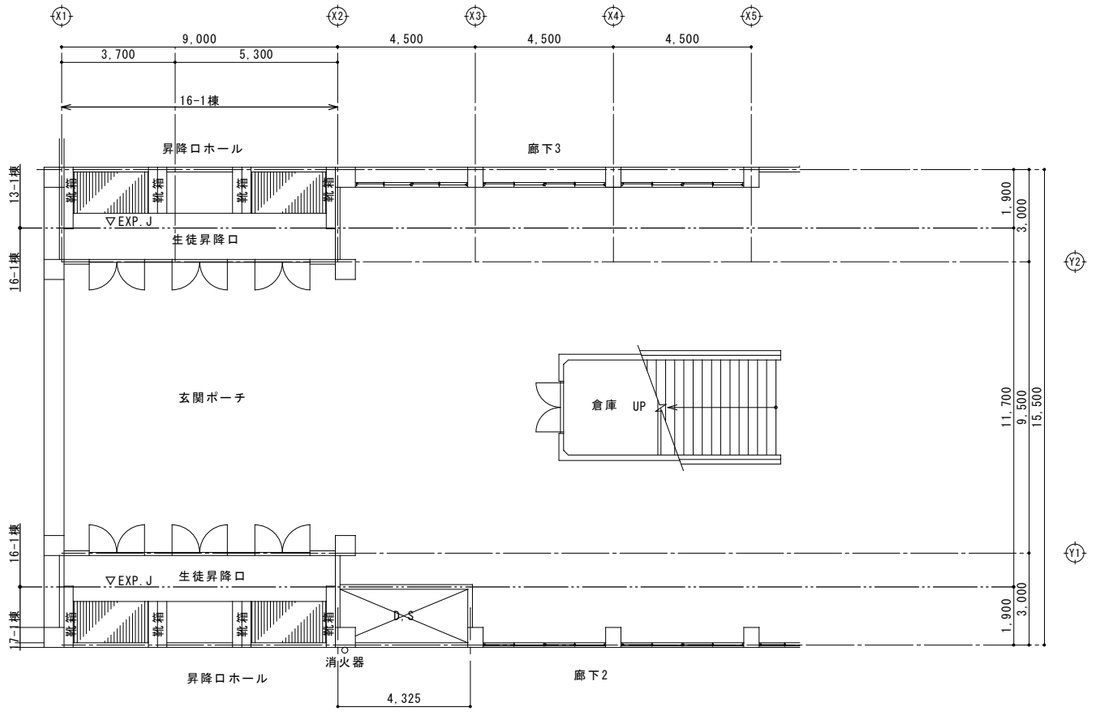

2階　平面図

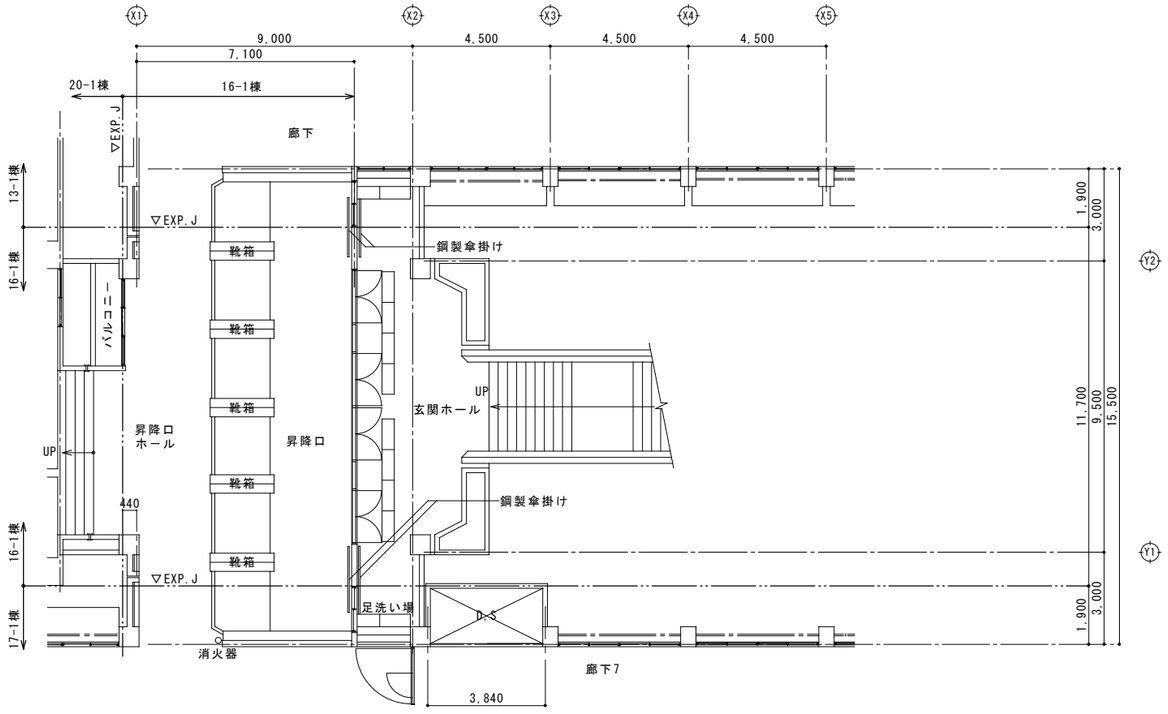

［普通教室棟］

施　主　印	niki architects,engineers & consultants （株）二基設計 1級建築士事務所登録 119-3024　TEL 098-939-1110（代） 〒904-2141　沖縄市池原 4-1-30　FAX 098-982-1007	1級建築士登録番号 第239237号 石川　豊	年月日 date	工事名称 title 中城村立小中学校耐力度調査（津覇小学校16-1号棟）	図面番号 drawing no. A－０４
			縮　尺 scale A1＝1/100【A3＝1/200】	図面名称 drawing title 1階・2階　平面図	整理番号 arrangement no. □□

資料17　既存施設現況図（津覇小学校）

3階　平面図

3階：16-2棟

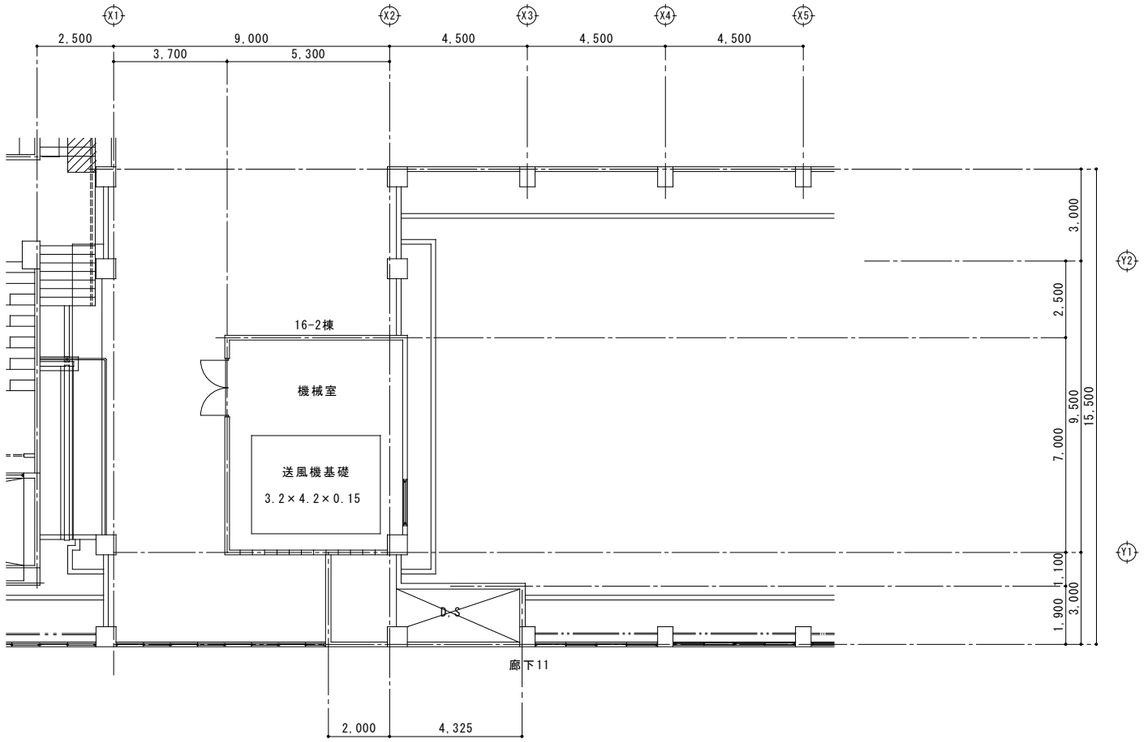

R階　平面図

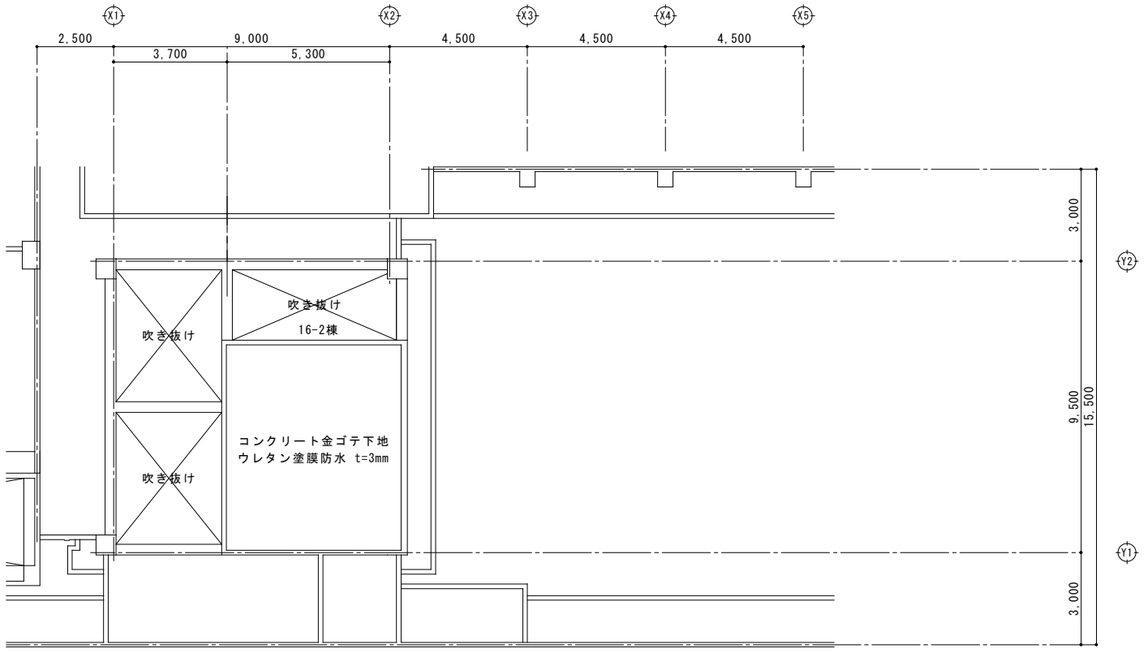

［普通教室棟］

施主印	niki architects,engineers & consultants （株）二基設計 1級建築士事務所登録 119-3024　TEL 098-939-1110（代） 〒904-2141　沖縄市池原 4-1-30　FAX 098-982-1007	1級建築士登録番号 第239237号 石川　豊	年月日 date	工事名称 title 中城村立小中学校耐力度調査（津覇小学校16-1号棟）	図面番号 drawing no. A－05
			縮尺 scale A1＝1/100【A3＝1/200】	図面名称 drawing title 3階・R階　平面図	整理番号 arrangement no. □□

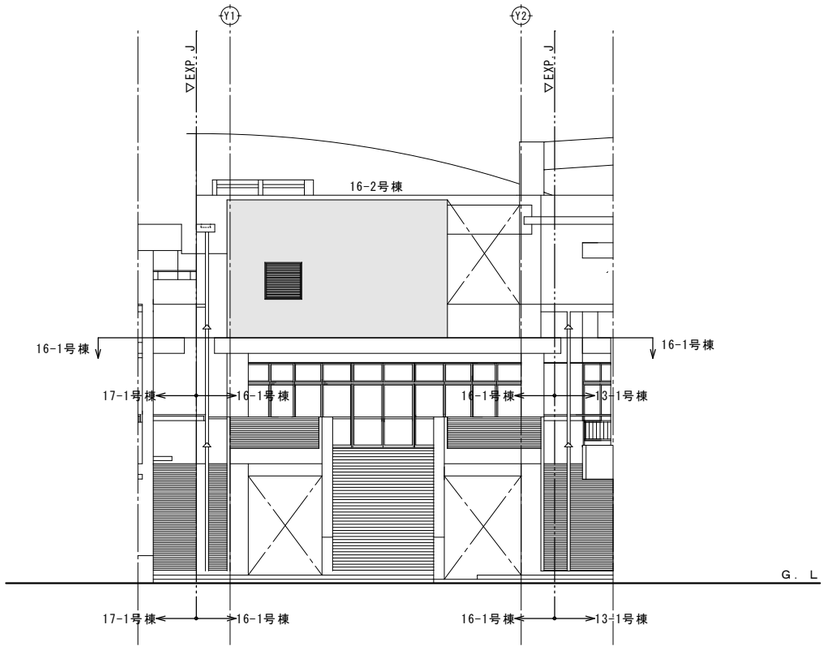

D 立面図

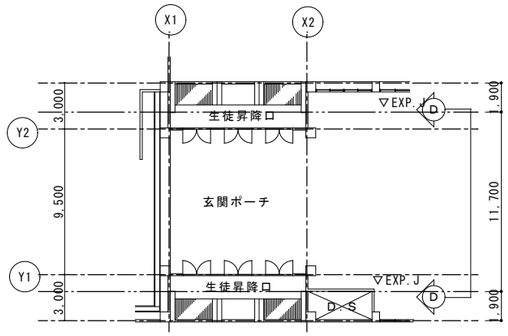

KEYPLAN

［普通教室棟］

施 主 印	niki architects, engineers & consultants （株）二基設計 1級建築士事務所登録 119-3024　TEL 098 - 939 - 1110（代） 〒904-2141　沖縄市池原 4-1-30　FAX 098 - 982 - 1007	1級建築士登録番号 第239237号 石川　豊	年月日 date	工事名称 title 中城村立小中学校耐力度調査（津覇小学校16-1号棟）	図面番号 drawing no. A－０６
			縮 尺 scale A1＝1/100【A3＝1/200】	図面名称 drawing title 立面図	整理番号 arrangement no. □□

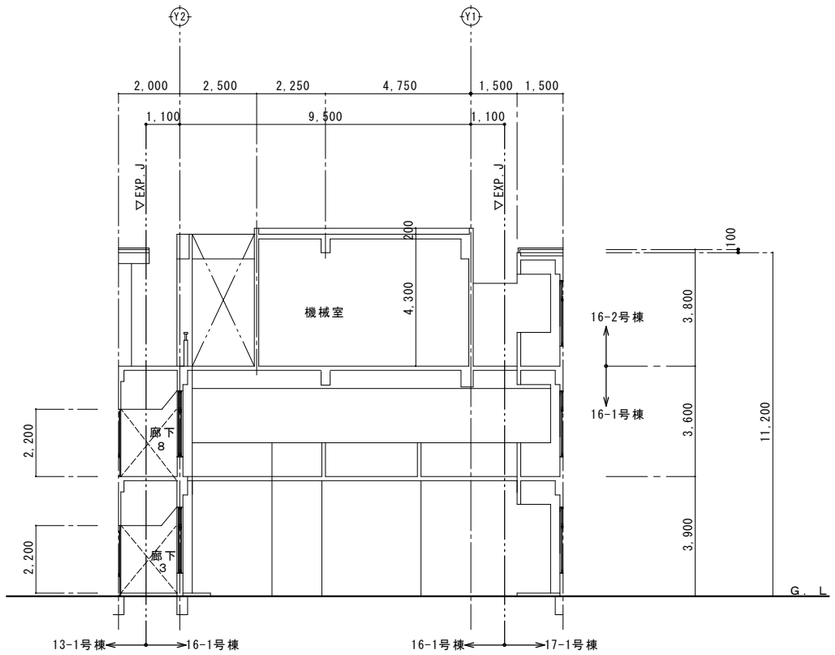

E 断面図

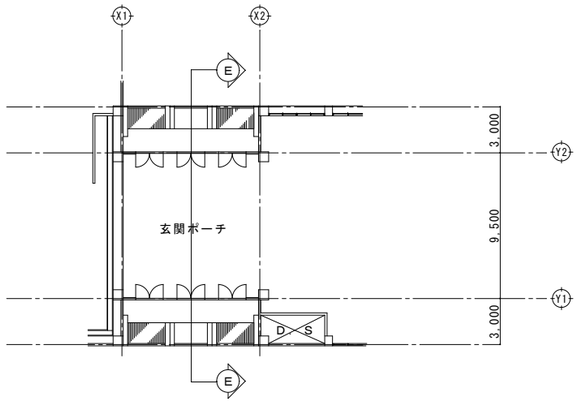

KEYPLAN

［普通教室棟］

施主印	niki architects,engineers & consultants （株）二基設計 1級建築士事務所登録 119-3024　TEL 098-939-1110（代） 〒904-2141　沖縄市池原 4-1-30　FAX 098-982-1007	1級建築士登録番号 第239237号 石川　豊	年月日 date	工事名称 title 中城村立小中学校耐力度調査（津覇小学校16-1号棟）	図面番号 drawing no. A－07
			縮尺 scale A1＝1/100【A3＝1/200】	図面名称 drawing title 断面図	整理番号 arrangement no. □□

資料17　既存施設現況図（津覇小学校）

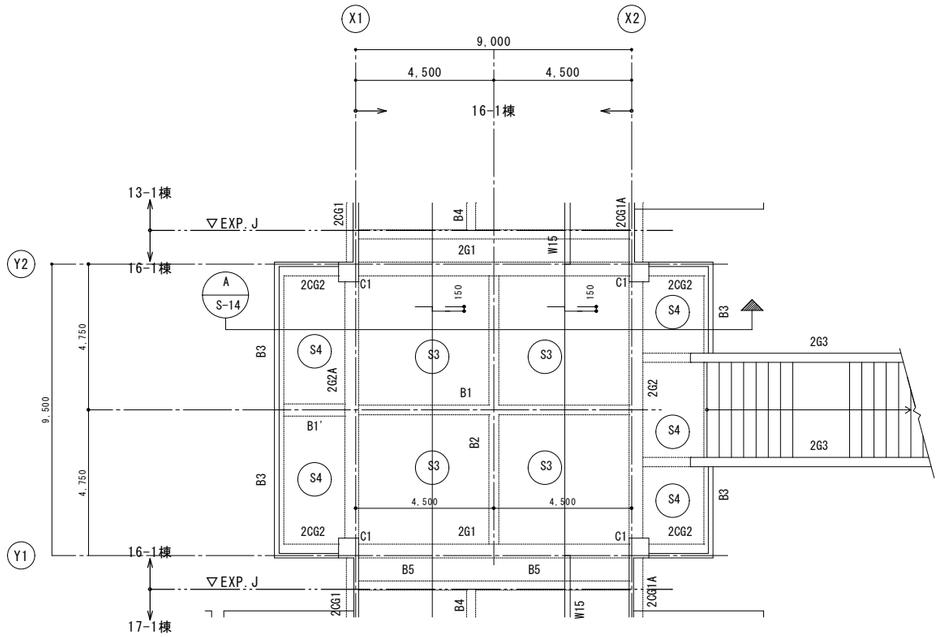

2階梁伏図

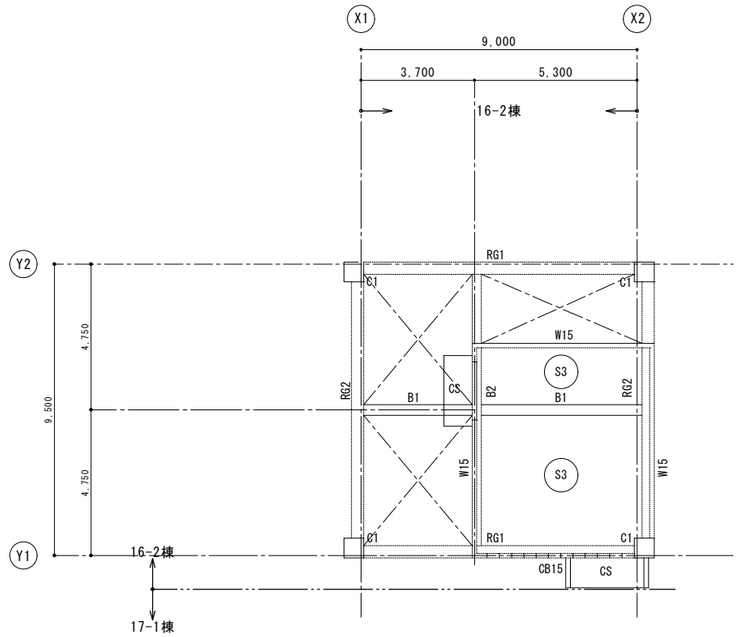

R階梁伏図

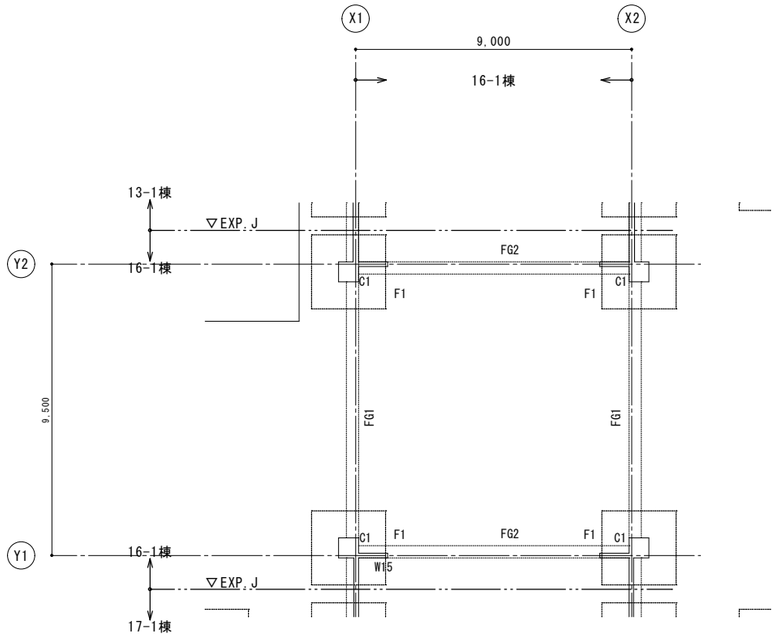

基礎伏図

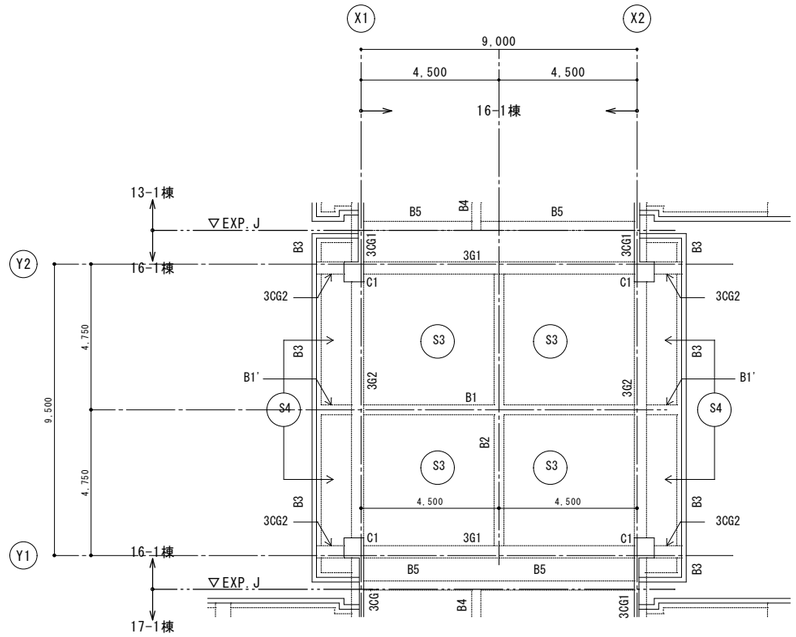

3階梁伏図

［普通教室棟］

施　主　印	niki architects,engineers & consultants （株）二基設計 １級建築士事務所登録 119-3024　TEL 098 - 939 - 1110（代） 〒904-2141　沖縄市池原 4-1-30　FAX 098 - 982 - 1007	1級建築士登録番号 第239237号 石川　豊	年月日 date 縮　尺 scale A1＝1/100【A3＝1/200】	工事名称 title 中城村立小中学校耐力度調査（津覇小学校16-1号棟） 図面名称 drawing title 構造伏図	図面番号 drawing no. Ｓ－０１ 整理番号 arrangement no. □□

資料17　既存施設現況図（津覇小学校）

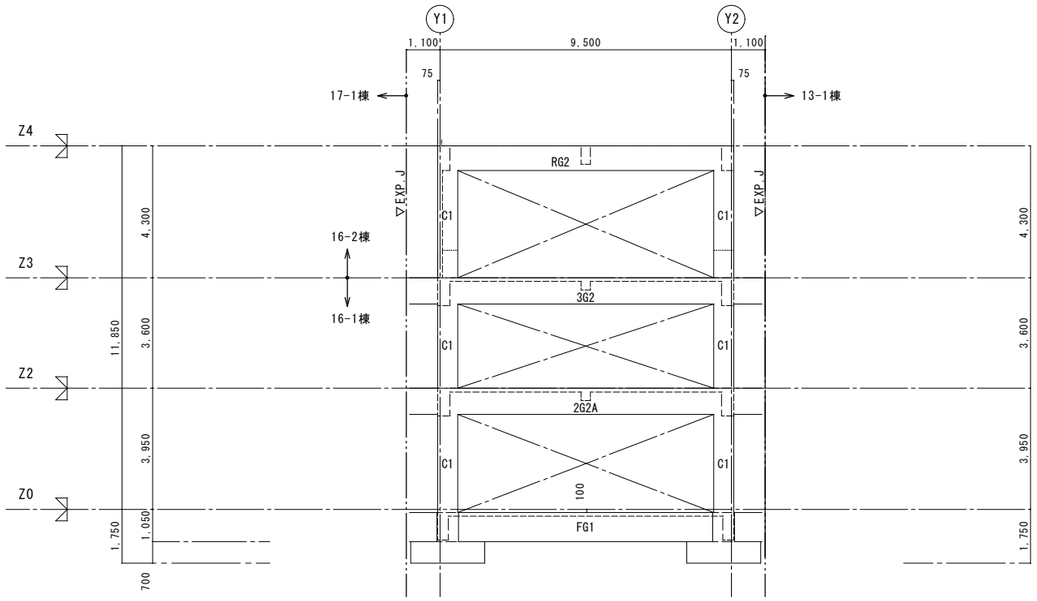

X1通り軸組図

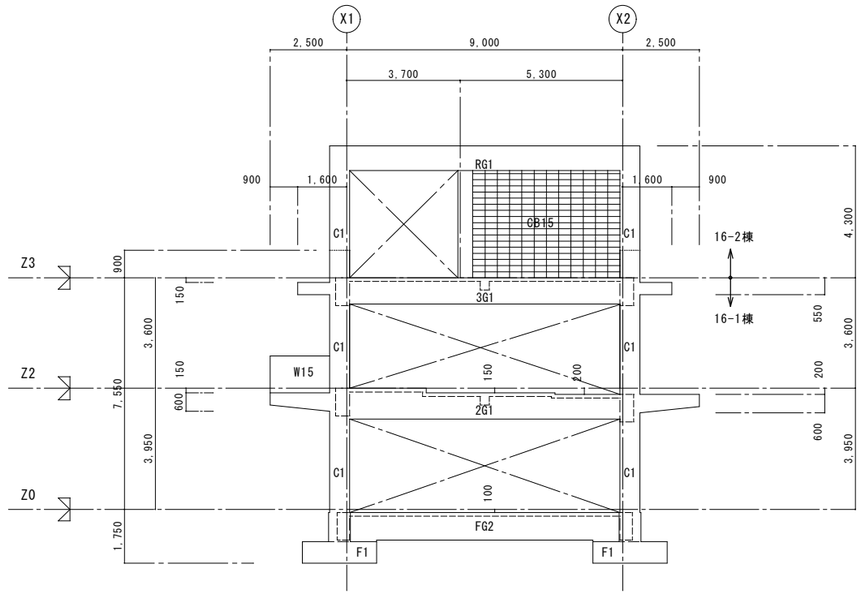

Y1通り軸組図

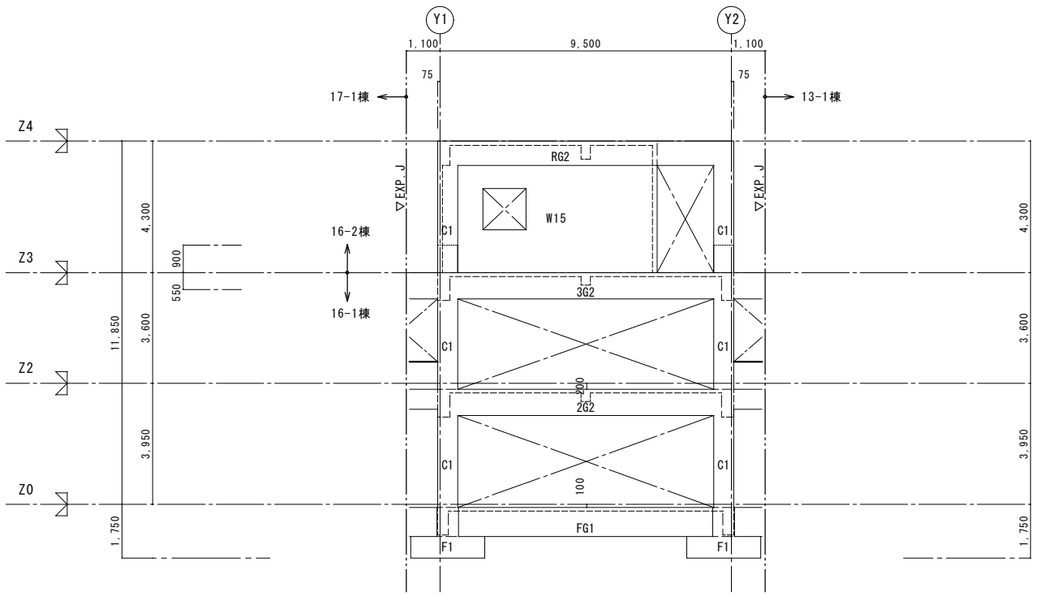

X2通り軸組図

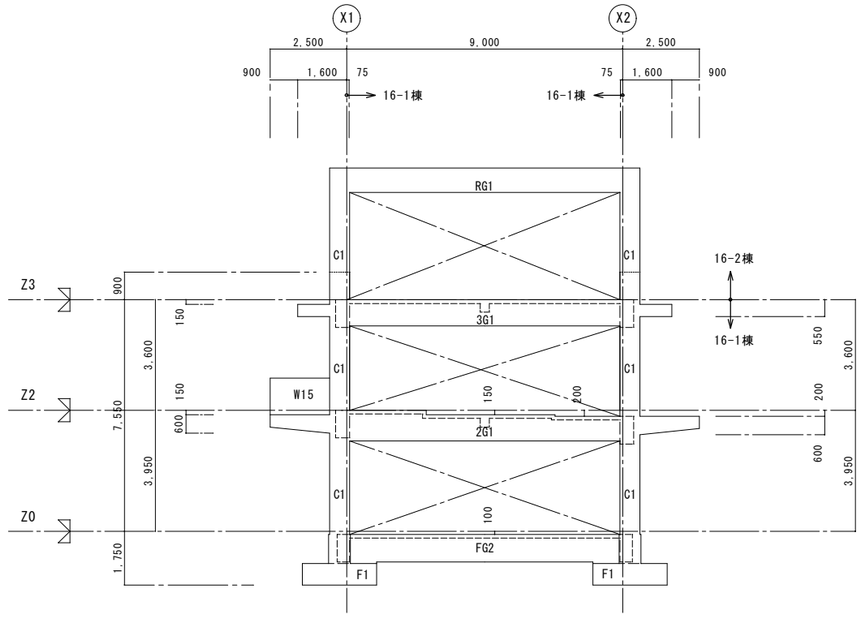

Y2通り軸組図

［普通教室棟］

施　主　印	niki architects,engineers & consultants （株）二基設計 １級建築士事務所登録 119-3024　TEL 098 - 939 - 1110（代） 〒904-2141　沖縄市池原 4-1-30　FAX 098 - 982 - 1007	1級建築士登録番号 第239237号 石川　豊	年月日 date	工事名称 title 中城村立小中学校耐力度調査（津覇小学校16-1号棟）	図面番号 drawing no. Ｓ－０２
			縮　尺 scale A1＝1/100【A3＝1/200】	図面名称 drawing title 軸組図	整理番号 arrangement no. □□

資料17　既存施設現況図（津覇小学校）

梁断面リスト　縮尺1/30　　特記なき場合以外の巾止メ筋はD10-800@とする

棟別	階別	符号	2G1		2G2		2G2A		2G3				2CG1	2CG1A	2CG2		2B3	2B2		2B1		2B1'	
		位置	端部	中央	端部	端部	中央	全断面	玄関ホール部分	カイダン部分	オドリ場部分	カイダン部分(RCカベ)	全断面	全断面	先端	基端	全断面	端部	中央	端部	中央	先端	基端
		b × D	450×860		450×900		450×1100		300×700	300×1,150	300×1,020	300×1,150	400×900	400×700	450×400	450×600	300×400	320×700		320×650		400×400	400×600
		上筋	7-D25	3-D25	8-D25	4-D25	7-D25	5-D25	5-D22	3-D22	3-D22	3-D22	3-D25	3-D25	3-D25	5-D25	3-D22	3-D25	3-D25	5-D25	3-D25	4-D25	6-D25
		下筋	4-D25	4-D25	4-D25	7-D25	5-D25	5-D25	3-D22	3-D22	3-D22	2-D22	2-D25	2-D25	3-D25	3-D25	3-D22	3-D25	2-D22 3-D25	3-D25	2-D22 3-D25	3-D25	3-D25
		S T P	D10-100@	D10-150@	D13-150@	D13-150@	D10-200@	D10-200@	D10-150@	D10-200@	D10-200@	D10-200@	D10-200@	D10-200@	D10-200@	D10-200@	D10-200@	D10-150@	D10-150@	D10-150@	D10-150@	D10-150@	D10-150@
		腹筋	2-D13	2-D13	2-D13	2-D13	2-D13	2-D13	2-D13	4-D13	4-D13	4-D13	2-D13	2-D13	2-D13	2-D13		2-D13	2-D13	2-D13	2-D13	2-D13	2-D13
	2階	断面																	2段筋2-D22の長さ6.80M		2段筋2-D22の長さ6.80M		

棟別	階別	符号	3G1		3G2		3CG1	3CG2	B1'	3B1,3B2		3B3
			端部	中央	端部	中央	全断面	全断面	全断面	端部	中央	全断面
			400×870		400×870		400×900	400×400	320×400	320×600		300×400
			5-D25	3-D25	5-D25	3-D25	3-D25	3-D22	3-D25	3-D25	3-D25	3-D19
			3-D25	4-D25	3-D25	4-D25	2-D25	2-D22	2-D22	3-D25	2-D22 3-D25	3-D19
			D10-150@	D10-150@	D10-150@	D10-150@	D10-200@	D10-200@	D10-200@	D10-150@	D10-150@	D10-200@
			2-D13	2-D13	2-D13	2-D13	2-D13			2-D13	2-D13	
16-1棟	3階										2段筋2-D22の長さ6.80M	

棟別	階別	符号	RG1	RG2		RB1	RB2
			全断面	全断面		全断面	全断面
			400×870	400×870		320×600	320×600
16-2棟	R階		870 / 400	870 / 400		600 / 320	600 / 320

柱リスト　S=1:30

符号	C1
R階	650 / 650
B × D	
主筋	
帯筋	
D.HOOP筋	

符号	C1
2・3階	650 / 650
B × D	650×650
主筋	12-D22
帯筋	D10@100
D.HOOP筋	D10@600

符号	C1
1階	650 / 650
B × D	650×650
主筋	14-D25
帯筋	D10@100
D.HOOP筋	D10@600

カベ配筋リスト　縮尺1/20

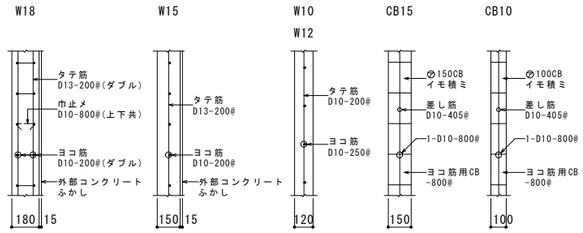

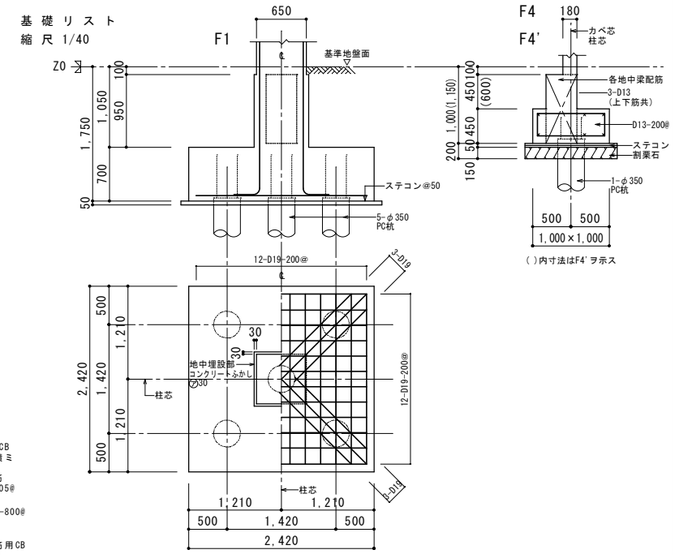

基礎梁断面リスト　縮尺1/30

土間一般(各共通)

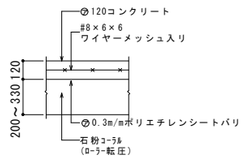

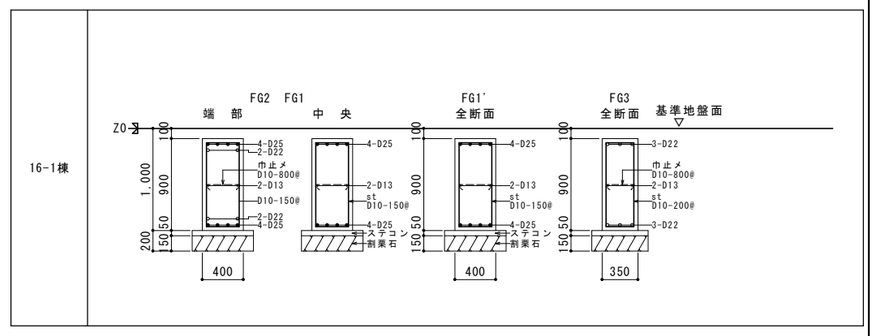

スラブ配筋基準表			短辺方向(主筋)				長辺方向(配力筋)			備考
床版符号	床版LX,LY寸法	スラブ厚	床版位置 / 配筋位置	中央部		両端部	中央部		両端部	
				端部	中央	全域	端部	中央	全域	
				C	D	AB	B	D	AC	
S3	〃 〃	120	上筋	D10,D13@150		D10@150	D10,D13@150		D10@150	
			下筋	全上		全上	全上		全上	
S3'	〃 〃	120	上筋	D10,D13@150	D10@300	D10@150	D10,D13@150	D10@300	D10@150	
			下筋	D10@300	D10,D13@150	D10@300	D10@300	D10,D13@150	D10@300	
S4	〃 〃	120	上筋	D10,D13@200			D10@250			
			下筋	全上			全上			

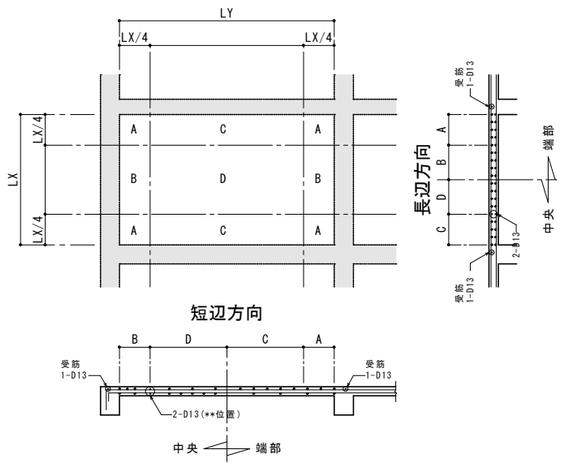

スラブ配筋位置伏図

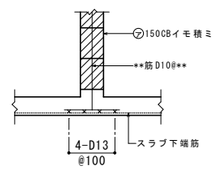

CBカベ下スラブ補強配筋図

[普通教室棟]

施主印	niki architects,engineers & consultants （株）二基設計 1級建築士事務所登録 119-3024　TEL 098-939-1110（代） 〒904-2141　沖縄市池原 4-1-30　FAX 098-982-1007	1級建築士登録番号 第239237号 石川　豊	年月日 date	工事名称 title 中城村立小中学校耐力度調査（津覇小学校16-1号棟）	図面番号 drawing no. S-03
			縮尺 scale A1＝図示【A3＝図示】	図面名称 drawing title 部材断面寸法図(部材ﾘｽﾄ)（1）	整理番号 arrangement no. □□

資料17　既存施設現況図（津覇小学校）

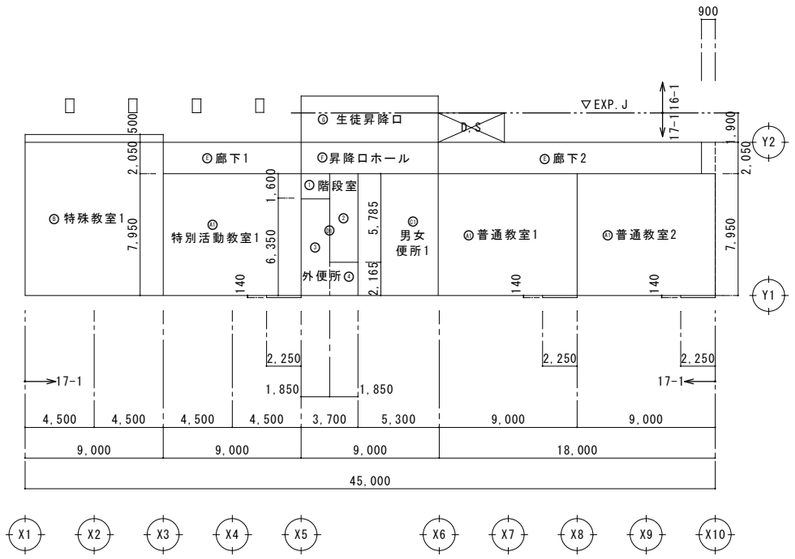

1階床面積　1/200

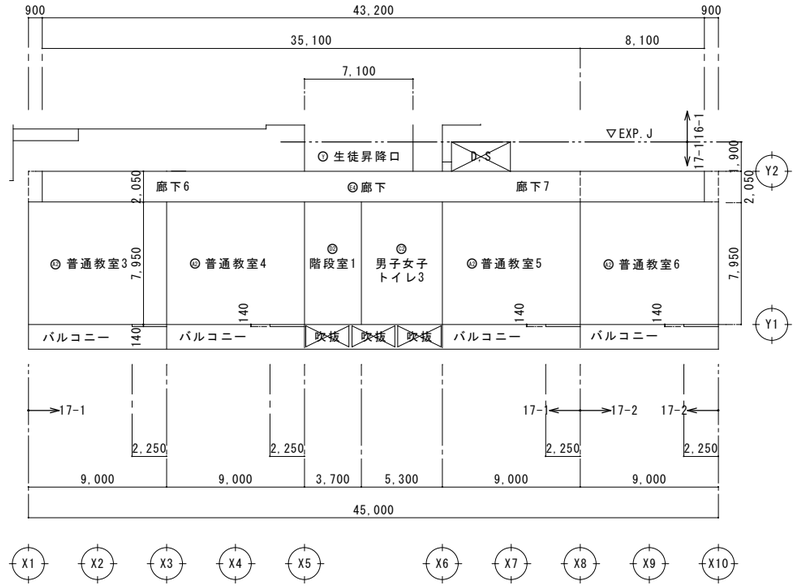

2階床面積　1/200

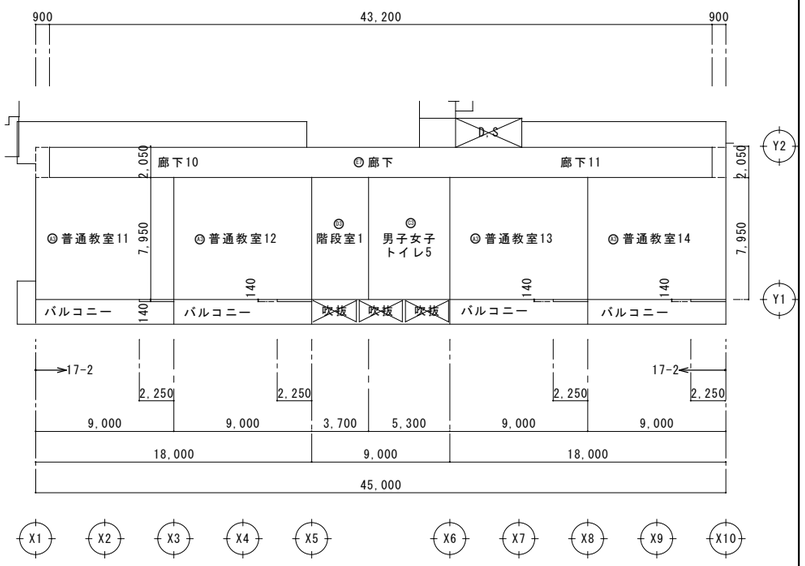

3階床面積　1/200

床面積　(17-1号棟)					
階　数	室　　名	室　数	算　　定	合　計	
１階	⑧ 普通教室1,2	3	７．９５×９．０＝７１．５５	２１５．５９５	
	特別活動教室1	3	０．１４×２．２５＝０．３１５		
	⑦ 特殊教室1	1	９．０×１０．０	９４．５	
		1	０．５×９．０		
	⑥ 男女便所1	1	５．３×７．９５	４２．１３５	
	⑤ 階段室1 ①	1	１．８５×１．６	１３．６６２	
	②	1	１．８５×５．７８５		
	④ 廊下1,2	2	２．０５×９．０＝１８．４５	５３．５０５	
		1	２．０５×８．１		
	③ 昇降ホール	1	２．０５×９．０	１８．４５	
	⑤ 階段室下 ③	1	１．８５×６．３５	１５．７５２	
	外便所 ④	1	１．８５×２．１６５		
	① 生徒昇降口	1	１．９×９．０	１７．１	
			小　計(17-1号棟)	４７０.６９９	

床面積　(17-1号棟)					
階　数	室　　名	室　数	算　　定	合　計	
２階	⑧ 普通教室 3,4,5	3	９．０×７．９５＝７１．５５	２１５．５９５	
		3	０．１４×２．２５＝０．３１５		
	⑥ 男女便所3	1	５．３×７．９５	４２．１３５	
	⑤ 階段室1	1	３．７×７．９５	２９．４１５	
	④ 廊下6,7	1	２．０５×３５．１	７１．９５５	
	① 生徒昇降口	1	１．９×７．１	１３．４９	
			小　計(17-1号棟)	３７２．５９	
			合　計(17-1号棟)	８４３．２８９	≒８４３㎡

床面積　(17-2号棟)					
２階	⑧ 普通教室6	1	９．０×７．９５＝７１．５５	７１．８６５	
		1	０．１４×２．２５＝０．３１５		
	⑦ 廊下7	1	２．０５×８．１	１６．６０５	
			小　計(17-2号棟)	８８．４７	

床面積　(17-2号棟)					
階　数	室　　名	室　数	算　　定	合　計	
３階	⑧ 普通教室 11,12,13,14	4	９．０×７．９５＝７１．５５	２８７．４６	
		4	０．１４×２．２５＝０．３１５		
	⑥ 男女便所5	1	５．３×７．９５	４２．１３５	
	⑤ 階段室1	1	３．７×７．９５	２９．４１５	
	④ 廊下10,11	1	２．０５×４３．２	８８．５６	
			小　計(17-2号棟)	４４７．５７	
			合　計(17-2号棟)	５３６．０４	≒５３６㎡

［普通教室棟］

施　主　印	niki architects,engineers & consultants （株）二基設計 １級建築士事務所登録 119-3024　TEL 098 - 939 - 1110（代） 〒904-2141　沖縄市池原 4-1-30　FAX 098 - 982 - 1007	1級建築士登録番号 第239237号 石川　豊	年月日 date	工事名称 title 中城村立小中学校耐力度調査（津覇小学校17-1・2号棟）	図面番号 drawing no. Ａ－０２
			縮　尺 scale A1＝1/200【A3＝1/400】	図面名称 drawing title 面積算定表	整理番号 arrangement no. □□

資料17　既存施設現況図（津覇小学校）

外部仕上表

名　　称	仕　　上	名　　称	仕　　上	名　　称	仕　　上
玄 関 ポ ー チ	クリンカータイル１５０角	梁　　型	コンクリート打放ＶＰヌリ	ルーフドレーン	¢７５㎜コールタール焼き付け　縦型　横型
犬　走　り	コンクリート金ゴテ押エ仕上	柱　　型	コンクリート打放ＶＰヌリ	縦　　樋	硬質塩ビ¢７５㎜ＶＰ塗り仕上げ
側　　溝	コンクリート打放	庇	コンクリート打放ＶＰヌリ	軒　天　井	（ア）１２アピトン材ＯＳ仕上げ
外 部 巾 木	モルタル刷毛引	手摺り（転落止）	アルミ製		
外　　壁	モルタル刷毛引ＶＰヌリ	屋　　上	コンクリート金ゴテ押エシート防水仕上げ		

内部仕上表

階　数	室　名	床	巾　木		壁						天　　井				
				塗装	腰　壁	塗装	中　壁	塗装	小　壁	塗装		塗装	天井下地	回り縁	天井高さ
１階	普 通 教 室 １，２	（ア）２ビニール系タイル張W仕上ー部ウレタン塗床仕上	ラワン１５×７５	ＯＰ	（ア）５．５㎜ラワン合板目透張り ー部ＥＰヌリ補修	ＯＰ	（ア）５．５㎜ラワン合板下地ビニールクロス貼り ー部ＥＰヌリ補修		（ア）５．５㎜ 穿孔合板張り　ー部ＥＰヌリ補修	ＯＰ	（ア）９．５㎜平石膏ボード下地 （ア）９㎜ロックウール化粧吸音板張り		ＬＧＳ	塩ビ製	３，１００
	特 殊 教 室	（ア）１５チークフローリング張W仕上	ラワン１５×７５	ＯＰ	（ア）５．５㎜ラワン合板目透張り ー部ＥＰヌリ補修	ＯＰ	（ア）５．５㎜ラワン合板下地ビニールクロス貼り ー部ＥＰヌリ補修		（ア）５．５㎜ 穿孔合板張り　ー部ＥＰヌリ補修	ＯＰ	（ア）９．５㎜平石膏ボード下地 （ア）９㎜ロックウール化粧吸音板張り		ＬＧＳ	塩ビ製	３，０００
	外 部 男 子 便 所・倉 庫	２５角床用無　モザイクタイル張仕上			１０８角半磁器タイル貼り　（カラー）		１０８角半磁器タイル貼り　（カラー）		１０８角半磁器タイル貼り　（カラー）		（ア）６．０㎜フレキシブルボード目透張り（無石綿） ー部補修の上ＥＰヌリ	ＥＰ	ＬＧＳ	塩ビ製	２，４００
	階　段　室	（ア）２．８㎜ビニール層積層床シート貼り	ソフト幅木		コンクリート打放	ＥＰ	コンクリート打放	ＥＰ	コンクリート打放	ＥＰ	軽量骨材仕上塗材吹き付け	ＥＰ			
	廊　　下	（ア）２．８㎜ビニール層積層床シート貼り	ソフト幅木		（ア）１５㎜モルタル金ゴテ仕上げ	ＥＰ	（ア）１５㎜モルタル金ゴテ仕上げ	ＥＰ	（ア）１５㎜モルタル金ゴテ仕上げ	ＥＰ	（ア）９．５㎜吸音あなあき石膏ボード目透し 周囲（ア）９．５㎜平石膏ボード目透張り	ＥＰ	ＬＧＳ	塩ビ製	２，２００
	昇降ホール	（ア）２．８㎜ビニール層積層床シート貼り	ソフト幅木		コンクリート打放	ＥＰ	コンクリート打放	ＥＰ	コンクリート打放	ＥＰ	（ア）９．５㎜吸音あなあき石膏ボード目透し 周囲（ア）９．５㎜平石膏ボード目透張り	ＥＰ	ＬＧＳ	塩ビ製	２，６００
	生徒昇降口	１００角床用磁器質タイルー部木製スノコ敷き込	テラゾーブロック		コンクリート打放	ＥＰ	コンクリート打放	ＥＰ	コンクリート打放	ＥＰ	（ア）９．５㎜吸音あなあき石膏ボード目透し 周囲（ア）９．５㎜平石膏ボード目透張り	ＥＰ	ＬＧＳ	塩ビ製	２，７００
	男 女 便 所	２５角床用無　モザイクタイル張仕上			１０８角半磁器タイル貼り　（カラー）		１０８角半磁器タイル貼り　（カラー）		１０８角半磁器タイル貼り　（カラー）		（ア）６．０㎜フレキシブルボード目透張り（無石綿）	ＥＰ	ＬＧＳ	塩ビ製	２，４００
	特別活動教室	（ア）２ビニール系タイル張W仕上ー部ウレタン塗床	ラワン１５×７５	ＯＰ	（ア）５．５㎜ラワン合板目透張り	ＯＰ	（ア）５．５㎜ラワン合板下地ビニールクロス貼り		（ア）５．５㎜穿孔合板張り目透し	ＯＰ	（ア）９．５㎜石膏ボード下地 （ア）９㎜ロックウール化粧吸音板張り		ＬＧＳ	塩ビ製	３，１００
２階	普 通 教 室 ３，４，５，６	（ア）２㎜ビニール系床タイル貼りW仕上げ ー部ウレタン塗床	ラワン１５×７５	ＯＰ	（ア）５．５㎜ラワン合板目透張り ー部ＥＰヌリ補修	ＯＰ	（ア）５．５㎜ラワン合板下地ビニールクロス貼り ー部ＥＰヌリ補修		（ア）５．５㎜ 穿孔合板張り　ー部ＥＰヌリ補修	ＯＰ	（ア）９．５㎜平石膏ボード下地 （ア）９㎜ロックウール化粧吸音板張り		ＬＧＳ	塩ビ製	３，１００
	男 女 便 所	２５角床用モザイクタイル張		ＯＰ	１０８角半磁器タイル　（カラー）		１０８角半磁器タイル　（カラー）		１０８角半磁器タイル　（カラー）		（ア）６．０㎜フレキシブルボード目透張り（無石綿）	ＥＰ	ＬＧＳ	塩ビ製	２，４００
	階　段　室	（ア）２．８㎜ビニール層積層床シート貼り	ソフト幅木		コンクリート打放	ＥＰ	コンクリート打放	ＥＰ	コンクリート打放	ＥＰ	軽量骨材仕上塗材吹き付け	ＥＰ			
	廊　　下	（ア）２．８㎜ビニール層積層床シート貼り	ソフト幅木		（ア）１５㎜モルタル金ゴテ	ＥＰ	（ア）１５㎜モルタル金ゴテ	ＥＰ	（ア）１５㎜モルタル金ゴテ	ＥＰ	（ア）９．５㎜吸音あなあき石膏ボード目透張り 周囲（ア）９．５㎜平石膏ボード目透張り		ＬＧＳ	塩ビ製	２，２００
３階	普 通 教 室 11,12,13,14	（ア）２ビニール系タイル張W仕上ー部ウレタン塗床	ラワン１５×７５	ＯＰ	（ア）５．５㎜ラワン合板目透張り ー部ＥＰヌリ補修	ＯＰ	（ア）５．５㎜ラワン合板下地ビニールクロス貼り ー部ＥＰヌリ補修		（ア）５．５㎜ 穿孔合板張り　ー部ＥＰヌリ補修	ＯＰ	（ア）９．５㎜平石膏ボード下地 （ア）９㎜ロックウール化粧吸音板張り		ＬＧＳ	塩ビ製	３，１００
	男 女 便 所	２５角床用モザイクタイル張			１０８角半磁器タイル貼り　（カラー）		１０８角半磁器タイル貼り　（カラー）		１０８角半磁器タイル貼り　（カラー）		（ア）６．０㎜フレキシブルボード目透張り（無石綿）	ＥＰ	ＬＧＳ	塩ビ製	２，４００
	階　段　室	（ア）２ビニール系タイル張W仕上ー部ウレタン塗床	ソフト幅木		コンクリート打放	ＥＰ	コンクリート打放	ＥＰ	コンクリート打放	ＥＰ	（ア）９．５㎜吸音あなあき石膏ボード 周囲（ア）９．５㎜平石膏ボード目透張り	ＥＰ	ＬＧＳ	塩ビ製	２，６００
	廊　　下	（ア）２ビニール系タイル張W仕上ー部ウレタン塗床	ソフト幅木		（ア）１５㎜モルタル金ゴテ	ＥＰ	（ア）１５㎜モルタル金ゴテ	ＥＰ	（ア）１５㎜モルタル金ゴテ	ＥＰ	（ア）９．５㎜吸音あなあき石膏ボード 周囲（ア）９．５㎜平石膏ボード目透張り	ＥＰ	ＬＧＳ	塩ビ製	２，２００

［普通教室棟］

施　主　印	niki architects,engineers & consultants （株）二基設計 １級建築士事務所登録 119-3024　TEL 098 - 939 - 1110（代） 〒904-2141　沖縄市池原 4-1-30　FAX 098 - 982 - 1007	1級建築士登録番号 第239237号 石川　豊	年月日 date	工事名称 title 中城村立小中学校耐力度調査（津覇小学校17-1・2号棟）	図面番号 drawing no. Ａ－０３
			縮　尺 scale A1＝1/non【A3＝1/non】	図面名称 drawing title 仕上表（内外）	整理番号 arrangement no. □□

資料17　既存施設現況図（津覇小学校）

1階　平面図

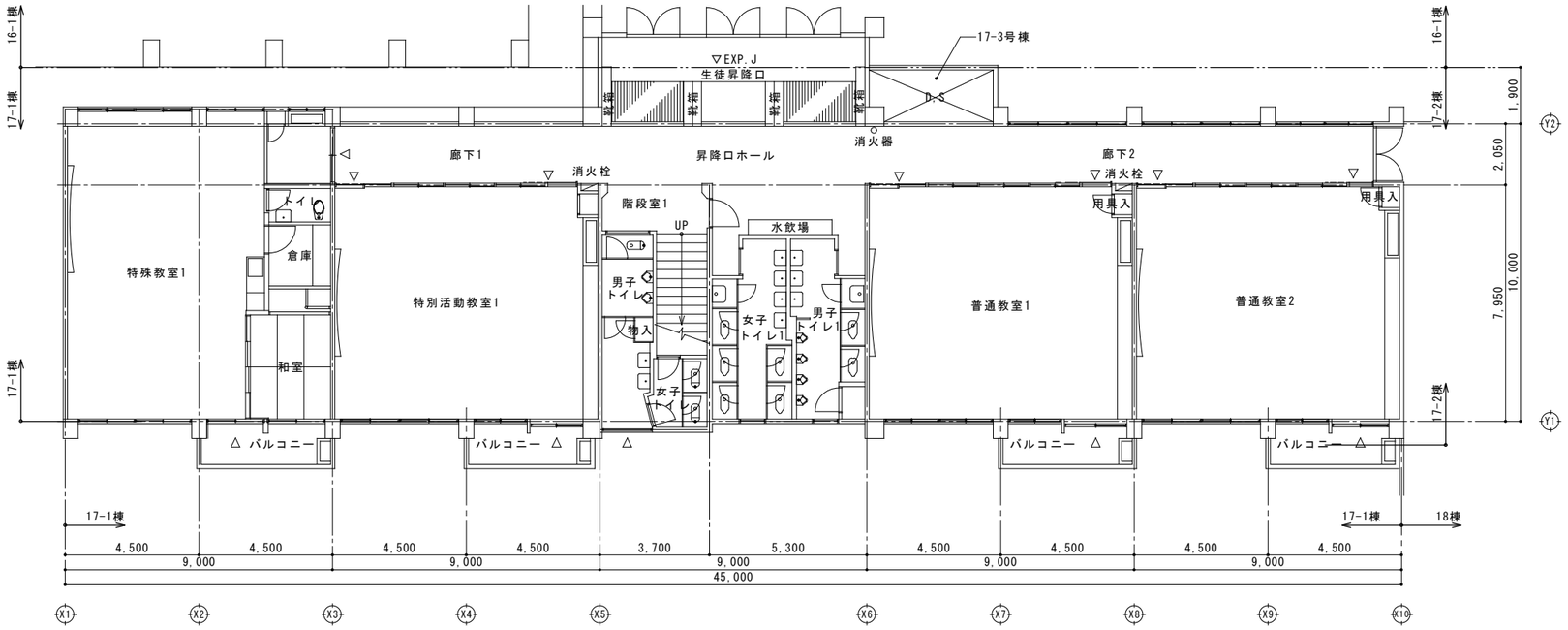

2階　平面図

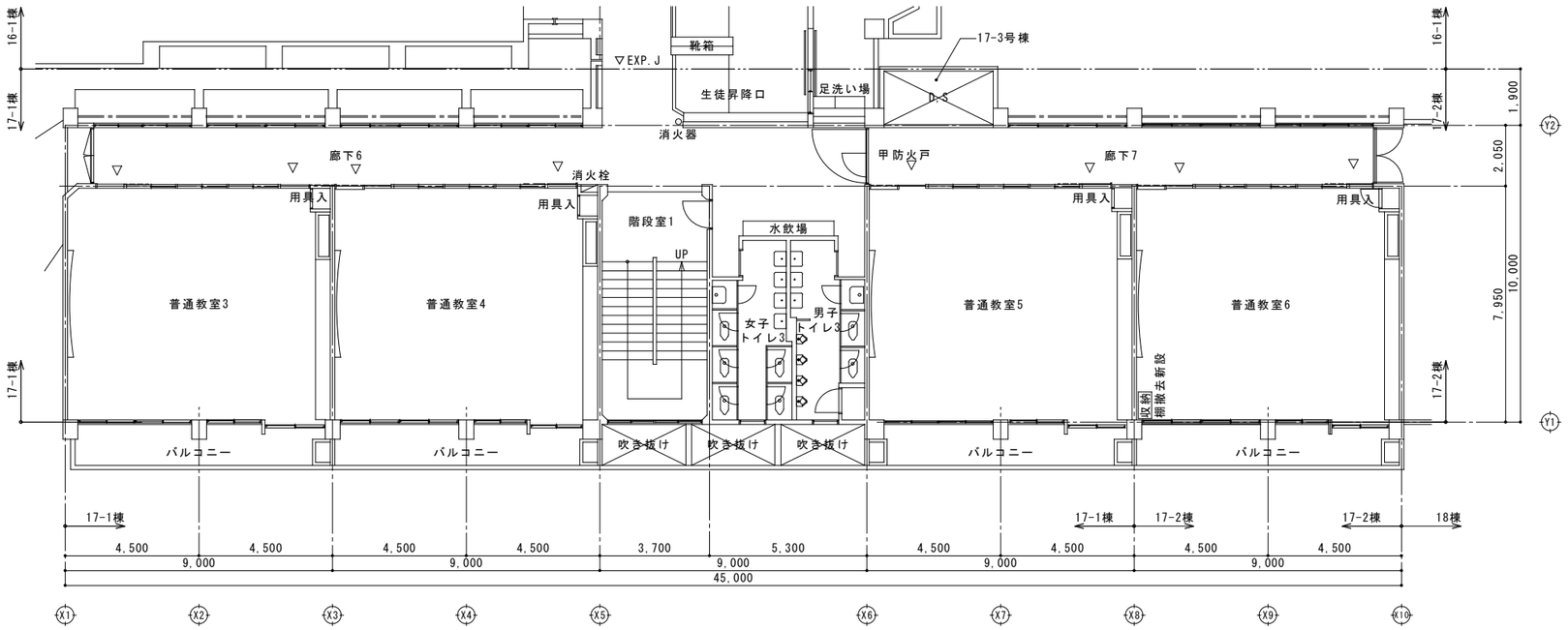

［普通教室棟］

施主印	niki architects,engineers & consultants （株）二基設計 1級建築士事務所登録 119-3024　TEL 098-939-1110（代） 〒904-2141　沖縄市池原 4-1-30　FAX 098-982-1007	1級建築士登録番号 第239237号 石川　豊	年月日 date	工事名称 title 中城村立小中学校耐力度調査（津覇小学校17-1・2号棟）	図面番号 drawing no. A－０４
			縮尺 scale A1＝1/100【A3＝1/200】	図面名称 drawing title 平面図（１）	整理番号 arrangement no. □□

資料17　既存施設現況図（津覇小学校）

3階　平面図

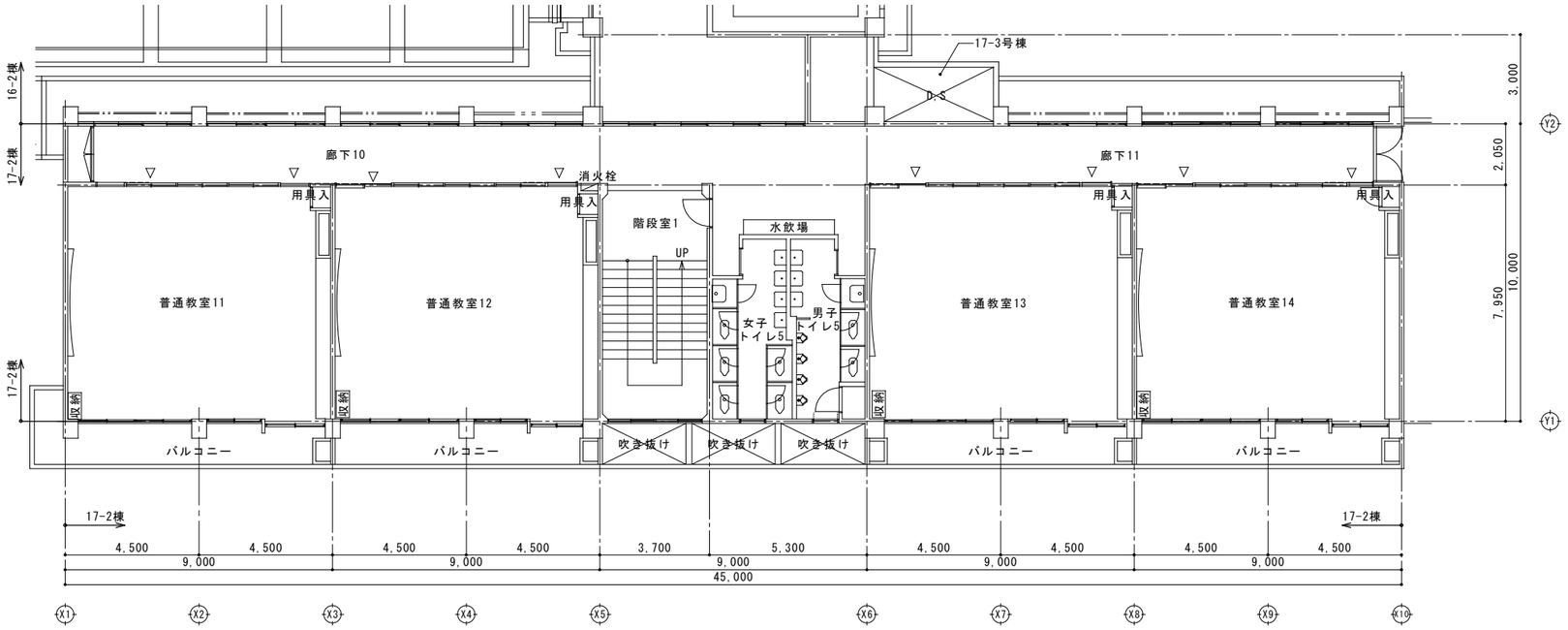

R階　平面図

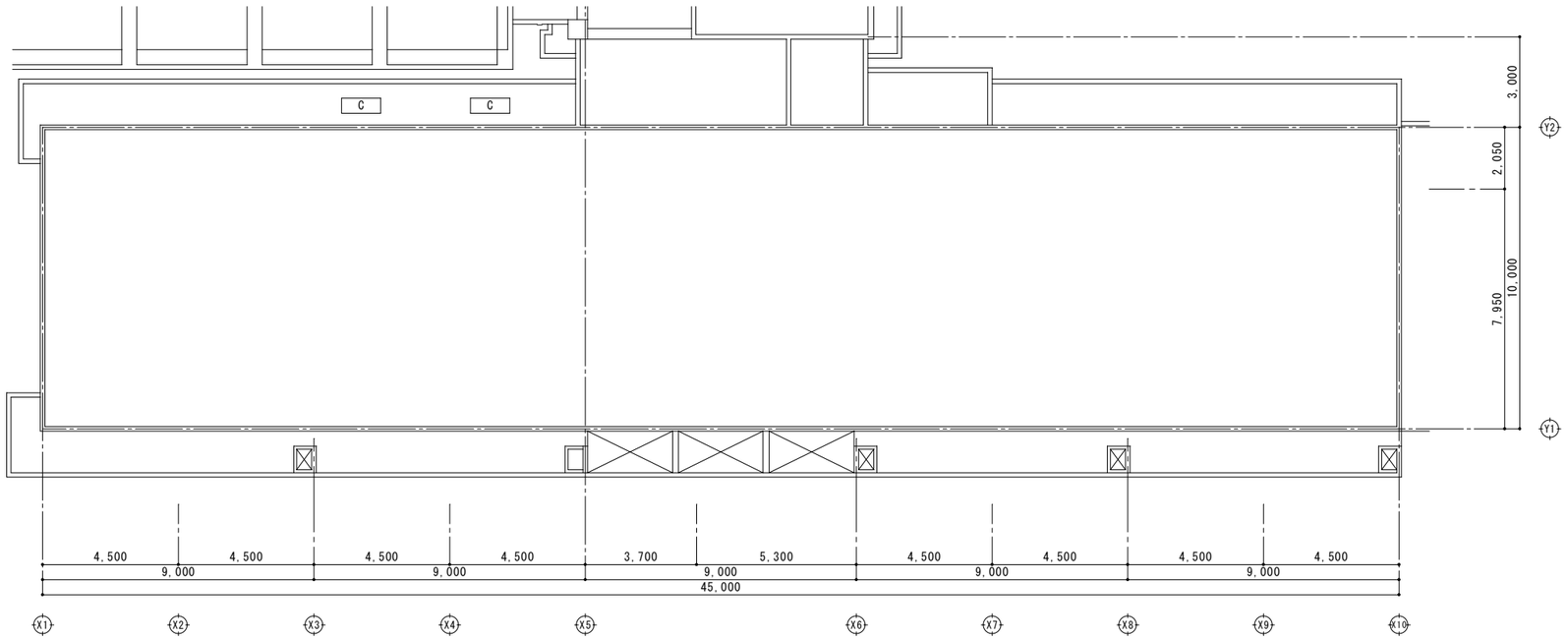

［普通教室棟］

施　主　印	niki architects,engineers & consultants （株）二基設計 1級建築士事務所登録 119-3024　TEL 098-939-1110（代） 〒904-2141　沖縄市池原 4-1-30　FAX 098-982-1007	1級建築士登録番号 第239237号 石川　豊	年月日 date	工事名称 title 中城村立小中学校耐力度調査（津覇小学校17-1・2号棟）	図面番号 drawing no. A－05
			縮　尺 scale A1＝1/100【A3＝1/200】	図面名称 drawing title 平面図（2）	整理番号 arrangement no. □□

資料17　既存施設現況図（津覇小学校）

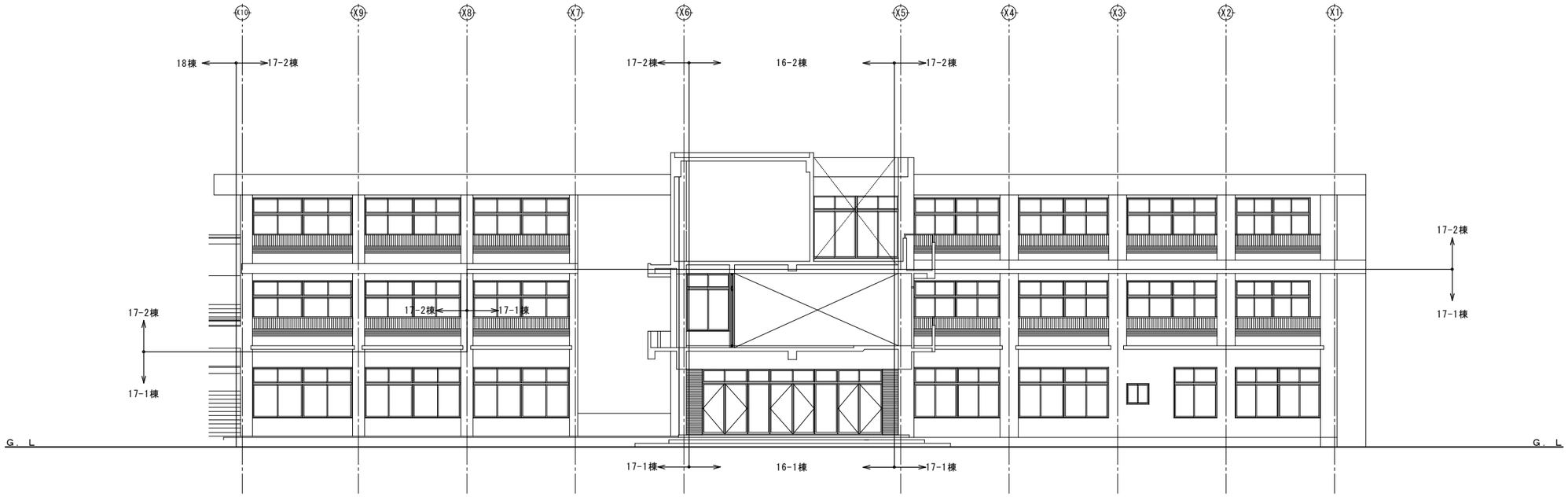

1 立面図

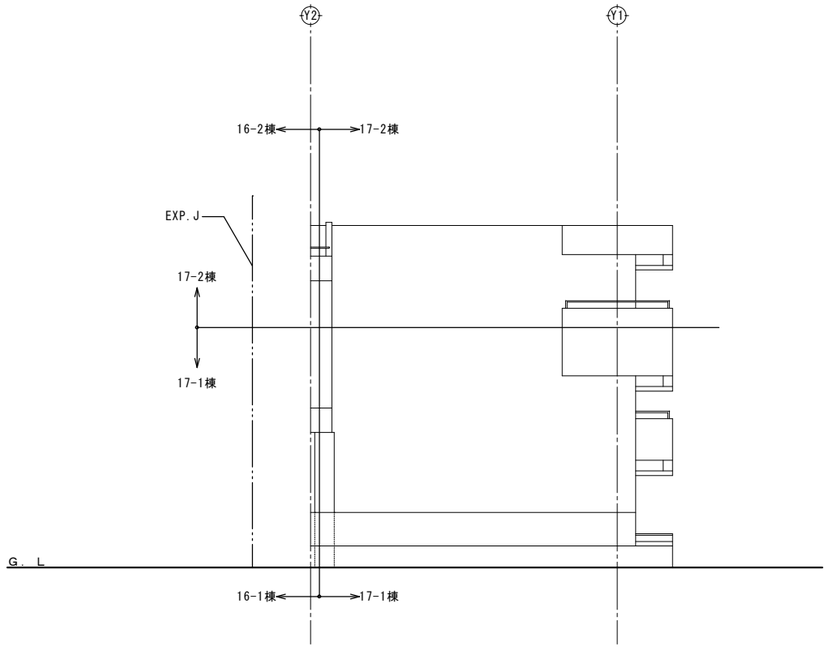

2 立面図

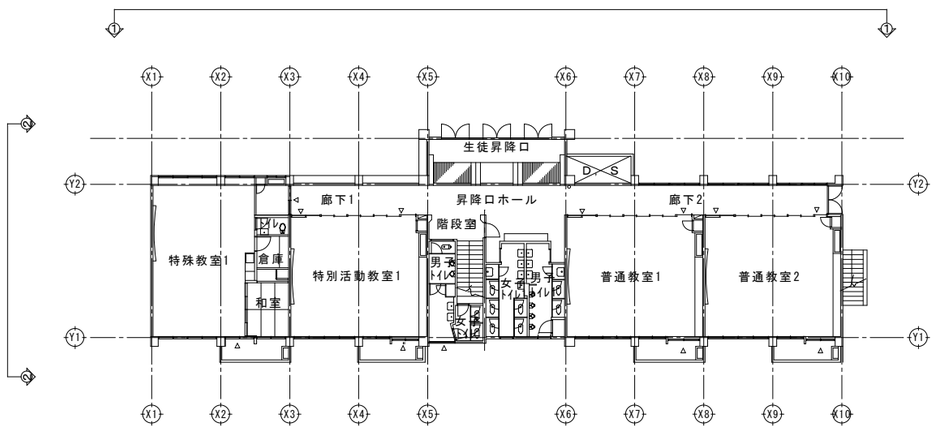

KEYPLAN

［普通教室棟］

施主印		niki architects,engineers & consultants （株）二基設計 1級建築士事務所登録 119-3024　TEL 098-939-1110（代） 〒904-2141　沖縄市池原 4-1-30　FAX 098-982-1007	1級建築士登録番号 第239237号 石川　豊	年月日 date	工事名称 title 中城村立小中学校耐力度調査（津覇小学校17-1・2号棟）	図面番号 drawing no. A－06
				縮尺 scale A1＝1/100【A3＝1/200】	図面名称 drawing title 立面図（1）	整理番号 arrangement no. □□

資料17　既存施設現況図（津覇小学校）

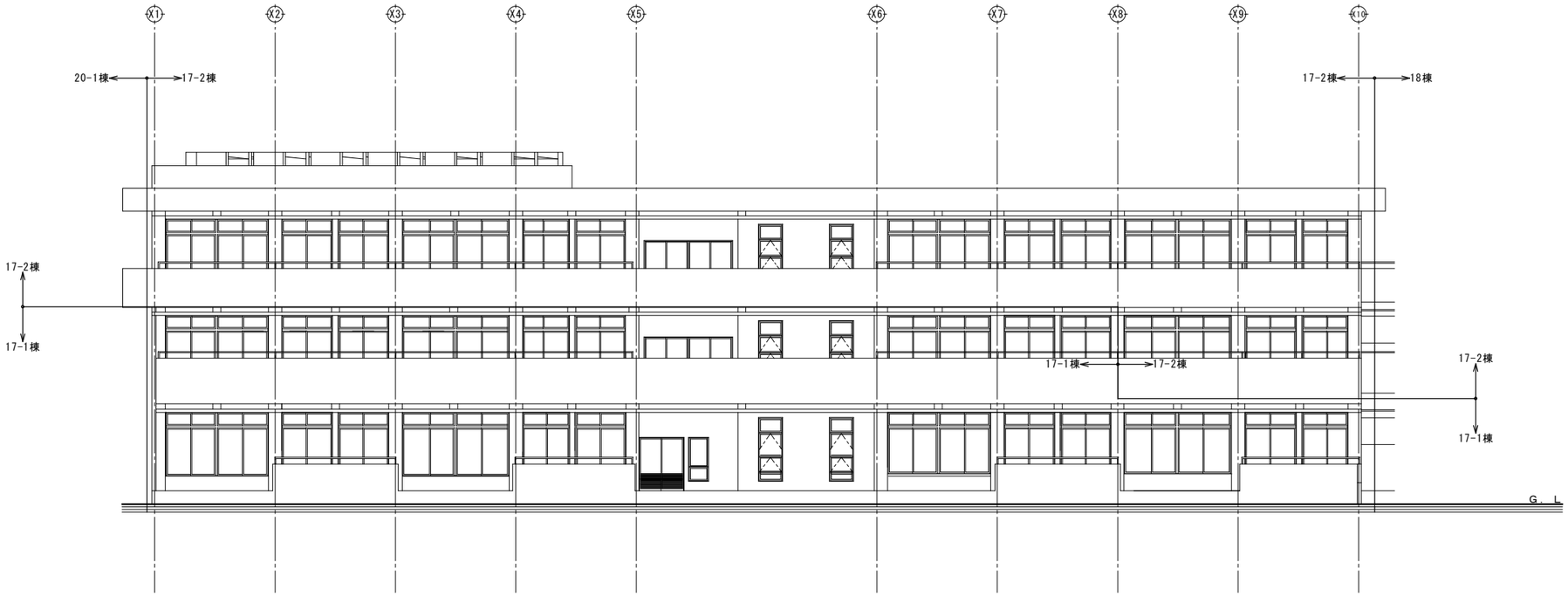

1 立面図

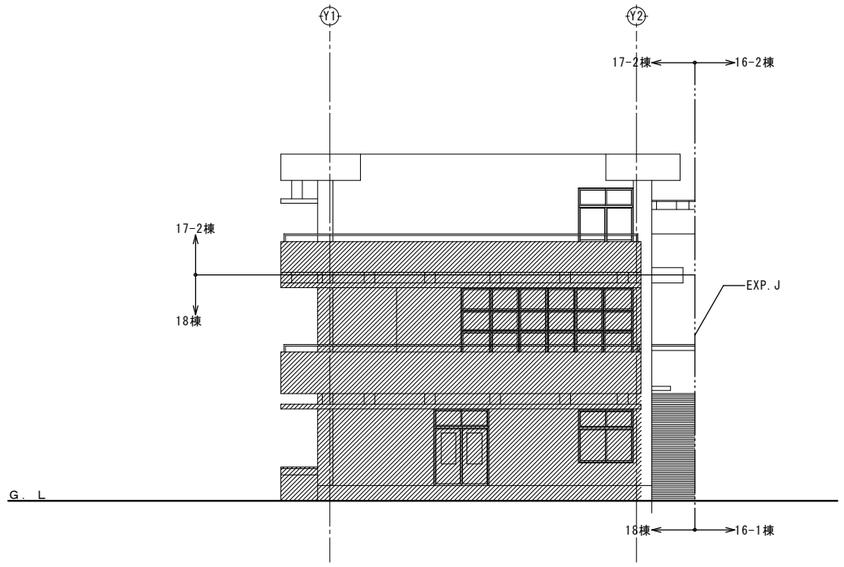

2 立面図

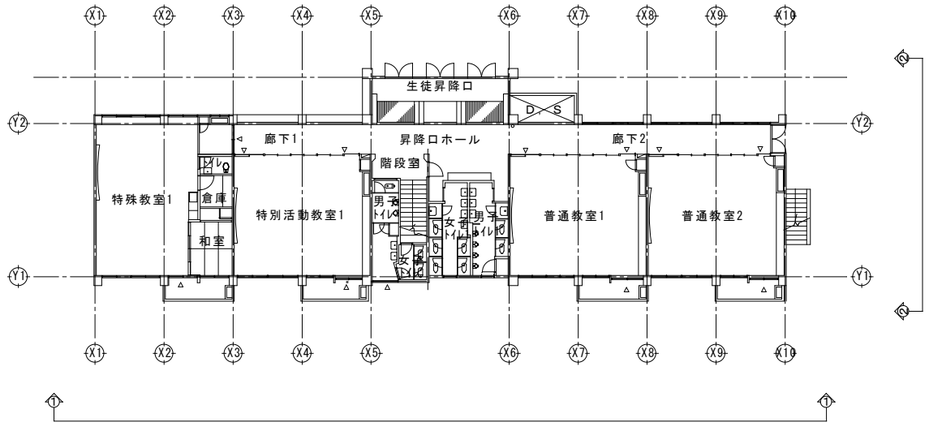

KEYPLAN

［普通教室棟］

施　主　印	niki architects, engineers & consultants （株）二基設計 １級建築士事務所登録 119-3024　TEL 098 - 939 - 1110（代） 〒904-2141　沖縄市池原 4-1-30　FAX 098 - 982 - 1007	1級建築士登録番号 第239237号 石川　豊	年月日 date 縮　尺 scale A1＝1/100【A3＝1/200】	工事名称 title 中城村立小中学校耐力度調査（津覇小学校17-1・2号棟） 図面名称 drawing title 立面図（２）	図面番号 drawing no. Ａ－０７ 整理番号 arrangement no. □□

資料17　既存施設現況図（津覇小学校）

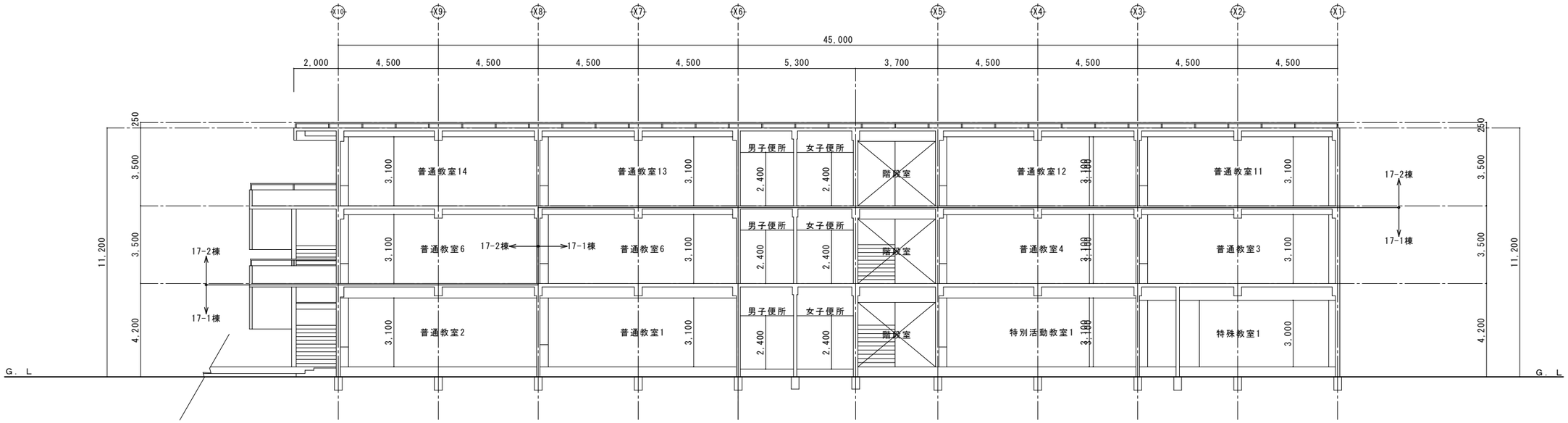

1 断面図

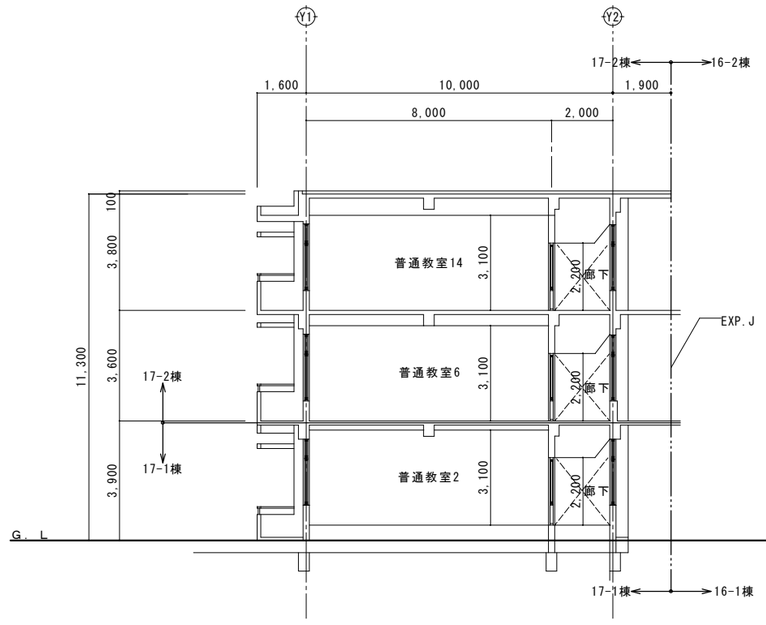

2 断面図

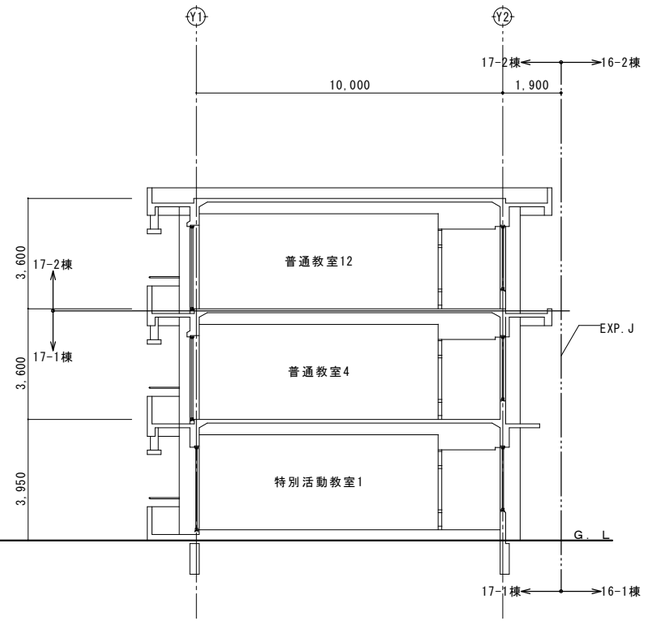

3 断面図

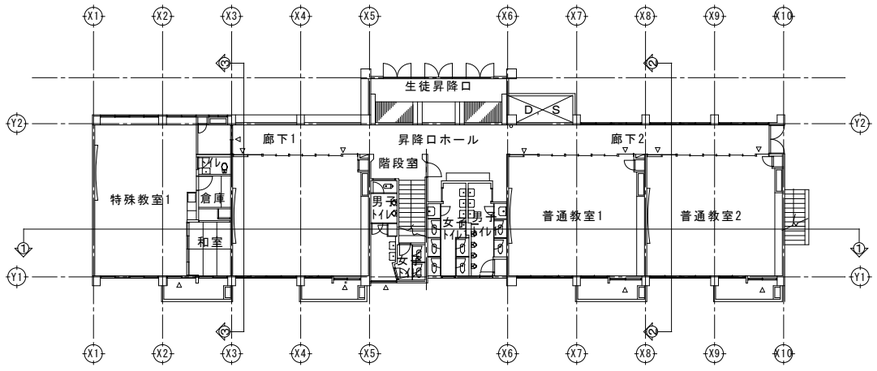

KEYPLAN

[普通教室棟]

施主印		niki architects,engineers & consultants （株）二基設計 1級建築士事務所登録 119-3024　TEL 098-939-1110（代） 〒904-2141　沖縄市池原 4-1-30　FAX 098-982-1007	1級建築士登録番号 第239237号 石川　豊	年月日 date	工事名称 title 中城村立小中学校耐力度調査（津覇小学校17-1・2号棟）	図面番号 drawing no. A－08
				縮尺 scale A1＝1/100【A3＝1/200】	図面名称 drawing title 断面図	整理番号 arrangement no. □□

資料17　既存施設現況図（津覇小学校）

2階梁伏図

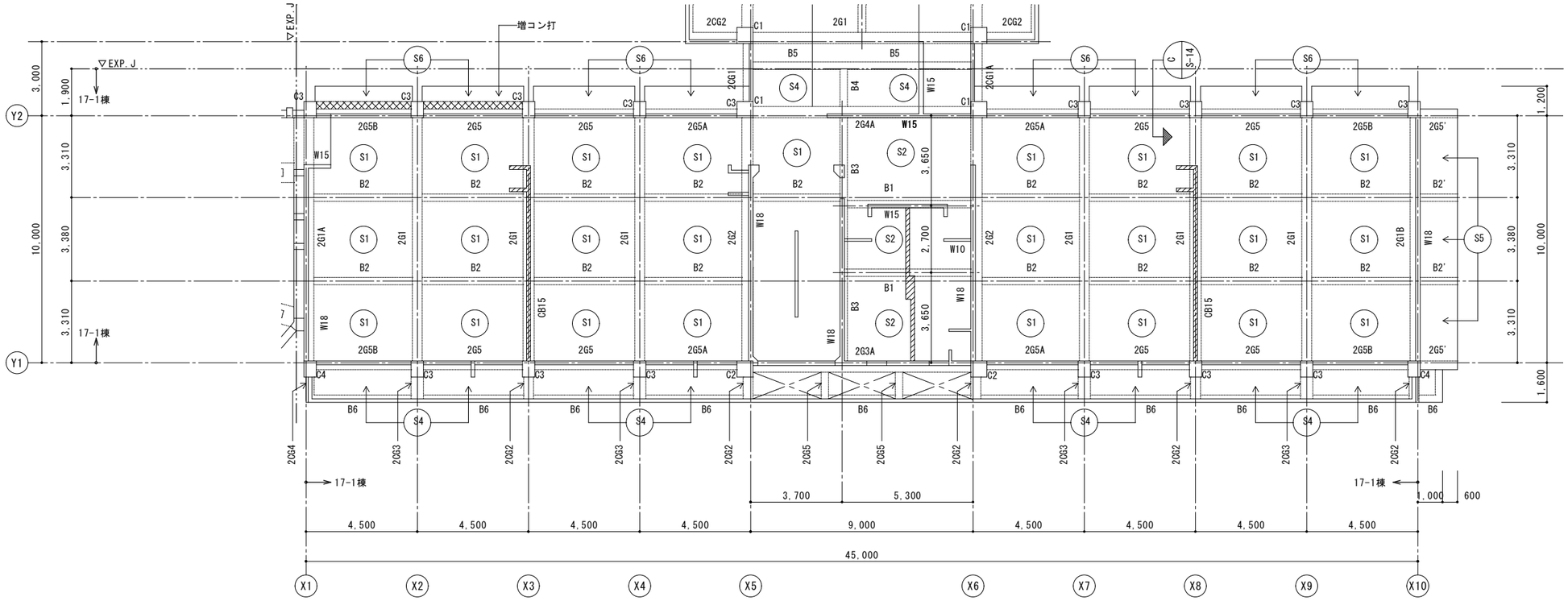

基礎伏図

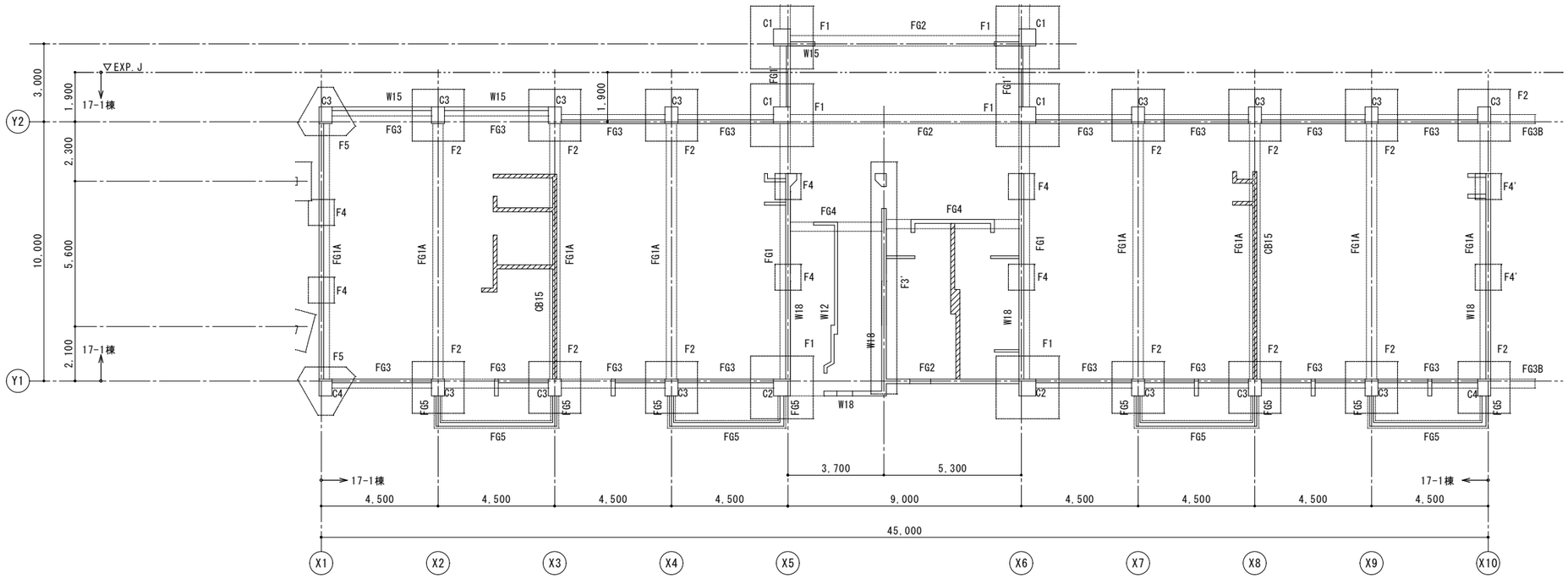

［普通教室棟］

施主印	niki architects, engineers & consultants （株）二基設計 1級建築士事務所登録 119-3024　TEL 098-939-1110（代） 〒904-2141　沖縄市池原 4-1-30　FAX 098-982-1007	1級建築士登録番号 第239237号 石川　豊	年月日 date	工事名称 title 中城村立小中学校耐力度調査（津覇小学校17-1・2号棟）	図面番号 drawing no. S－01
			縮尺 scale A1＝1/100【A3＝1/200】	図面名称 drawing title 構造伏図（1）	整理番号 arrangement no. □□

資料17　既存施設現況図（津覇小学校）

R階梁伏図

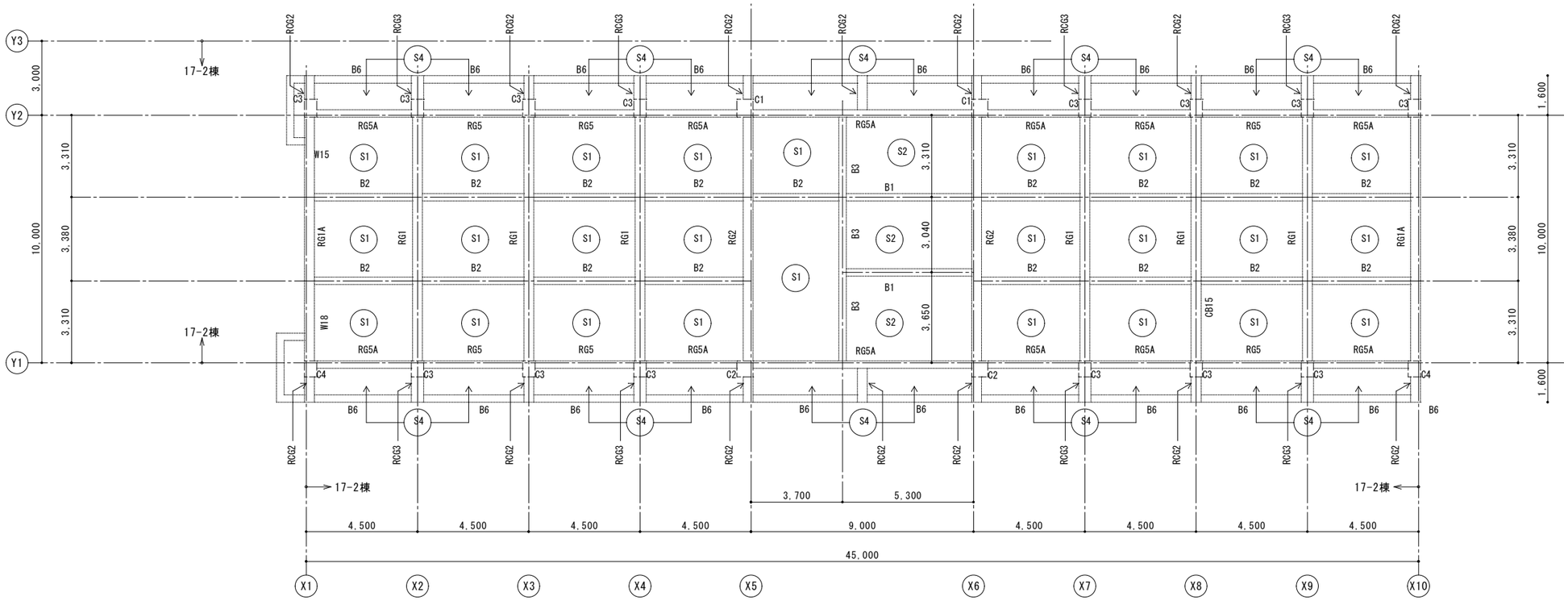

3階梁伏図

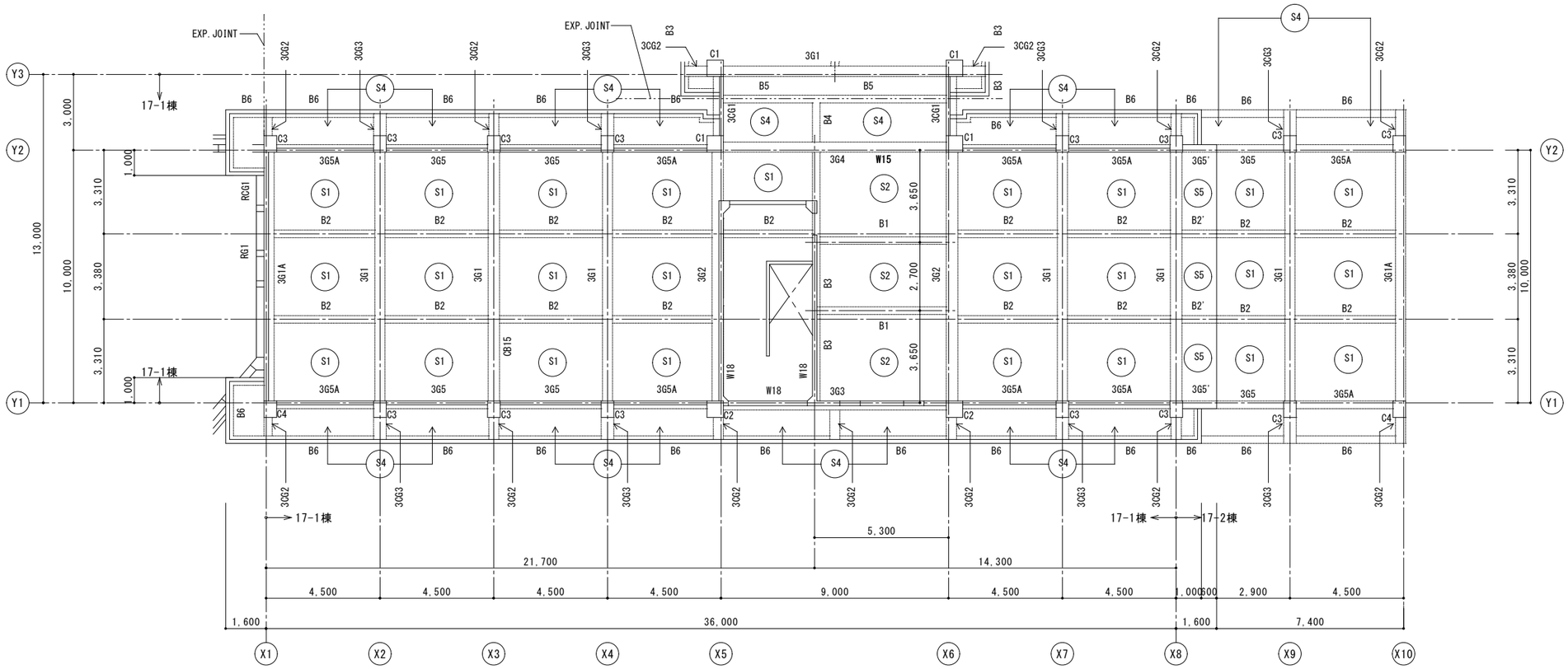

［普通教室棟］

施主印	niki architects,engineers & consultants （株）二基設計 1級建築士事務所登録 119-3024 〒904-2141　沖縄市池原 4-1-30　TEL 098-939-1110（代）FAX 098-982-1007	1級建築士登録番号 第239237号 石川　豊	年月日 date	工事名称 title 中城村立小中学校耐力度調査（津覇小学校17-1・2号棟）	図面番号 drawing no. S－02
			縮尺 scale A1＝1/100【A3＝1/200】	図面名称 drawing title 構造伏図（２）	整理番号 arrangement no. □□

資料17　既存施設現況図（津覇小学校）

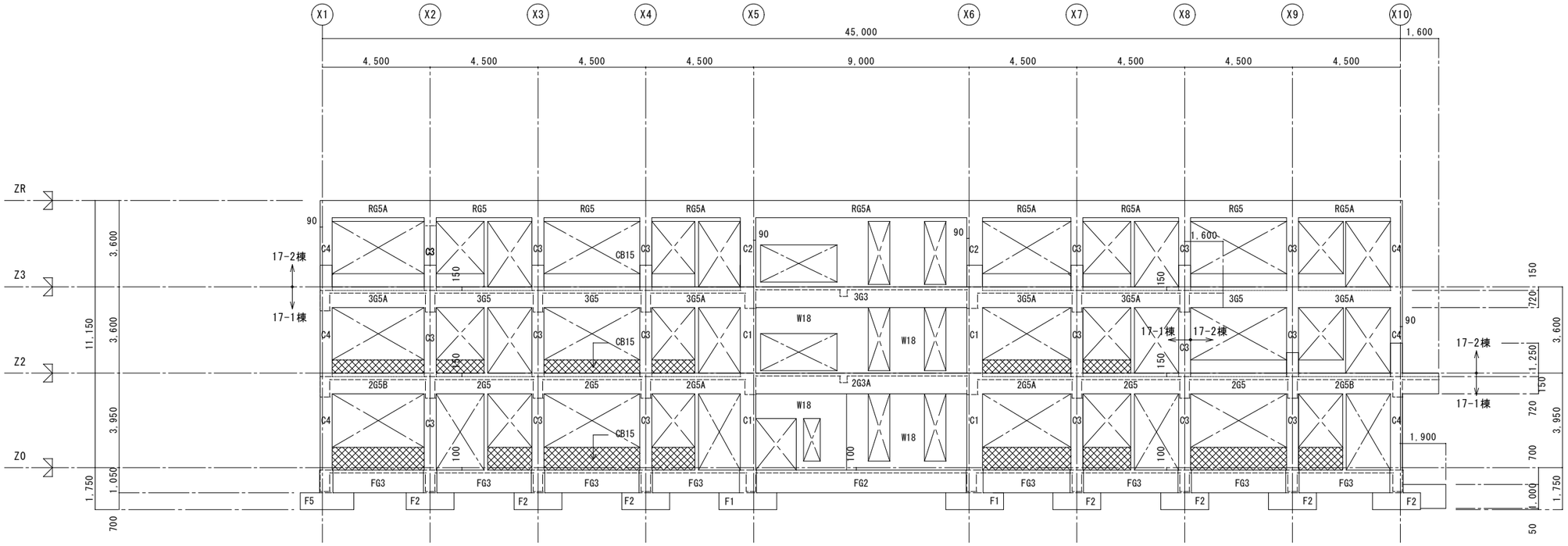

Y1通り軸組図

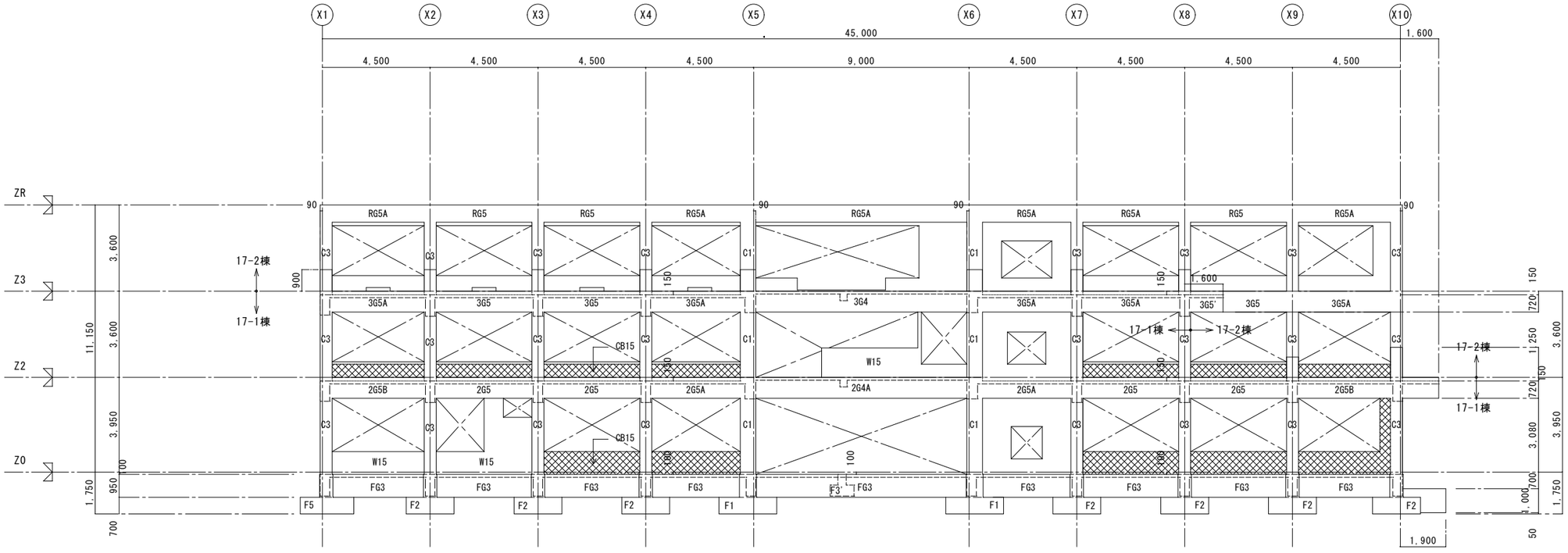

Y2通り軸組図

［普通教室棟］

施主印	niki architects,engineers & consultants （株）二基設計 1級建築士事務所登録 119-3024　TEL 098-939-1110（代） 〒904-2141　沖縄市池原 4-1-30　FAX 098-982-1007	1級建築士登録番号 第239237号 石川　豊	年月日 date	工事名称 title 中城村立小中学校耐力度調査（津覇小学校17-1・2号棟）	図面番号 drawing no. S－03
			縮尺 scale A1＝1/100【A3＝1/200】	図面名称 drawing title 軸組図（1）	整理番号 arrangement no. □□

資料17　既存施設現況図（津覇小学校）

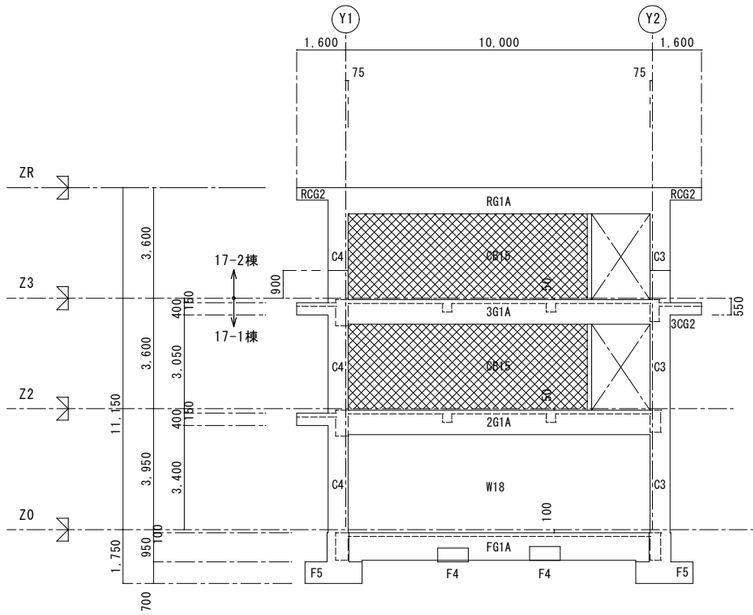

X1通り軸組図

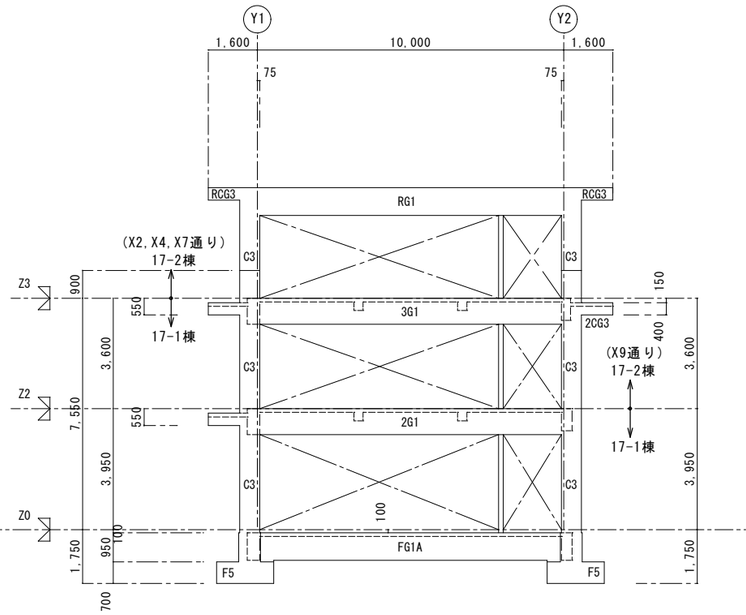

X2・X4・X7・X9通り軸組図

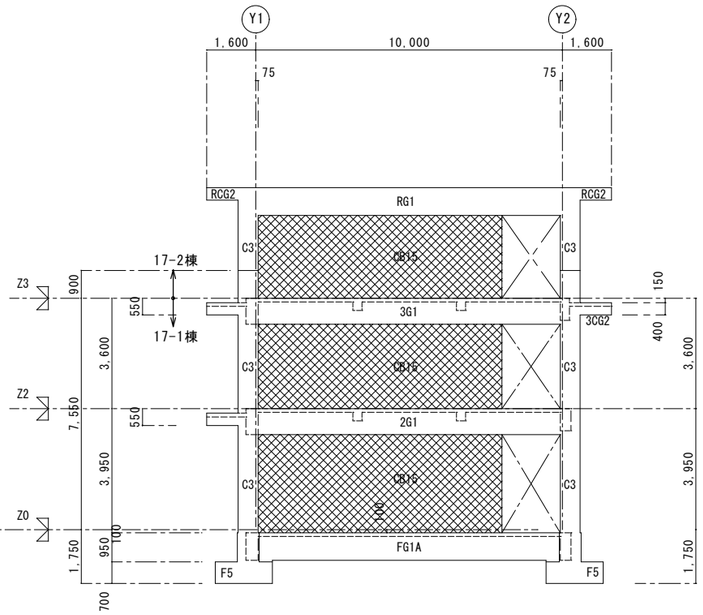

X3・X8通り軸組図

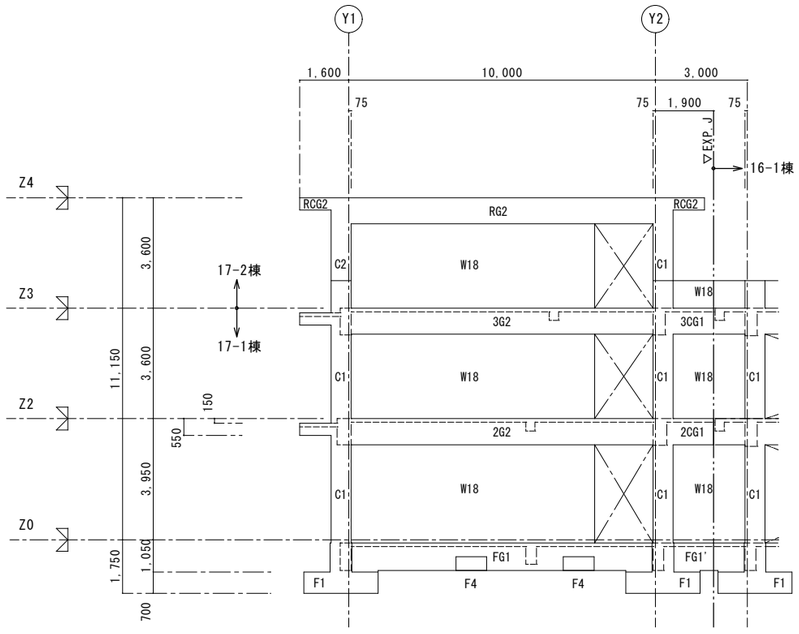

X5通り軸組図

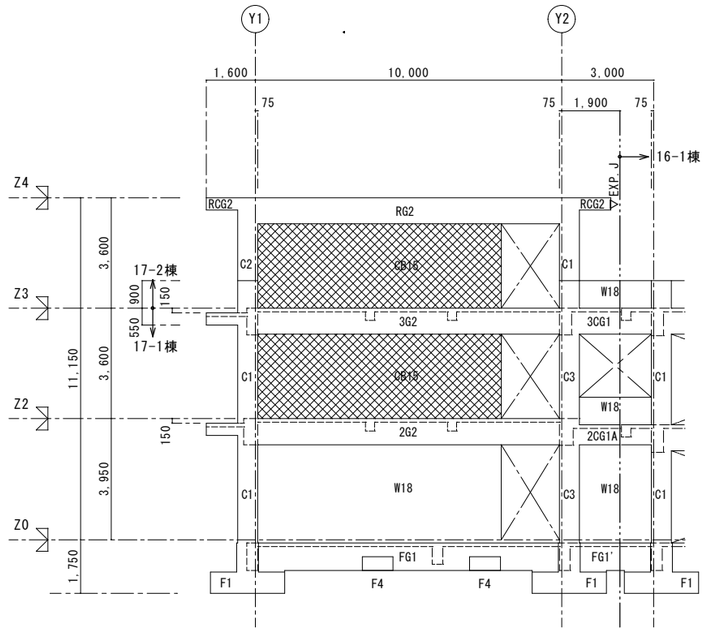

X6通り軸組図

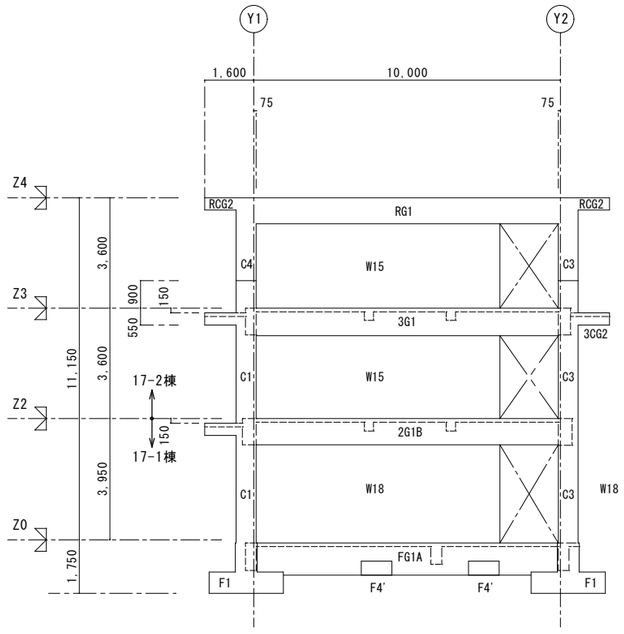

X10通り軸組図

［普通教室棟］

施　主　印	niki architects,engineers & consultants （株）二基設計 1級建築士事務所登録 119-3024　TEL 098-939-1110（代） 〒904-2141　沖縄市池原 4-1-30　FAX 098-982-1007	1級建築士登録番号 第239237号 石川　豊	年月日 date 縮　尺 scale A1＝1/100【A3＝1/200】	工事名称 title 中城村立小中学校耐力度調査（津覇小学校17-1・2号棟） 図面名称 drawing title 軸組図（２）	図面番号 drawing no. Ｓ－０４ 整理番号 arrangement no. □□

資料17　既存施設現況図（津覇小学校）

梁断面リスト　縮尺1/30

特記なき場合以外の巾止メ筋はD10-800@とする

17-2棟　R階

位置	RG1	RG1A	RG2	RG5	RG5A
位置	全断面	全断面	全断面	全断面	全断面
b × D	400×900	400×850	450×900	300×720	300×720
上筋					
下筋					
STP					
腹筋					

断面

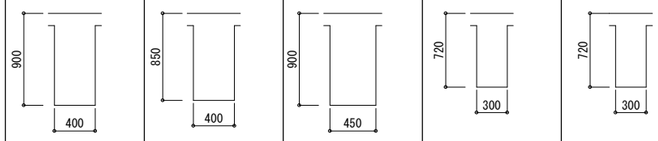

17-2棟　R階

位置	RCG2	RCG3
位置	全断面	全断面
b × D	400×400	500×400
上筋		
下筋		
STP		
腹筋		

片持梁

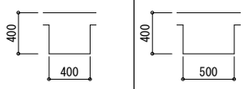

17-1棟　3階

位置	3G2			3G1		3G1A			3G3		3G4		3G5		3G5A			3G5A'	3G5'
位置	端部	中央	端部	端部	中央	端部	中央	端部	端部	中央	端部	中央	端部	中央	端部	中央	端部	全断面	全断面
b × D	450×900			400×900		400×850			350×870		400×870		300×720		300×720			300×720	300×720
上筋	6-D25	4-D25	5-D25	6-D25	3-D25	6-D25	3-D25	4-D25	5-D25	3-D25	6-D25	3-D25	3-D22	3-D22	5-D22	3-D22	5-D22	5-D22	3-D22
下筋	4-D25	4-D25	4-D25	3-D25	4-D25	3-D25	4-D25	4-D25	3-D25	3-D25	3-D25	4-D25	3-D22	3-D22	3-D22	3-D22	3-D22	3-D25	3-D22
STP	D10-100@	D10-150@	D10-150@	D10-100@	D10-150@	D10-100@	D10-150@	D10-150@	D10-150@	D10-150@	D10-150@	D10-150@	D10-200@	D10-200@	D10-200@	D10-200@	D10-200@	D10-200@	D10-200@
腹筋	2-D13	2-D13	2-D13	2-D13	2-D13	2-D13	2-D13	2-D13	2-D13	2-D13	2-D13	2-D13	2-D13	2-D13	2-D13	2-D13	2-D13	2-D13	2-D13

断面

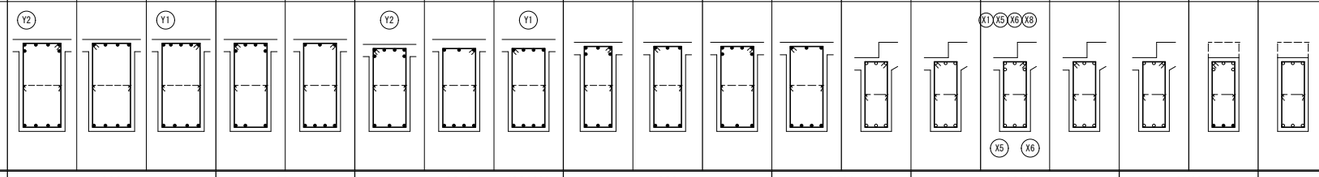

17-1・2棟　2階　3階

位置	2,3CG1	2CG1A	2,3CG2	2,3CG3	2CG4	2CG5
位置	全断面	全断面	全断面	全断面	全断面	全断面
b × D	400×900	450×700	400×400	500×400	325×400	300×400
上筋	3-D25	3-D25	4-D22	4-D22	3-D22	3-D22
下筋	2-D25	2-D25	2-D22	2-D22	2-D22	2-D22
STP	D10-200@	D10-200@	D10-200@	D10-200@	D10-200@	D10-200@
腹筋	2-D13	2-D13				

片持梁

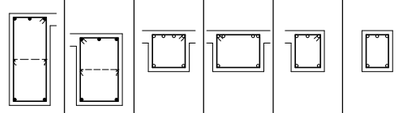

17-1棟　2階

位置	2G2			2G1		2G1A		(2G1A')	2G3			2G3A		2G4			2G4A		2G5		2G5A			2G5B			2G5'
位置	端部	中央	端部	端部	中央	端部	中央	端部	端部	中央	端部	端部	中央	端部	中央	端部	端部	中央	端部	中央	端部	中央	端部	端部	中央	端部	
b × D	450×900			400×900		400×850		(400×900)	400×870			450×850		450×870			450×870		350×720		350×720			350×720			350×720
上筋	7-D25	4-D25	7-D25	6-D25	3-D25	6-D25	3-D25	4-D25	6-D25	3-D25	5-D25	5-D25	3-D25	7-D25	4-D25	6-D25	6-D25	4-D25	3-D25	2-D25	5-D25	3-D25	3-D25	3-D25	3-D25	5-D25	5-D25
下筋	4-D25	4-D25	3-D25	4-D25	4-D25	4-D25	4-D25	4-D25	6-D25	4-D25	3-D25	3-D25	3-D25	4-D25	4-D25	4-D25	4-D25	4-D25	2-D25	3-D25	3-D25	3-D25	2-D25	2-D25	3-D25	3-D25	3-D25
STP	D10-100@	D10-150@	D10-150@	D10-100@	D10-150@	D10-100@	D10-150@	D10-150@	D10-100@	D10-150@	D10-100@	D10-100@	D10-150@	D10-100@	,D10-150@	D10-100@	D10-100@	D10-150@	D10-200@	D10-200@	D10-150@	D10-150@	D10-150@	D10-150@	D10-150@	D10-150@	D10-150@
腹筋	2-D13	2-D13	2-D13	2-D13	2-D13	2-D13	2-D13	2-D13	2-D13	2-D13	2-D13	2-D13	2-D13	2-D13	2-D13	2-D13	2-D13	2-D13	2-D13	2-D13	2-D13	2-D13	2-D13	2-D13	2-D13	2-D13	2-D13

断面

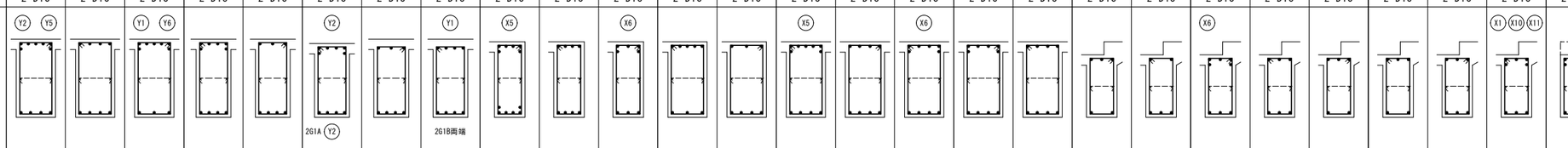

17-1・2棟　2階　3階

位置	B1		B2		B3	B4	B5	B6	B2'
位置	端部	中央	端部	中央	全断面	全断面	全断面	全断面	全断面
b × D	300×400		300×400		300×400	300×400	300×400	300×400	300×400
上筋	4-D19	2-D19	4-D19	3-D19	3-D22	5-D22	3-D19	3-D19	4-D19
下筋	2-D19	4-D19	2-D19	3-D19	3-D22	3-D22	3-D19	3-D19	2-D19
STP	D10-200@	D10-200@	D10-200@	D10-200@	D10-200@	D10-200@	D10-200@	D10-200@	D10-200@

小梁

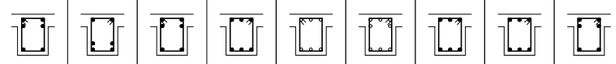

17-1棟

基礎梁断面リスト　縮尺1/30

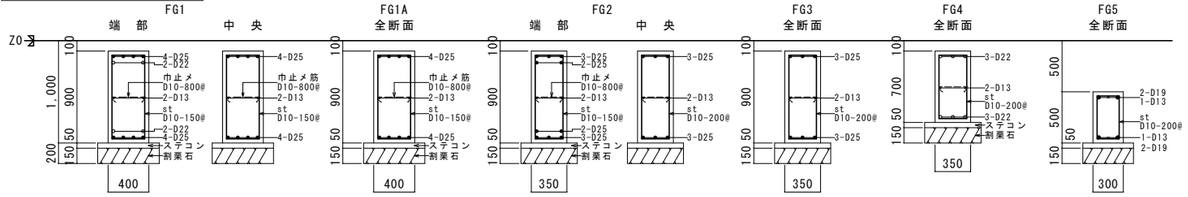

17-1棟

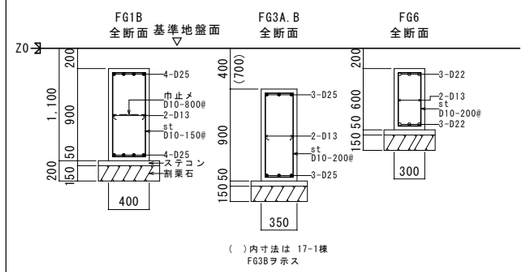

（　）内寸法は 17-1棟
FG3Bヲ示す

[普通教室棟]

施主印	niki architects,engineers & consultants （株）二基設計 1級建築士事務所登録 119-3024　TEL 098-939-1110（代） 〒904-2141　沖縄市池原 4-1-30　FAX 098-982-1007	1級建築士登録番号 第239237号 石川　豊	年月日 date	工事名称 title 中城村立小中学校耐力度調査（津覇小学校17-1・2号棟）	図面番号 drawing no. S-05
			縮尺 scale A1=1/100【A3=1/200】	図面名称 drawing title 部材断面寸法図（部材リスト）（1）	整理番号 arrangement no. □□

資料17　既存施設現況図（津覇小学校）

柱リスト　S=1:30

符　号	C1・C2	C3	C4
2・3階	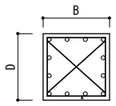		
B × D	650×650	500×650	500×650
主　筋	12-D22	10-D22	8-D22
帯　筋	D10@100	D10@100	D10@100
D.HOOP筋	D10@600	D10@600	D10@600

符　号	C1	C2	C3	C4
1階	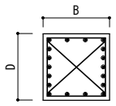			
B × D	650×650	650x650	500×650	500×650
主　筋	18-D25	16-D25	14-D22	12-D22
帯　筋	D10@100	D10@100	D10@100	D10@100
D.HOOP筋	D10@600	D10@600	D10@600	D10@600

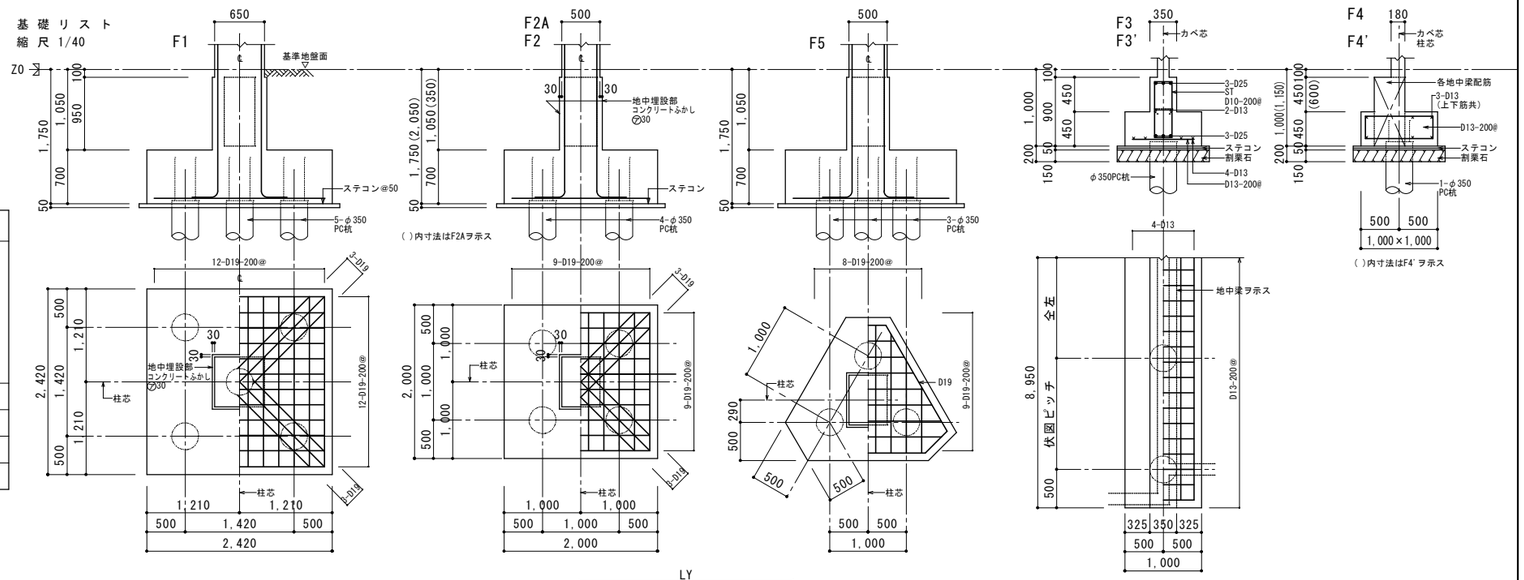

カベ配筋リスト　縮尺1/20

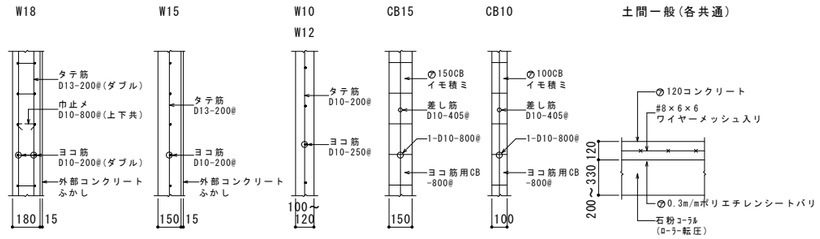

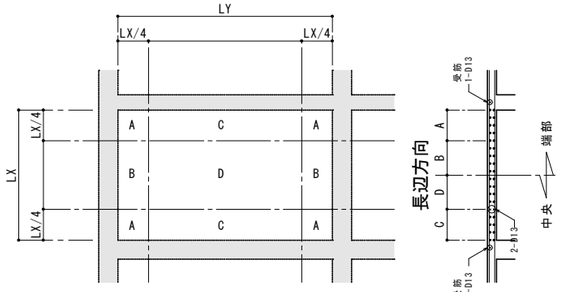

短辺方向

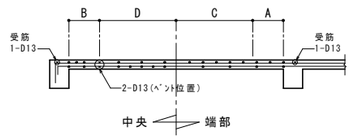

スラブ配筋位置伏図

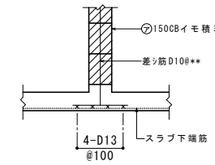

CBカベ下スラブ補強配筋図

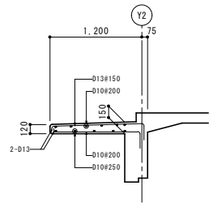

断面配筋図　1/40

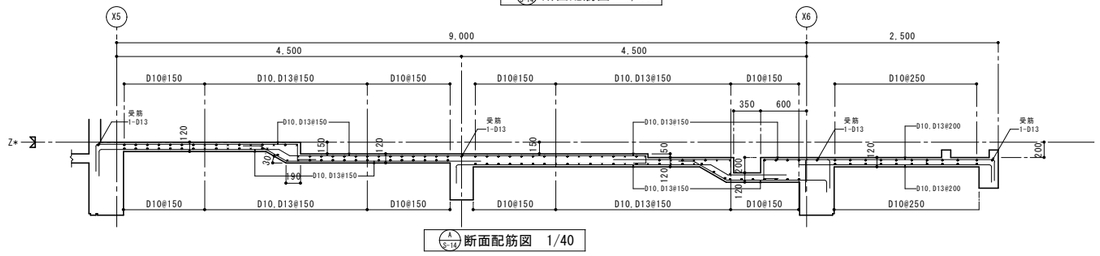

断面配筋図　1/40

スラブ配筋基準表			短辺方向(主筋)			長辺方向(配力筋)			備　考
床版符号	床版LX,LY寸法	スラブ厚	床版位置 / 配筋位置	中央部		両端部	中央部		両端部	
				端部	中央	全域	端部	中央	全域	
				C	D	AB	B	D	AC	
S1	各伏図寸法ニヨル	120	上筋	D10,D13@200	D10@400	D10@200	D10,D13@250	D10@500	D10@250	
			下筋	D10@400	D10,D13@200	D10@400	D10@500	D10,D13@250	D10@500	
S2	〃　〃	120	上筋	D10,D13@200		D10@200	D10,D13@250		D10@250	
			下筋	全　上		全　上	全　上		全　上	
S3	〃　〃	120	上筋	D10,D13@150		D10@150	D10,D13@150		D10@150	A/G-14 断面参照
			下筋	全　上		全　上	全　上		全　上	
S3'	〃　〃	120	上筋	D10,D13@150	D10@300	D10@150	D10,D13@150	D10@300	D10@150	
			下筋	D10@300	D10,D13@150	D10@300	D10@300	D10,D13@150	D10@300	
S4	〃　〃	120	上筋	D10,D13@200			D10@250			
			下筋	全　上			全　上			
S5	〃　〃	120	上筋	D10,D13@200			D10,D13@250			
			下筋	全　上			D10@250			
S6	〃　〃	120～150	上筋							C/G-14 ニヨル
			下筋							
S7	〃　〃	150	上筋	D13@200	D13@200	D13@200	D10,D13@250	D10,D13@250	D10,D13@250	
			下筋	全　上	全　上	全　上	全　上	全　上	全　上	

［普通教室棟］

施主印	niki architects,engineers & consultants （株）二基設計 1級建築士事務所登録 119-3024　TEL 098-939-1110（代） 〒904-2141　沖縄市池原 4-1-30　FAX 098-982-1007	1級建築士登録番号 第239237号 石川　豊	年月日 date	工事名称 title 中城村立小中学校耐力度調査（津覇小学校17-1・2号棟）	図面番号 drawing no. S-06
			縮尺 scale A1=1/100【A3=1/200】	図面名称 drawing title 部材断面寸法図(部材ﾘｽﾄ)（２）	整理番号 arrangement no. □□

資料17　既存施設現況図（津覇小学校）

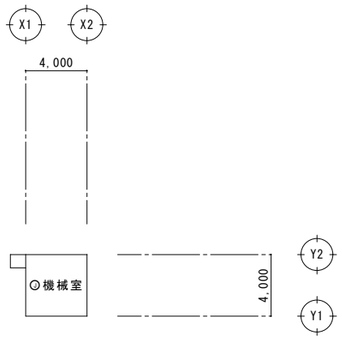

1階床面積　1/200

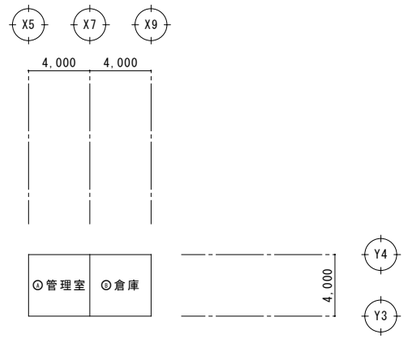

2階床面積　1/200

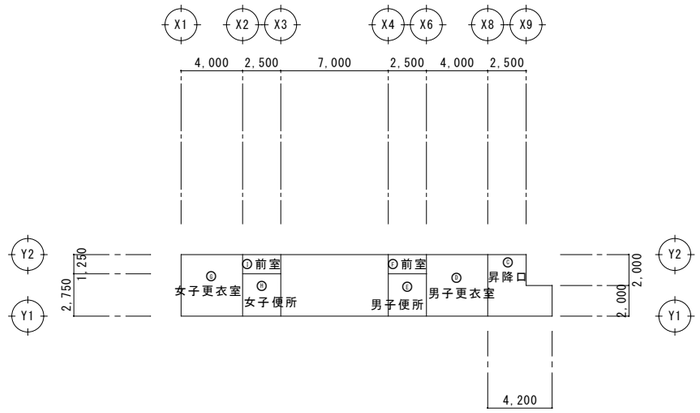

2階床面積　1/200

床面積　(19号棟)				
階　数	室　　名	室　数	算　　定	合　計
１階	⑦ 機械室	１	４．００×４．００	１６．００
	合　計(19棟)			１６．００

床面積　(19号棟)				
階　数	室　　名	室　数	算　　定	合　計
２階	④ 管理室	１	４．００×４．００	１６．００
	⑤ 倉庫	１	４．００×４．００	１６．００
	小　計(19棟)			３２．００

床面積　(19号棟)				
階　数	室　　名	室　数	算　　定	合　計
２階	⑨ 昇降口	１	２．５０×２．００＋４．２０×２．００	１３．４０
	⑧ 男子更衣室	１	４．００×４．００	１６．００
	③ 男子便所	１	２．５０×２．７５	６．８７５
	② 前室	１	２．５０×１．２５	３．１２５
	⑤ 女子更衣室	１	４．００×４．００	１６．００
	⑥ 女子便所	１	２．５０×２．７５	６．８７５
	① 前室	１	２．５０×１．２５	３．１２５
	小　計(19棟)			６５．４０
	合　計(19棟)			１１３．４０ ≒１１３㎡

［プール専用付属室］

施　主　印	niki architects,engineers & consultants （株）二基設計 １級建築士事務所登録 119-3024　TEL 098 - 939 - 1110（代） 〒904-2141　沖縄市池原 4-1-30　FAX 098 - 982 - 1007	1級建築士登録番号 第239237号 石川　豊	年月日 date	工事名称 title 中城村立小中学校耐力度調査（津覇小学校19棟）	図面番号 drawing no. Ａ－０２
			縮　尺 scale A1＝1/200【A3＝1/400】	図面名称 drawing title 面積算定表	整理番号 arrangement no. □□

資料17　既存施設現況図（津覇小学校）

内部仕上表

室名＼位置	床	塗装	巾木	塗装	腰壁	塗装	壁	塗装	天井	塗装	備考
管理人室	(ア)15ダイケン緑甲板(宝松)(DX)又は、同等品 (ア)120土間コンクリート打金ゴテ(刷毛目入)		コンクリート打放し		コンクリート打放し,CB150化粧芋目地積み		コンクリート打放し,CB150化粧芋目地積み		コンクリート打放し		管理人用戸棚
倉庫	(ア)120土間コンクリート打金ゴテ(刷毛目入)		コンクリート打放し		コンクリート打放し,CB150化粧芋目地積み		コンクリート打放し,CB150化粧芋目地積み		コンクリート打放し		整理棚,アルミ棚
前室	(ア)150コンクリート打金ゴテ(刷毛目入)		コンクリート打放し		コンクリート打放し (ア)20モルタル塗り金ゴテ下地	A.P E	コンクリート打放し (ア)20モルタル塗り刷毛引	A.P E	コンクリート打放し,グラインダー掛け	A.P	掃除用具掛(ステンレス)　L=1,000
更衣室	(ア)150コンクリート打金ゴテ(刷毛目入)		コンクリート打放し		コンクリート打放し,CB150化粧芋目地積み		コンクリート打放し,CB150化粧芋目地積み		コンクリート打放し		脱衣棚,塩ビカラースノコ,掃除用具掛(ステンレス)　L=1,000
便所	50*50磁器質タイル貼り		(ア)20モルタル塗り金ゴテ仕上　H=100		コンクリート打放し,100*100半磁器質タイル貼り (ア)20モルタル塗り刷毛引	E	コンクリート打放し (ア)20モルタル塗り刷毛引	E	コンクリート打放し,グラインダー掛け	A.P	トイレブース
機械室	(ア)150土間コンクリート打金ゴテ(刷毛目入)		コンクリート打放し		コンクリート打放し		コンクリート打放し		コンクリート打放し		
昇降口	(ア)150コンクリート打金ゴテ(刷毛目入)		(ア)20モルタル塗り金ゴテ仕上　H=100		コンクリート打放し (ア)20モルタル塗り金ゴテ下地	A.P	コンクリート打放し (ア)20モルタル塗り金ゴテ下地	A.P	コンクリート打放し		靴箱,掲示板(ラワン合板下地,ベルフォーム張り)

外部仕上表

外壁	コンクリート打放し,CB150芋積みの上(ア)25モルタル塗り金ゴテ下地AP塗り,190角スカシブロック(丸形)化粧積みAP塗り	消毒槽	床：(ア)30モルタル塗り金ゴテXEノンスリップ工法,クリンカータレ付き階段タイル貼り,SUS304　32Φ　鏡面仕上(自立型)
CB造がりょう	コンクリート打放し,パネル割,セパ割を施す	洗体場	床：(ア)30モルタル塗り金ゴテ仕上(刷毛目入),壁：コンクリート打放し,(ア)25モルタル塗り金ゴテ下地AP塗り,190角スカシブロック化粧積みAP塗り
屋根	コンクリート金ゴテ仕上,水勾配付,ルーフドレイン枡450x570,一部VP塗り(勾配,R屋根)	プールサイド	床：(ア)120土間コンクリート打金ゴテ仕上(刷毛目入,化粧目地入),細目グレーチング　998*300ダイクレ又は同等品,細目排水桝　500*500 朝日PCフェンス又は同等品　A-1000,A-2000,忍び返し付,プール廻り　ポリサルファイド系コーキング材
軒裏	コンクリート打放し	水飲場	(ア)30人造石研ぎ出し仕上
		洗眼場	(ア)30人造石研ぎ出し仕上
		ベンチ等	鉄筋コンクリートL型,鉄筋コンクリートU型(JIS A5305),エポキシ樹脂接着剤使用
		洗い場	コンクリート金ゴテ仕上
		金網フェンス	メッキ400グラム/㎡
		タオル掛	コンクリート打放し,φ32パイプ,SUS304ブラケット付

塗装,吹付材,記号

OP：油性調合ペイント(木部)JIS K5511

AP：アクリル樹脂エナメル塗り　B種

XE：エポキシ樹脂塗料珪砂入

（プール専用塗料）

E ：複層仕上塗材　合成樹脂エマルジョン系(E)

打放し仕上は,(ア)12ウレタン塗料型枠用合板とする

建築金物一覧表

製品名 又は同等品	メーカー 又は同等品	規格 寸法	材質	数量	備考	製品名 又は同等品	メーカー 又は同等品	規格 寸法	材質	数量	備考
細目グレーチング	(株)ダイクレ	NTDA-30,NTDB-30	SUS304	13	袋ナット締め	掃除用具掛け	中西産業	T15*100*100	SUS304	4	前室・更衣室
細目グレーチング枡蓋	(株)ダイクレ	NTDA-50,NTDB-30	SUS304	4	同　上	安全塩ビスノコ	(株)マース	600*3,850	硬質塩化ビニール	1	更衣室
グレーチング枡蓋	(株)ダイクレ	HSC4432,T-2		3	受枠含む	ピラミッド型トップライト	(株)菱晃	シングル90型	ソフライトドーム	2	更衣室
ルーフドレイン	(株)カネソウ	KRK-1VP	FC150	12	VP75用,打込み用	丸型フード付ガラリ	(株)アイエム	耐雨150(アミ付)	T0.8耐食アルミ	8	更衣室・機械室
プールサイド竪樋		VP75	硬質塩化ビニール管	5	ステンつかみ金物@1,200	床下換気口	(株)新協和	SK-2,000	ABC樹脂	4	管理室
フェンス,門扉	朝日スチール工業	金網フェンス	溶融亜鉛メッキ　PC-A 400グラム/㎡		別図参照のこと	室名札	DK-5027	T5.0アクリル樹脂 250*82	プラスチック製	9	用途別
機械搬入用フック		異形釣針型,埋込1t		1	かんざし含む	手摺		32φ	SUS304,鏡面仕上	1	消毒槽
						ビットはしご		32φ,19φ	同　上	4	枡蓋下

［プール専用付属室］

施主印	niki architects,engineers & consultants （株）二基設計 1級建築士事務所登録 119-3024　TEL 098-939-1110（代） 〒904-2141　沖縄市池原 4-1-30　FAX 098-982-1007	1級建築士登録番号 第239237号 石川　豊	年月日 date	工事名称 title 中城村立小中学校耐力度調査（津覇小学校19号棟）	図面番号 drawing no. A－０３
			縮尺 scale A1＝1/non【A3＝1/non】	図面名称 drawing title 仕上表(内外)	整理番号 arrangement no. □□

資料17　既存施設現況図（津覇小学校）

R階　平面図

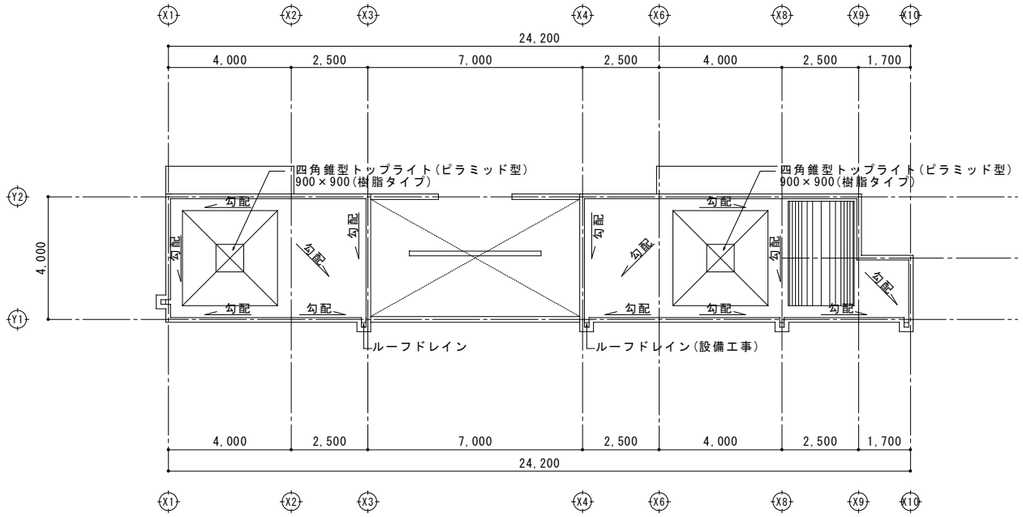

R階　平面図

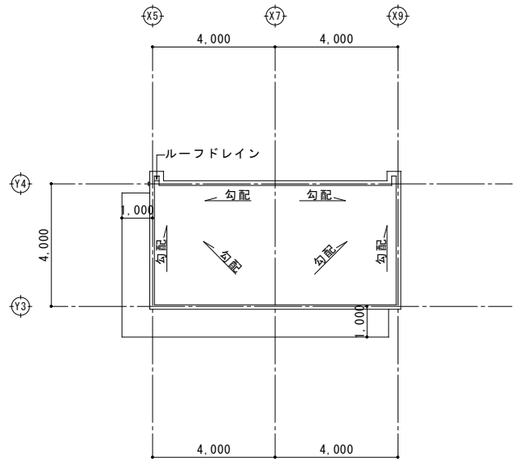

2階　平面図

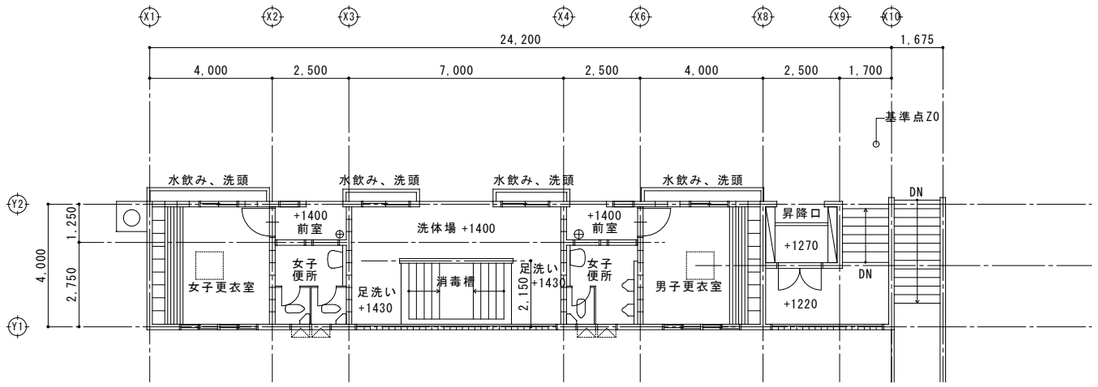

2階　平面図

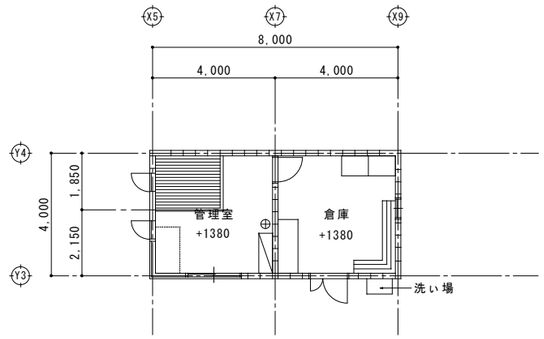

1階　平面図

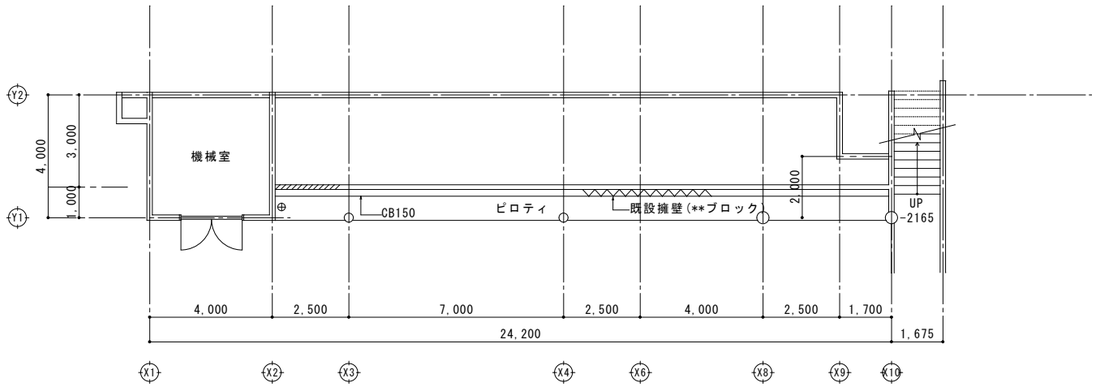

［プール専用付属室］

施主印	niki architects,engineers & consultants （株）二基設計 1級建築士事務所登録 119-3024　TEL 098-939-1110（代） 〒904-2141　沖縄市池原 4-1-30　FAX 098-982-1007	1級建築士登録番号 第239237号 石川　豊	年月日 date	工事名称 title 中城村立小中学校耐力度調査（津覇小学校19号棟）	図面番号 drawing no. A－04
			縮尺 scale A1＝1/100【A3＝1/200】	図面名称 drawing title 1階・2階・R階　平面図	整理番号 arrangement no. □□

資料17　既存施設現況図（津覇小学校）

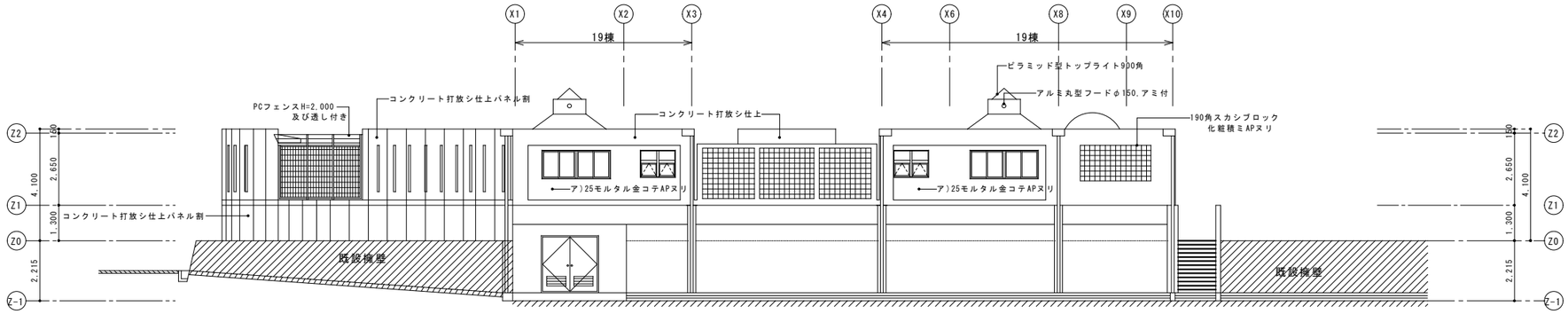

東側立面図　S=1:100

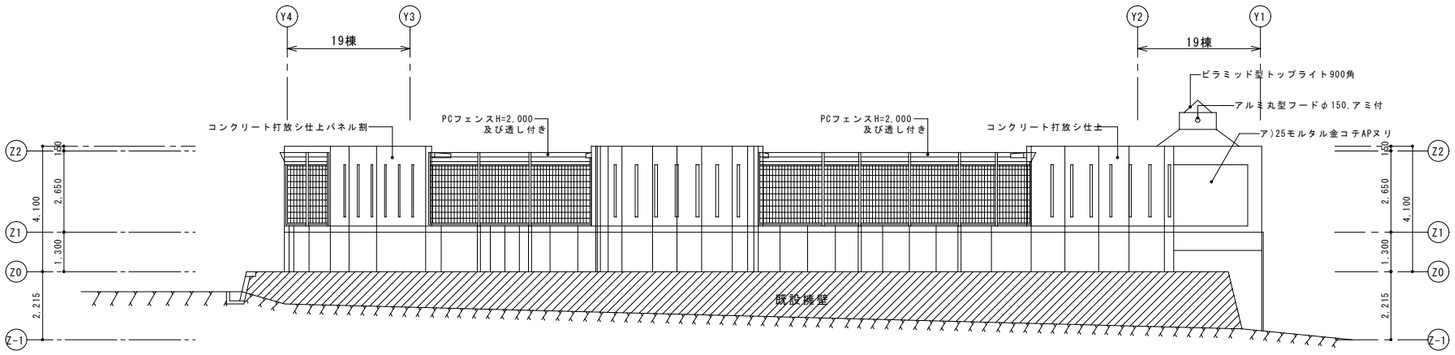

南側立面図　S=1:100

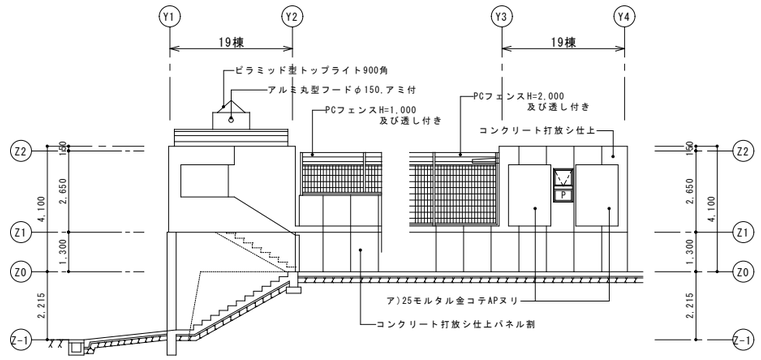

北側立面図　S=1:100

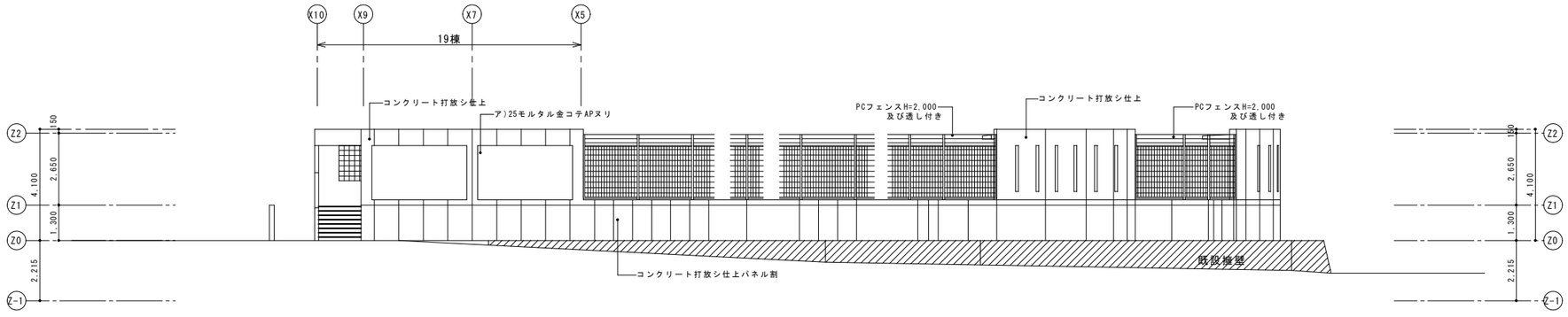

西側立面図　S=1:100

［プール専用付属室］

施　主　印		niki architects,engineers & consultants （株）二基設計 1級建築士事務所登録 119-3024　TEL 098-939-1110（代） 〒904-2141　沖縄市池原 4-1-30　FAX 098-982-1007	1級建築士登録番号 第239237号 石川　豊	年月日 date	工事名称 title 中城村立小中学校耐力度調査（津覇小学校19号棟）	図面番号 drawing no. A－05
				縮　尺 scale A1＝1/100【A3＝1/200】	図面名称 drawing title 立面図	整理番号 arrangement no. □□

資料17　既存施設現況図（津覇小学校）

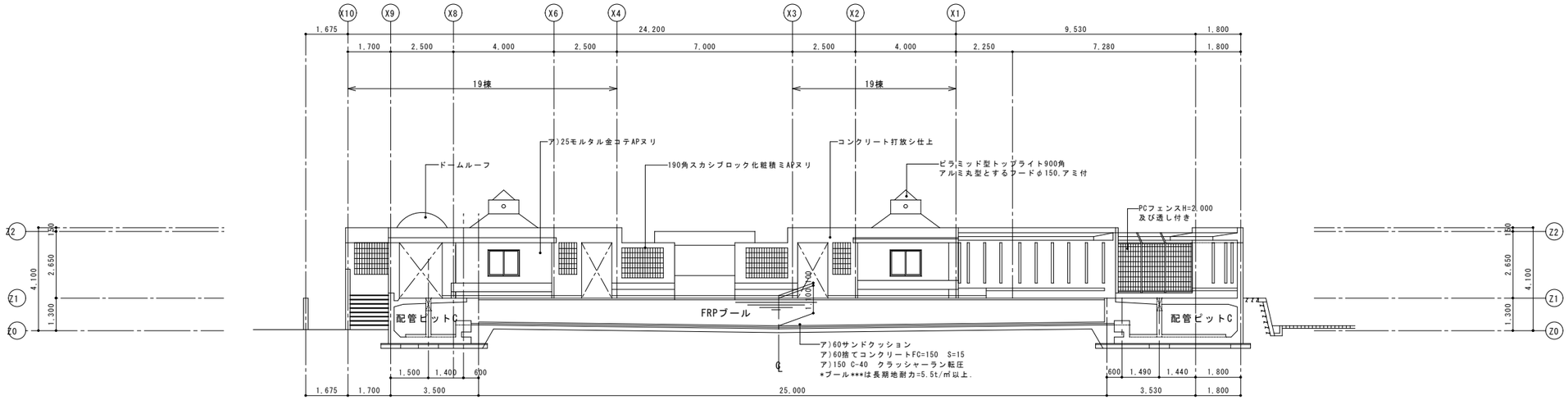

Ⓐ～Ⓐ基本断面図　S=1:100

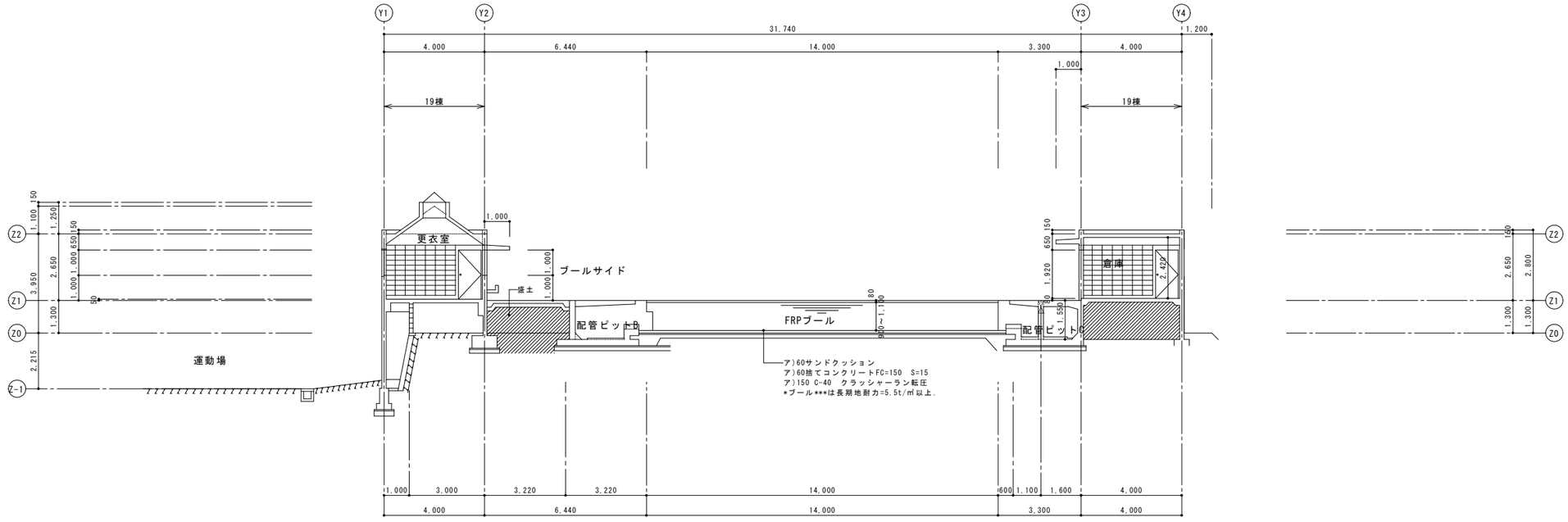

Ⓑ～Ⓑ基本断面図　S=1:100

［プール専用付属室］

施　主　印	niki architects,engineers & consultants （株）二基設計 １級建築士事務所登録 119-3024　TEL 098 - 939 - 1110（代） 〒904-2141　沖縄市池原 4-1-30　FAX 098 - 982 - 1007	1級建築士登録番号 第239237号 石川　豊	年月日 date	工事名称 title 中城村立小中学校耐力度調査（津覇小学校19号棟）	図面番号 drawing no. A－０６
			縮　尺 scale A1＝1/100【A3＝1/200】	図面名称 drawing title 断面図	整理番号 arrangement no. □□

資料17　既存施設現況図（津覇小学校）

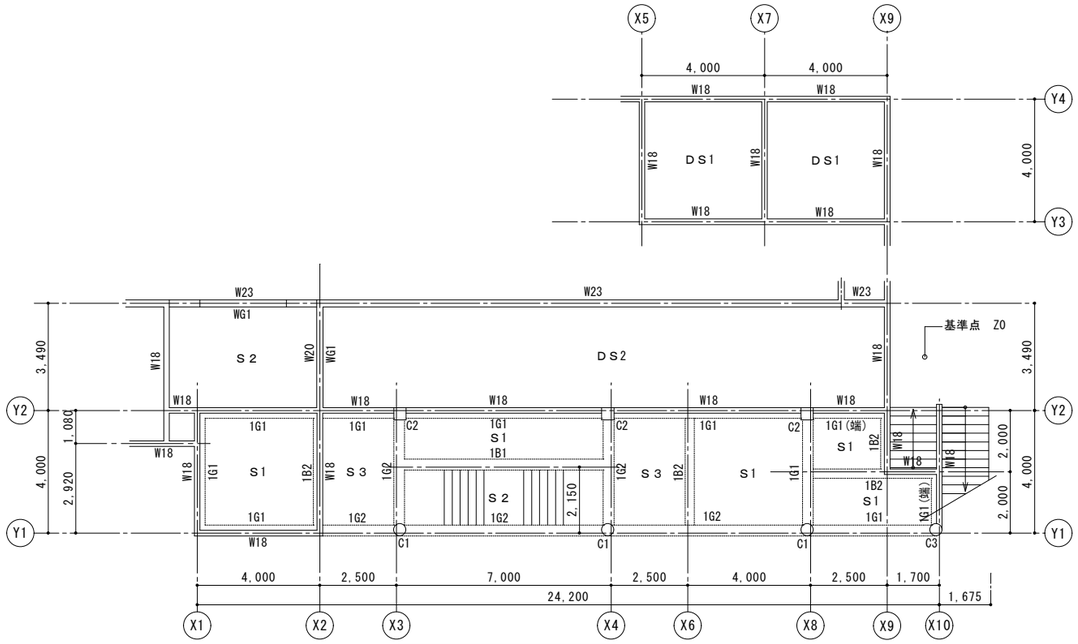

1階梁伏図　S=1:100

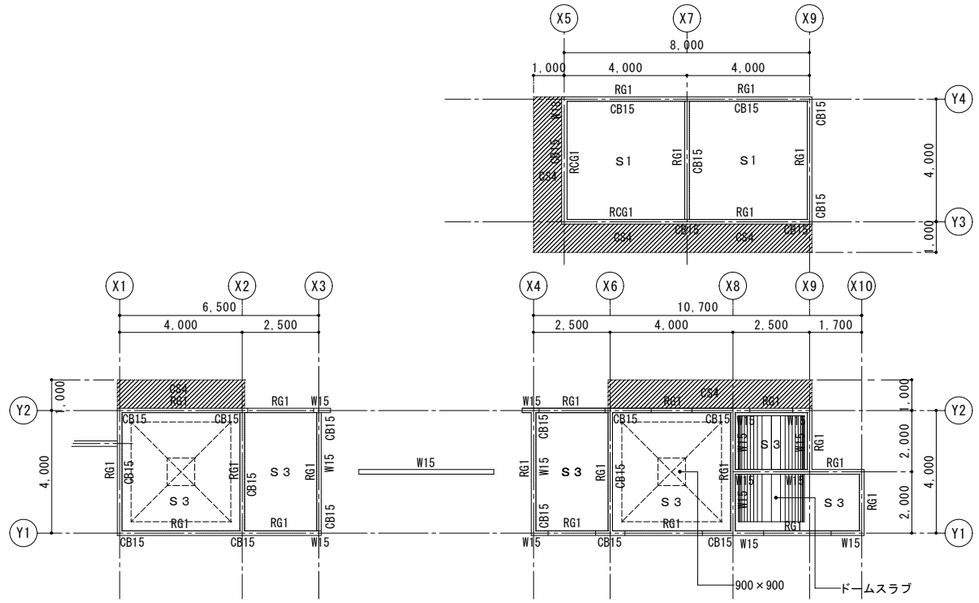

R階梁伏図　S=1:100

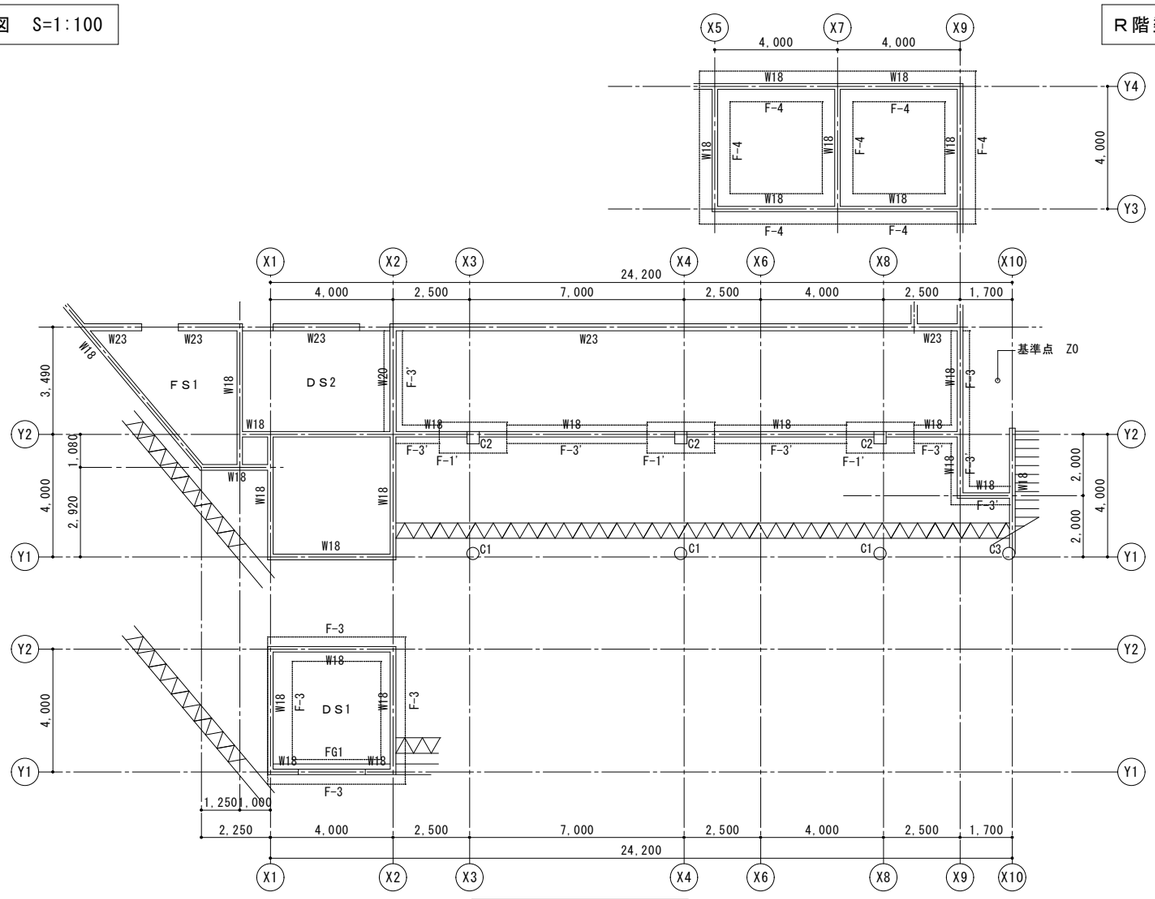

基礎伏図　S=1:100

［プール専用付属室］

施主印	niki architects, engineers & consultants （株）二基設計 1級建築士事務所登録 119-3024　TEL 098-939-1110（代） 〒904-2141　沖縄市池原 4-1-30　FAX 098-982-1007	1級建築士登録番号 第239237号 石川　豊	年月日 date 縮尺 scale A1＝1/100【A3＝1/200】	工事名称 title 中城村立小中学校耐力度調査（津覇小学校19号棟） 図面名称 drawing title 構造伏図	図面番号 drawing no. S－01 整理番号 arrangement no. □□

資料17　既存施設現況図（津覇小学校）

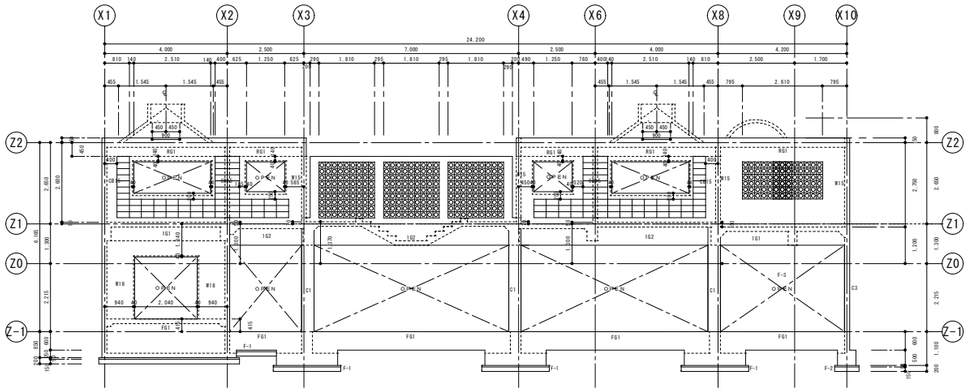

Ｙ１通り軸組図

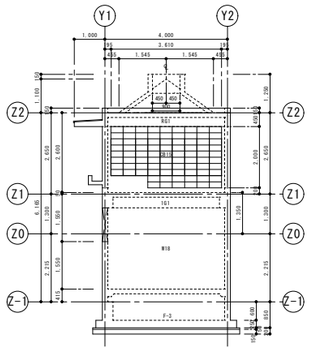

Ｘ１通り軸組図

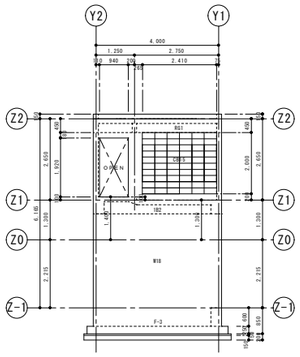

Ｘ２通り軸組図

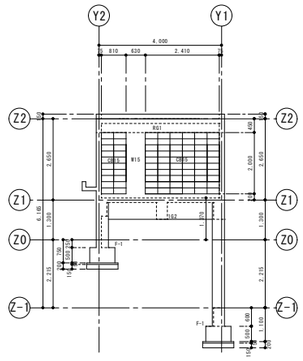

Ｘ３通り軸組図

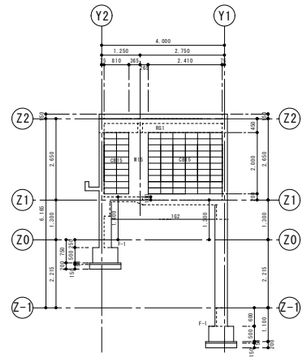

Ｘ４通り軸組図

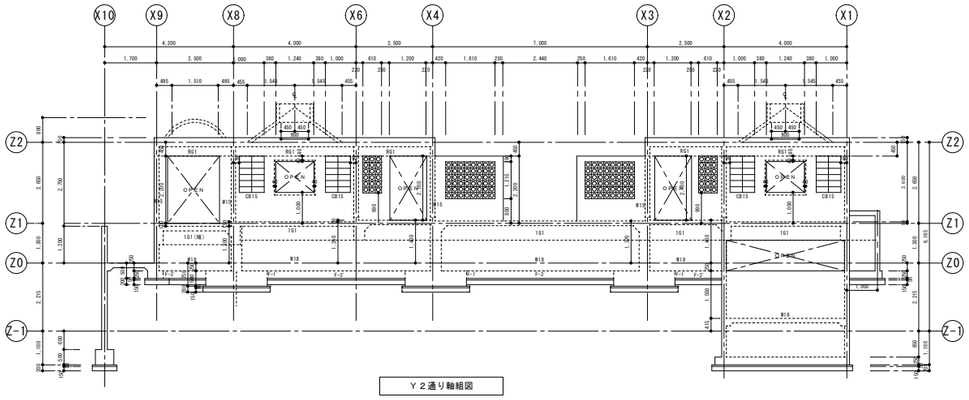

Ｙ２通り軸組図

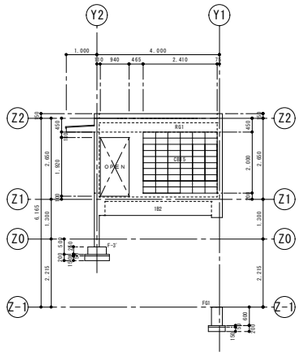

Ｘ６通り軸組図

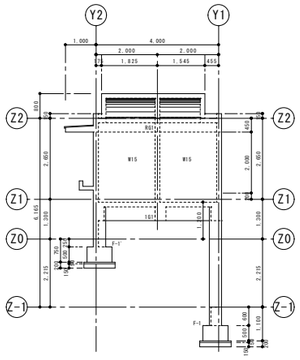

Ｘ８通り軸組図

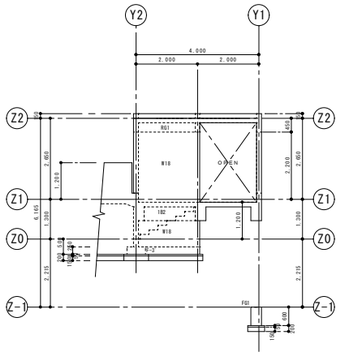

Ｘ９通り軸組図

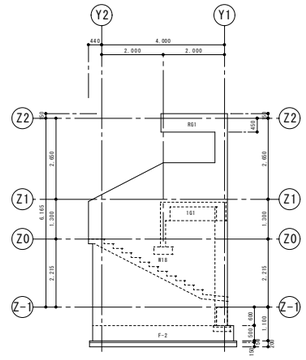

Ｘ１０通り軸組図

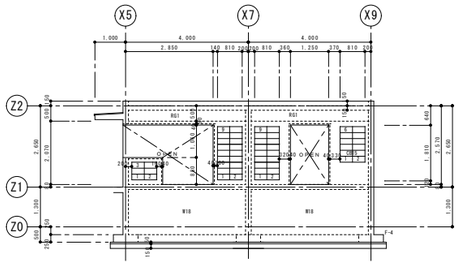

Ｙ３通り軸組図

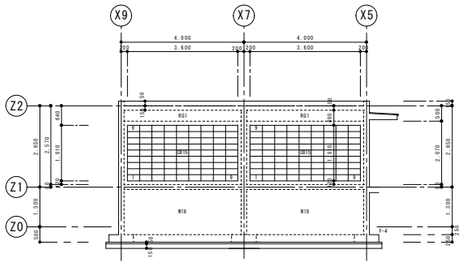

Ｙ４通り軸組図

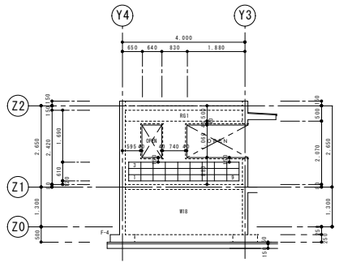

Ｘ５通り軸組図

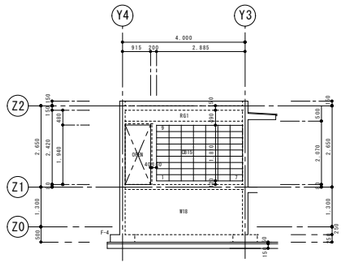

Ｘ７通り軸組図

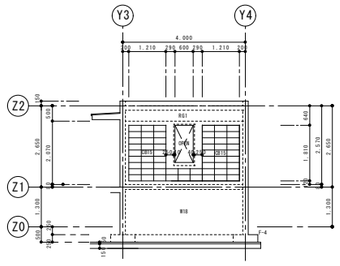

Ｘ９通り軸組図

［プール専用付属室］

施　主　印	niki architects,engineers & consultants （株）二基設計 １級建築士事務所登録 119-3024　TEL 098 - 939 - 1110（代） 〒904-2141　沖縄市池原 4-1-30　FAX 098 - 982 - 1007	1級建築士登録番号 第239237号 石川　豊	年月日 date	工事名称 title 中城村立小中学校耐力度調査（津覇小学校19号棟）	図面番号 drawing no. Ｓ－０２
			縮　尺 scale A1＝1/100【A3＝1/200】	図面名称 drawing title 軸組図	整理番号 arrangement no. □□

資料17　既存施設現況図（津覇小学校）

フーチングリスト　S=1/30

F－1'（　）寸法

F－1

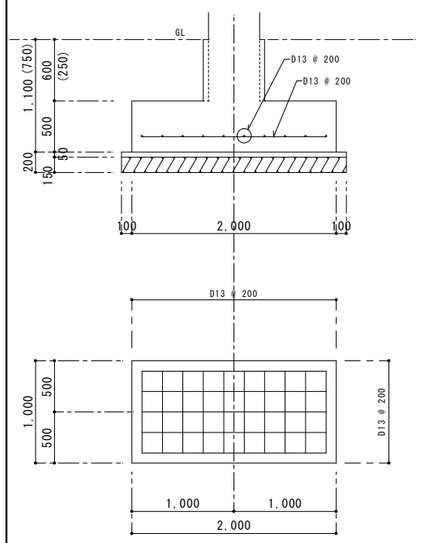

F－2

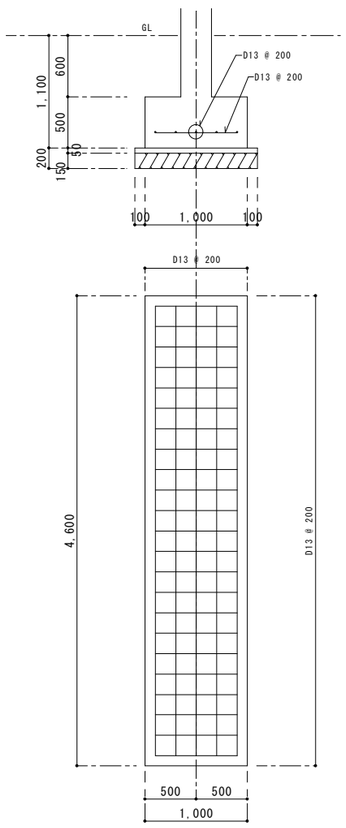

FG1

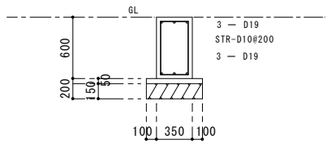

F－3'（　）寸法

F－3

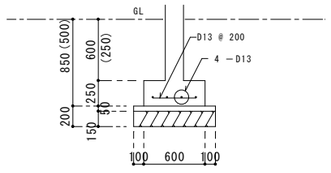

F－4

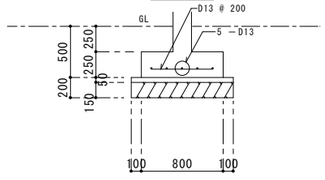

柱断面リスト　S=1/30

記号	C１	C２	C３
位置	全断面	全断面	全断面
断面			
B×D	Φ４００	４００×４００	Φ４００
主筋	８－Ｄ１９	１２－Ｄ１９	６－Ｄ１９
帯筋	○－D10 @100	□－D10 @100	○－D10 @100

梁リスト

符号	1G1		1G2		1B1		1B2	WG1
寸法	350×600		350×700		350×700		300×600	200×500
位置	端部	中央	端部	中央	端部	中央	全断面	全断面
断面	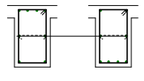		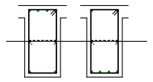		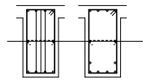			
上端筋	4-D19	2-D19	4-D19	2-D19	4-D22	4-D22	3-D19	4-D16
下端筋	2-D19	4-D19	2-D19	4-D19	4-D22	6-D22	3-D19	4-D16
ＳＴＲ	□ D10-@200		□ D10-@200		□ D10-@200		□ D10-@200	□ D10-@200
腹筋	2-D10		2-D10		2-D10		2-D10	
巾止め筋	D10-@800		D10-@800		D10-@800		D10-@800	

壁リスト

符号	W15	W18	W20	W23	CB15
壁厚	150	180	200	230	150
位置	全断面	全断面	全断面	全断面	全断面
断面					
縦筋	D13@200(S)	D13@200(W)	D13@200(W)	D16@100(W)	D10@400
横筋	D10@200(S)	D10@200(W)	D10@200(W)	D10@200(W)	D10@600
補強筋 縦筋	2-D13	4-D13	4-D13	4-D13	1-D13
補強筋 横筋	2-D13	4-D13	4-D13	4-D13	1-D13
補強筋 斜筋	1-D13	2-D13	2-D13	2-D13	
隅交差部補強	1-D13	4-D13	4-D13	4-D13	1-D13

開口部補強要領		
壁の種類	補強筋	
	縦、横	斜め
W12,W15	2-D13	1-D13
W18,W20	4-D13	2-D13

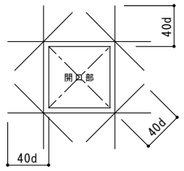

スラブ配筋リスト

符号	スラブ厚	位置	短辺方向（主筋） 柱間帯 ⊙端部	短辺方向（主筋） 柱間帯 ◎中央部	短辺方向（主筋） 柱列帯 ◎◎全域	長辺方向（配力筋） 柱間帯 ◎全域	長辺方向（配力筋） 柱間帯 ◎中央部	長辺方向（配力筋） 柱列帯 ⊙◎全域
FS1	250	上端筋	D16-@200	D16-@200	D16-@200	D13-@200	D13-@200	D13-@200
		下端筋	D16-@200	D16-@200	D16-@200	D13-@200	D13-@200	D13-@200
FS2	250	上端筋	D16-@100	D16-@100	D16-@100	D13-@200	D13-@200	D13-@200
		下端筋	D16-@100	D16-@100	D16-@100	D13-@200	D13-@200	D13-@200
DS1	150		D10-@200	D10-@200	D10-@200	D10-@200	D10-@200	D10-@200
DS2	120		D10-@200	D10-@200	D10-@200	D10-@200	D10-@200	D10-@200
S1	150	上端筋	D10,13-@200	D10-@400	D10,13-@200	D10,13-@200	D10-@400	D10,13-@200
		下端筋	D10-@400	D10,13-@200	D10-@400	D10-@400	D10,13-@200	D10-@400
S2	150	上端筋	D13-@200	D13-@200	D13-@200	D10-@200	D10-@200	D10-@200
		下端筋	D13-@200	D13-@200	D13-@200	D10-@200	D10-@200	D10-@200
CS1	250 ↓ 150	上端筋	D13-@200	D13-@200	D13-@200	D10-@200	D10-@200	D10-@200
		下端筋	D13-@200	D13-@200	D13-@200	D10-@200	D10-@200	D10-@200
CS2	250 ↓ 150	上端筋	D16-@200	D16-@200	D16-@200	D10-@200	D10-@200	D10-@200
		下端筋	D16-@200	D16-@200	D16-@200	D10-@200	D10-@200	D10-@200
S3	150	上端筋	D10,13-@200	同　左	同　左	同　左	同　左	同　左
		下端筋	D10,13-@200	同　左	同　左	同　左	同　左	同　左

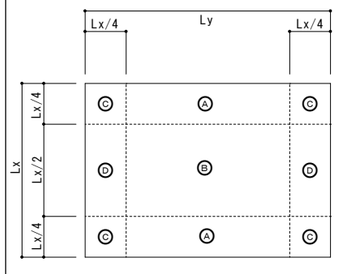

開口補強

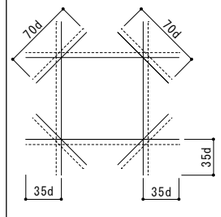

各2－D16

片持階段配筋図S=1/30

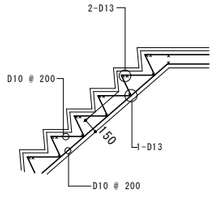

梁リスト

符号	RG1	RCG1		
寸法	150×450	150×500		
位置	全域	全域		
断面				
上端筋	2-D16	2-D19		
下端筋	2-D16	2-D19		
ＳＴＲ	D10-@200	D10-@200		
腹筋				
巾止め筋				

スラブ配筋リスト

符号	スラブ厚	位置	短辺方向（主筋） 柱間帯 ⊙端部	短辺方向（主筋） 柱間帯 ◎中央部	短辺方向（主筋） 柱列帯 ⊙◎全域	長辺方向（配力筋） 柱間帯 ◎全域	長辺方向（配力筋） 柱間帯 ◎中央部	長辺方向（配力筋） 柱列帯 ⊙◎全域
CS3	200 ↓ 150	上端筋	D13-@200	D13-@200	D13-@200	D10-@200	D10-@200	D10-@200
		下端筋	D13-@200	D13-@200	D13-@200	D10-@200	D10-@200	D10-@200
CS4	150 ↓ 120	上端筋	D10-@200	D10-@200	D10-@200	D10-@200	D10-@200	D10-@200
		下端筋	D10-@200	D10-@200	D10-@200	D10-@200	D10-@200	D10-@200

［プール専用付属室］

施主印	niki architects,engineers & consultants （株）二基設計 １級建築士事務所登録 119-3024　TEL 098-939-1110（代） 〒904-2141　沖縄市池原 4-1-30　FAX 098-982-1007	1級建築士登録番号 第239237号 石川　豊	年月日 date	工事名称 title 中城村立小中学校耐力度調査（津覇小学校19号棟）	図面番号 drawing no. S－０３
			縮尺 scale A1＝1/100【A3＝1/200】	図面名称 drawing title 部材断面寸法図（部材リスト）	整理番号 arrangement no. □□

資料17　既存施設現況図（津覇小学校）

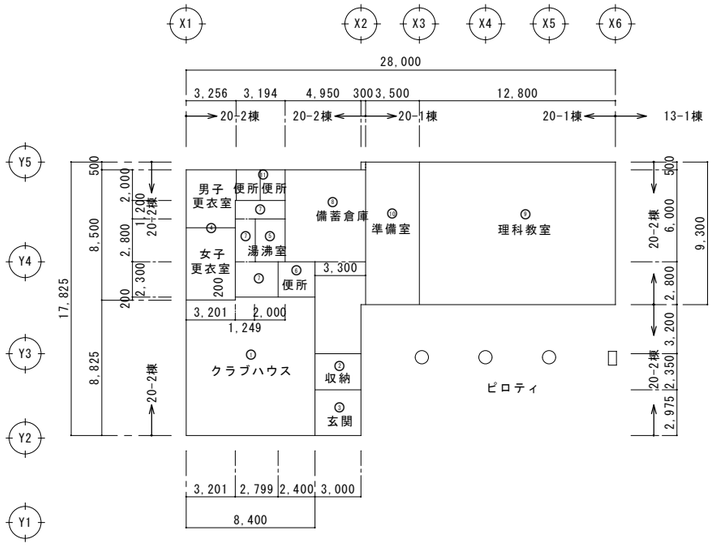

1階床面積　1/200

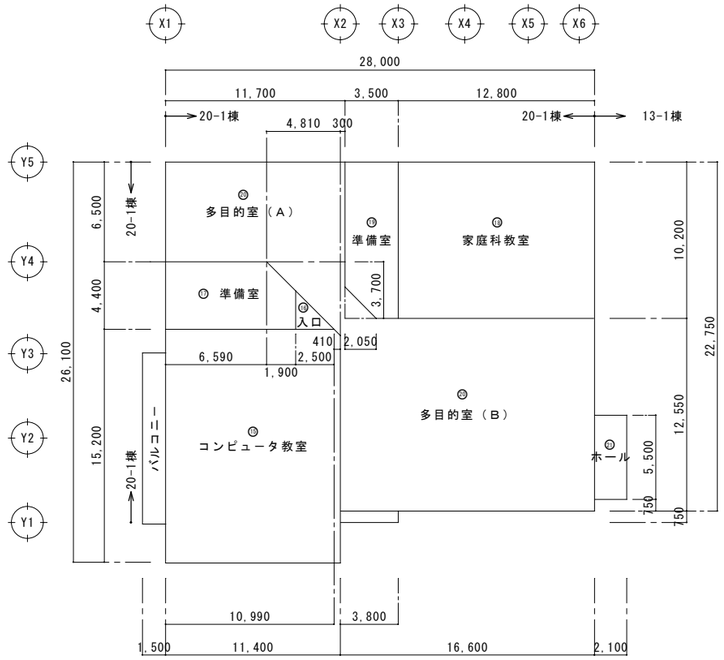

2階床面積　1/200

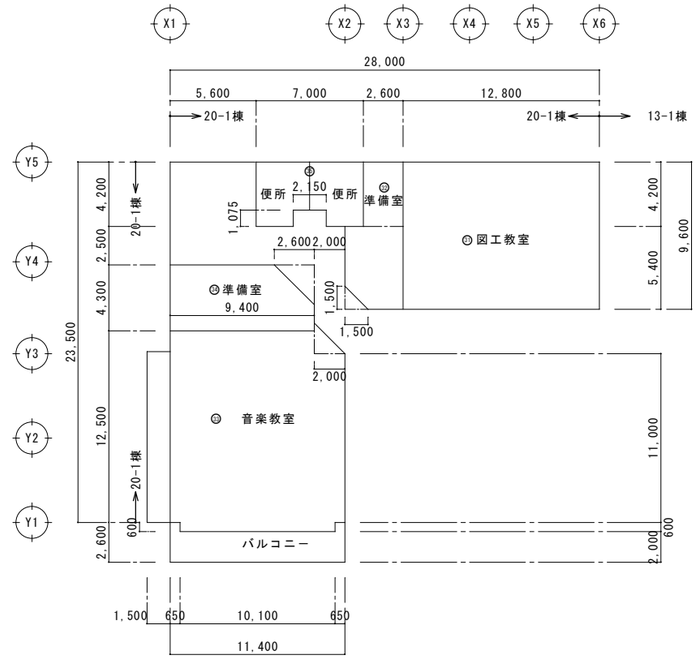

3階床面積　1/200

床面積　(20-2号棟)				
階　数	室　　名	室　数	算　　定	合　計
1階	① ｸﾗﾌﾞﾊｳｽ	1	8．4×8．825	75．169
		1	5．199×0．2	
	② 収納	1	3．0×2．35	7．05
	③ 玄関	1	3．0×2．975	8．925
	④ 男女更衣室	1	3．201×8．5	27．318
			0．055×2．0	
	⑤ 湯沸室	1	2．0×2．8	5．6
	⑥ 身障者便所	1	2．4×2．3	5．52
	⑦ 廊下	1	3．249×1．2＝3．898	13．832
			1．249××2．8＝3．497	
			2．799×2．3＝6．437	
	⑧ 備蓄倉庫	1	5．25×6．0	50．34
			3．3×2．8	
			3．0×3．2	
	⑨ 男女便所	1	3．194×2．0	6．388
	合　計(20-2号棟)			200．142

≒２００㎡

床面積　(20-1号棟)				
階　数	室　　名	室　数	算　　定	合　計
2階	⑪ ｺﾝﾋﾟｭｰﾀｰ教室	1	11．4×15．2	173．196
			—0．41×0．41÷2	
	⑩ 入口	1	2．5×2．5÷2	3．125
	⑪ ｺﾝﾋﾟｭｰﾀｰ教室 準備室	1	(6．59＋10．99)×4．4÷2	35．551
			—2．5×2．5÷2	
	⑫ 家庭科教室	1	12．8×10．2	130．56
	⑬ 家庭科教室 準備室	1	3．5×10．2	33．599
			—2．05×2．05÷2	
	⑭ 多目的室 A，B	1	11．7×6．5	303．033
			4．81×4．81÷2	
			0．3×3．7	
			2．05×2．05÷2	
			16．6×12．55	
			3．8×0．75	
	⑮ ホール	1	2．1×5．5	11．55
	小　計(20-1号棟)			690．614

床面積　(20-1号棟)				
階　数	室　　名	室　数	算　　定	合　計
3階	⑰ 図工教室	1	12．8×9．6	122．88
	⑯ 図工教室 準備室	1	2．6×4．2	30．315
			3．8×5．4	
			—1．5×1．5÷2	
	⑱ 音楽教室	1	9．4×1．5	147．56
			2．0×2．0÷2	
			11．4×11．0	
			10．1×0．6	
	⑲ 音楽教室 準備室	1	9．4×4．3	37．04
			—2．6×2．6÷2	
	⑳ 男女便所	1	7．0×4．2	27．089
			—2．15×1．075	
	小　計(20-1号棟)			364．884
	合　計(20-1号棟)			1207．238

≒１２０７㎡

床面積　(20-1号棟)				
1階	① 理科教室	1	12．8×9．3	119．04
	② 理科教室 準備室	1	0．3×0．5	32．7
			3．5×9．3	
	小　計(20-1号棟)			151．74

[特別教室棟]

施　主　印	niki architects,engineers & consultants （株）二基設計 1級建築士事務所登録 119-3024　TEL 098-939-1110（代） 〒904-2141　沖縄市池原 4-1-30　FAX 098-982-1007	1級建築士登録番号 第239237号 石川　豊	年月日 date	工事名称 title 中城村立小中学校耐力度調査（津覇小学校20-1・2号棟）	図面番号 drawing no. A－02
			縮　尺 scale A1＝1/200【A3＝1/400】	図面名称 drawing title 面積算定表	整理番号 arrangement no. □□

資料17　既存施設現況図（津覇小学校）

外部仕上表

名　　称	仕　　上	名　　称	仕　　上	名　　称	仕　　上
玄関ポーチ	１００角磁器質無	梁　　型	コンクリート打放ＶＰヌリ	ルーフドレーン	¢７５㎜コールタール焼き付け　縦型　横型
犬　走　り	コンクリート金ゴテ押エ仕上	柱　　型	コンクリート打放ＶＰヌリ	縦　　樋	硬質塩ビ¢７５㎜ＶＰ塗り仕上げ
側　　溝	コンクリート打放	庇	コンクリート打放ＶＰヌリ		
外部巾木	モルタル刷毛引	手摺り（転落止）	鋼製手摺り		
外　　壁	コンクリート打放ＶＰヌリ	屋　　上	コンクリート金ゴテ押エ仕上		

内部仕上表

階数	室名		床	巾木		壁						天井				
					塗装	腰壁	塗装	中壁	塗装	小壁	塗装		塗装	天井下地	回り縁	天井高さ
１階	理科教室		（ア）２．５㎜ビニールシート張り（エポキシ接着）	ラワン１５×７５	ＯＰ	（ア）５．５㎜ナラ合板目透かし張り（塗装品）		（ア）５．５㎜ラワン合板下地ビニールクロス貼り		（ア）５．５㎜穿孔合板張り目透し	ＯＰ	（ア）９．５㎜平石膏ボード下地 （ア）９㎜ロックウール化粧吸音板張り		ＬＧＳ	塩ビ製	３，１００
	準備室		（ア）２．５㎜ビニールシート張り（エポキシ接着）	ラワン	ＯＰ	（ア）５．５㎜シナ合板目透し張り	ＥＰ	（ア）５．５㎜シナ合板目透し張り	ＥＰ	（ア）５．５㎜シナ合板目透し張り	ＥＰ	（ア）９．５㎜平石膏ボード下地 （ア）９㎜ロックウール化粧吸音板張り		ＬＧＳ	塩ビ製	３，１００
	クラブハウス	ﾐｰﾃｨﾝｸﾞ室	（ア）１１㎜直貼りフローリングセラミックUV塗装	ラワン	ＯＳＣＬ	（ア）５．５㎜ナラ化粧合板目透し	ＣＬ	（ア）５．５㎜シナ合板目透し　ＡＥＰモダン	ＡＥＰ	（ア）５．５㎜シナ合板目透し　ＡＥＰモダン	ＡＥＰ	（ア）9㎜プラスターボード （ア）9㎜ロックウール化粧吸音板張り		ＬＧＳ	塩ビ製	
		収　　納	（ア）１１㎜直貼りフローリングセラミックUV塗装	——		コンクリート打放し仕上げ		コンクリート打放し仕上げ		コンクリート打放し仕上げ		（ア）9㎜プラスターボード （ア）9㎜ロックウール化粧吸音板張り		ＬＧＳ	塩ビ製	
		玄　　関	１５０角床用モザイクタイル貼り	——		コンクリート打放し仕上げ		コンクリート打放し仕上げ		コンクリート打放し仕上げ		（ア）9㎜プラスターボード （ア）9㎜ロックウール化粧吸音板張り		ＬＧＳ	塩ビ製	
		男女更衣室	（ア）１５㎜杉板の上タタミ敷き	タタミ寄せ 水ヒバ	ＣＬ	（ア）５．５㎜ナラ化粧合板目透し	ＣＬ	（ア）５．５㎜ラワン合板下地ビニールクロス張り		（ア）５．５㎜ラワン合板下地ビニールクロス張り		（ア）９㎜石膏ボード　AEPモダン	ＥＰ	ＬＧＳ	塩ビ製	
		湯沸室	（ア）１１㎜直貼りフローリングセラミックUV塗装	——		コンクリート打放仕上げ 一部１００角磁器質タイル貼り		コンクリート打放仕上げ 一部１００角磁器質タイル貼り		コンクリート打放仕上げ 一部１００角磁器質タイル貼り		（ア）9㎜プラスターボード （ア）9㎜ロックウール化粧吸音板張り		ＬＧＳ	塩ビ製	
		男女便所 身障者便所	５０角磁器質モザイクタイル貼り	——		１００角磁器質タイル貼り		１００角磁器質タイル貼り		１００角磁器質タイル貼り		（ア）６㎜石フレキシブルボード目透かし	ＶＰ	ＬＧＳ	塩ビ製	
	備蓄倉庫		（ア）２．５㎜ビニールシート張り（エポキシ接着）	ソフト巾木		コンクリート打放し（一部モルタル金ゴテ）ＡＥＰモダン （ア）５．５㎜シナ合板目透し　ＡＥＰモダン	ＡＥＰ	コンクリート打放し（一部モルタル金ゴテ）ＡＥＰモダン （ア）５．５㎜シナ合板目透し　ＡＥＰモダン	ＡＥＰ	コンクリート打放し（一部モルタル金ゴテ）ＡＥＰモダン （ア）５．５㎜シナ合板目透し　ＡＥＰモダン	ＡＥＰ	（ア）9㎜プラスターボード （ア）9㎜ロックウール化粧吸音板張り		ＬＧＳ	塩ビ製	
２階	ｺﾝﾋﾟｭｰﾀｰ室		（ア）２帯電防止用ビニルタイル フリーアクセスフロアー（スチール板）	ラワン１５×７５	ＯＰ	（ア）５．５㎜ナラ合板　目透張り（塗装品）		（ア）５．５㎜ラワン合板下地ビニールクロス貼り		（ア）５．５㎜穿孔合板張り目透し	ＯＰ	（ア）９．５㎜平石膏ボード下地 （ア）９㎜ロックウール化粧吸音板張り		ＬＧＳ	塩ビ製	３，１００
	ｺﾝﾋﾟｭｰﾀｰ室 準備室		（ア）２帯電防止用ビニルタイル フリーアクセスフロアー（スチール板）	ラワン	ＯＳＣＬ	（ア）４㎜シナ化粧合板目透張り	ＥＰ	（ア）４㎜シナ化粧合板目透張り	ＥＰ	（ア）４㎜シナ化粧合板目透張り	ＥＰ	（ア）９．５㎜平石膏ボード下地 （ア）９㎜ロックウール化粧吸音板張り		ＬＧＳ	塩ビ製	３，１００
	家庭科教室		（ア）２．５ビニールシート貼（エポキシ接着）	ラワン	ＯＳＣＬ	（ア）５．５㎜ナラ合板　目透張り（塗装品）		（ア）５．５㎜ラワン合板下地ビニールクロス貼り		（ア）５．５㎜穿孔合板張り目透し	ＯＰ	（ア）９．５㎜平石膏ボード下地 （ア）９㎜ロックウール化粧吸音板張り		ＬＧＳ	塩ビ製	３，１００
	家庭科教室 準備室		（ア）２．５ビニールシート貼（エポキシ接着）	ラワン１５×７５	ＯＰ	（ア）４㎜シナ化粧合板目透張り　一部陶器質１００角貼り	ＥＰ	（ア）４㎜シナ化粧合板目透張り	ＥＰ	（ア）４㎜シナ化粧合板目透張り	ＥＰ	（ア）９．５㎜平石膏ボード下地 （ア）９㎜ロックウール化粧吸音板張り		ＬＧＳ	塩ビ製	３，１００
	多目的室Ａ		（ア）１１直貼フローリングセラミックＵＶ塗装	ラワン１５×７５	ＯＰ	（ア）５．５㎜ナラ合板　目透張り（塗装品）		（ア）５．５㎜ラワン合板下地ビニールクロス貼り		（ア）５．５㎜穿孔合板張り目透し	ＯＰ	（ア）９．５㎜平石膏ボード下地 （ア）９㎜ロックウール化粧吸音板張り		ＬＧＳ	塩ビ製	３，１００
	多目的室Ｂ		（ア）１１直貼フローリングセラミックＵＶ塗装	ラワン１５×７５	ＯＰ	（ア）５．５㎜ナラ合板　目透張り（塗装品）		（ア）５．５㎜ラワン合板下地ビニールクロス貼り		（ア）５．５㎜穿孔合板張り目透し	ＯＰ	（ア）９．５㎜平石膏ボード下地 （ア）９㎜ロックウール化粧吸音板張り		ＬＧＳ	塩ビ製	３，０５０
３階	図工教室		（ア）２．５ビニールシート張（エポキシ接着）	ラワン１５×７５	ＯＰ	（ア）５．５㎜ナラ合板　目透張り　（塗装品）		（ア）５．５㎜ラワン合板下地ビニールクロス貼り		（ア）５．５㎜穿孔合板目透張り	ＯＰ	（ア）９．５㎜平石膏ボード下地 （ア）９㎜ロックウール化粧吸音板張り		ＬＧＳ	塩ビ製	４，４００
	図工教室 準備室		（ア）２．５ビニールシート張（エポキシ接着）	ラワン	ＯＰ	（ア）５．５㎜シナ合板目透張り	ＥＰ	（ア）５．５㎜シナ合板目透張り	ＥＰ	（ア）５．５㎜シナ合板目透張り	ＥＰ	（ア）９．５㎜平石膏ボード下地 （ア）９㎜ロックウール化粧吸音板張り		ＬＧＳ	塩ビ製	２，６００
	音楽教室		（ア）１１直貼フローリングセラミックＵＶ塗装 一部鋼製床、（ア）１５耐水合板	ラワン	ＯＰ	音響調整板（ア）１５㎜グラスウール充填 一部　（ア）５．５㎜シナ合板目透張り	ＥＰ	音響調整板（ア）１５㎜グラスウール充填 一部（ア）５．５㎜シナ合板目透張り	ＥＰ	音響調整板（ア）１５㎜グラスウール充填 一部（ア）５．５㎜シナ合板目透張り	ＥＰ	（ア）９㎜石膏ボード （ア）９㎜ロックウール化粧吸音板張り		ＬＧＳ	塩ビ製	
	音楽教室 準備室		（ア）１１直貼フローリングセラミックＵＶ塗装 一部鋼製床、（ア）１５耐水合板	ラワン	ＯＰ	（ア）５．５㎜シナ合板目透張り	ＥＰ	（ア）５．５㎜シナ合板目透張り	ＥＰ	（ア）５．５㎜シナ合板目透張り	ＥＰ	（ア）９．５㎜平石膏ボード下地 （ア）９㎜ロックウール化粧吸音板張り		ＬＧＳ	塩ビ製	２，６００
	男女便所		５０角磁器質モザイクタイル貼り	——		１００角磁器質タイル貼り		１００角磁器質タイル貼り		１００角磁器質タイル貼り		（ア）６㎜石フレキシブルボード目透かし	ＶＰ	ＬＧＳ	塩ビ製	

［特別教室棟］

施主印	niki architects,engineers & consultants （株）二基設計 １級建築士事務所登録 119-3024　TEL 098 - 939 - 1110（代） 〒904-2141　沖縄市池原 4-1-30　FAX 098 - 982 - 1007	1級建築士登録番号 第239237号 石川　豊	年月日 date	工事名称 title 中城村立小中学校耐力度調査（津覇小学校20-1・2号棟）	図面番号 drawing no. Ａ－０３
			縮尺 scale A1＝1/non【A3＝1/non】	図面名称 drawing title 仕上表（内外）	整理番号 arrangement no. □□

資料17　既存施設現況図（津覇小学校）

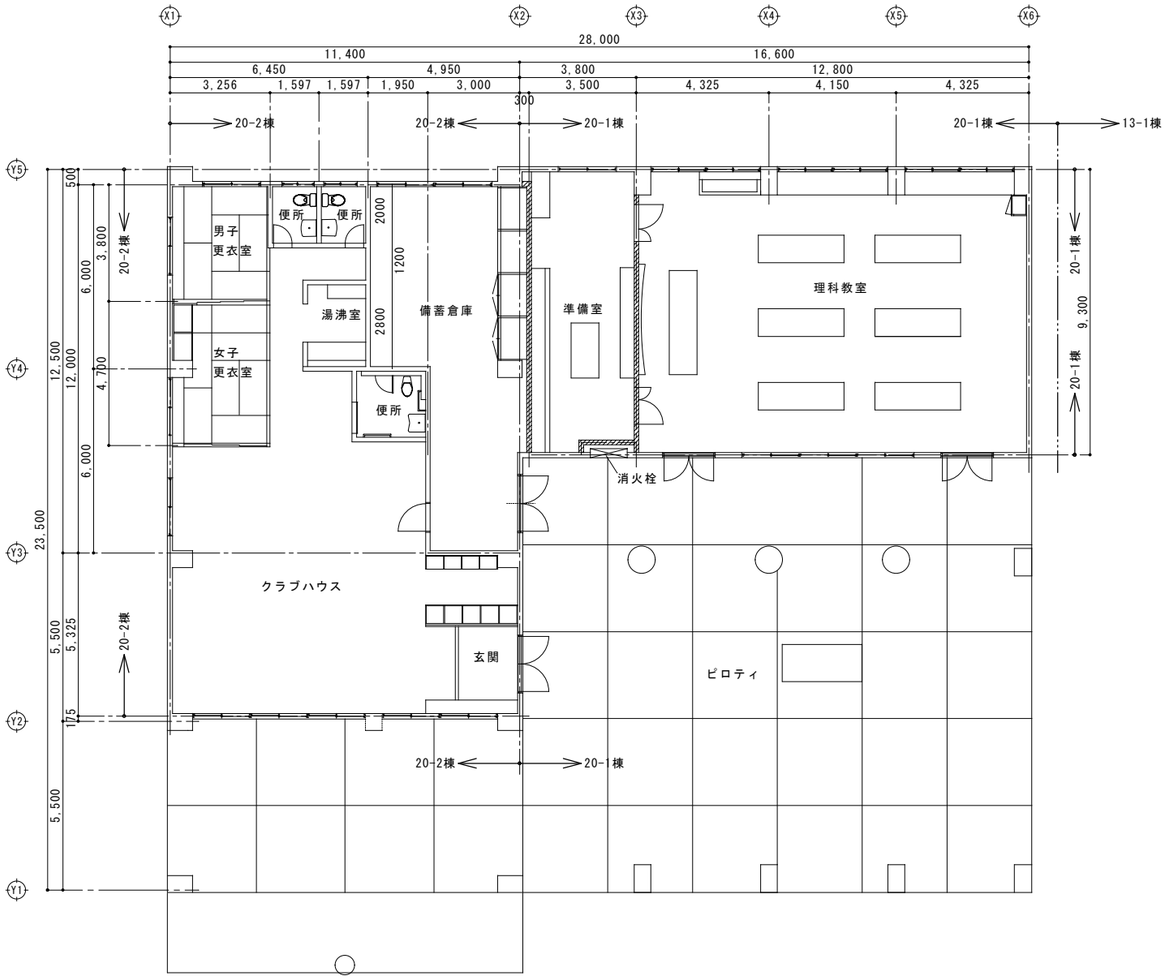

1階　平面図

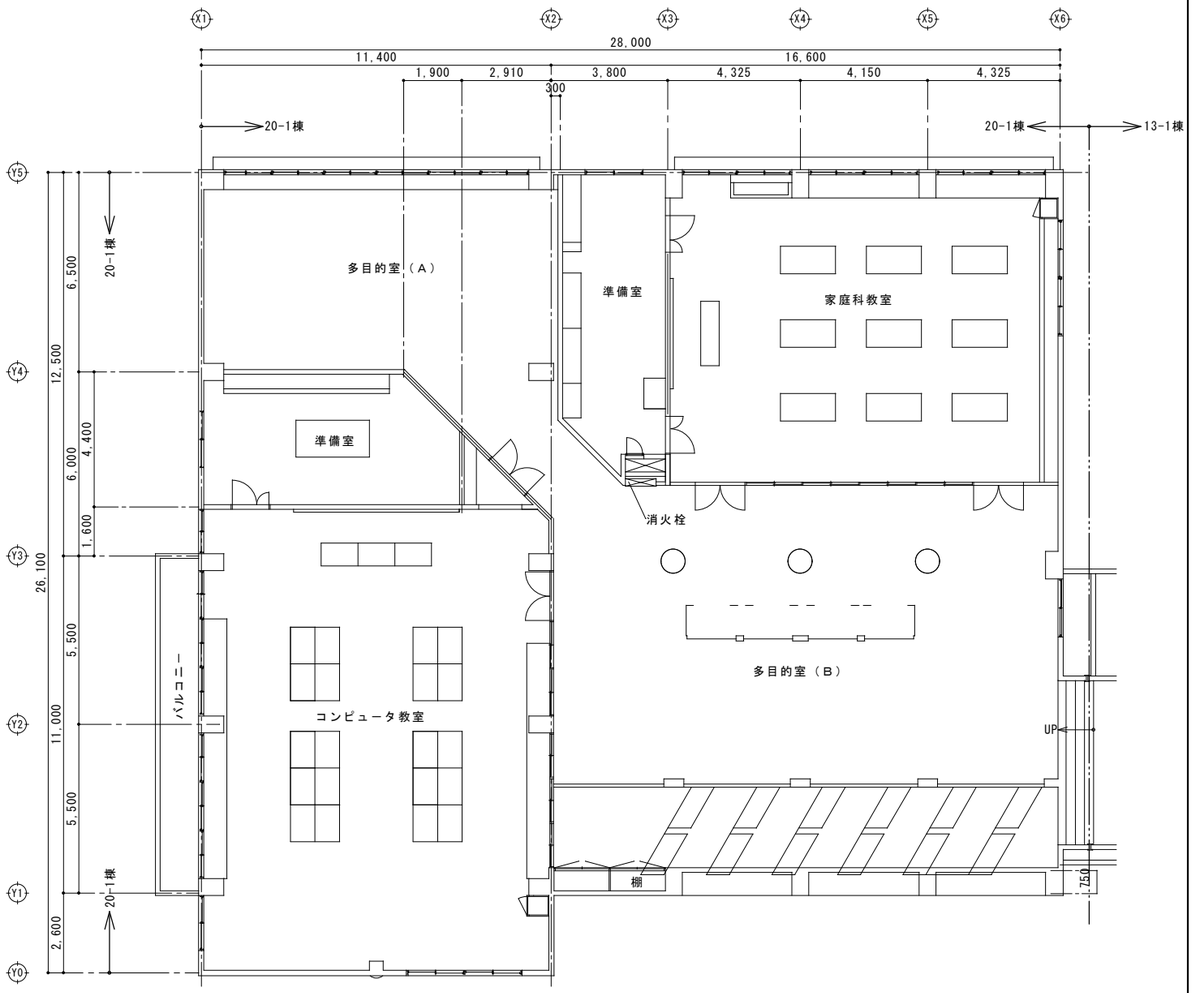

2階　平面図

［特別教室棟］

施　主　印	niki architects,engineers & consultants （株）二基設計 1級建築士事務所登録 119-3024　TEL 098-939-1110（代） 〒904-2141　沖縄市池原 4-1-30　FAX 098-982-1007	1級建築士登録番号 第239237号 石川　豊	年月日 date	工事名称 title 中城村立小中学校耐力度調査（津覇小学校20-1・2号棟）	図面番号 drawing no. A－０４
			縮　尺 scale A1＝1/100【A3＝1/200】	図面名称 drawing title 1階・2階　平面図	整理番号 arrangement no. □□

資料17　既存施設現況図（津覇小学校）

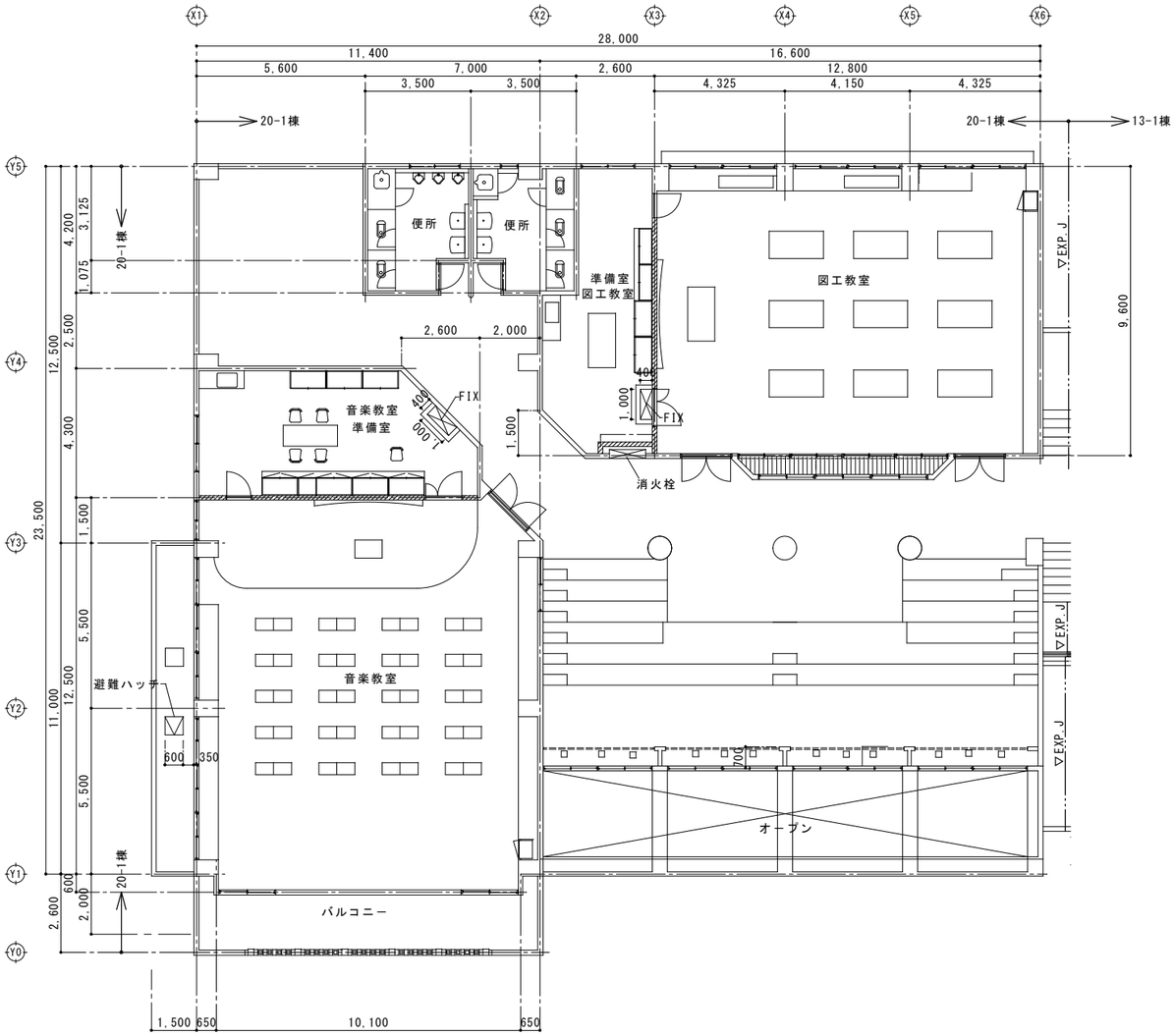

3階　平面図

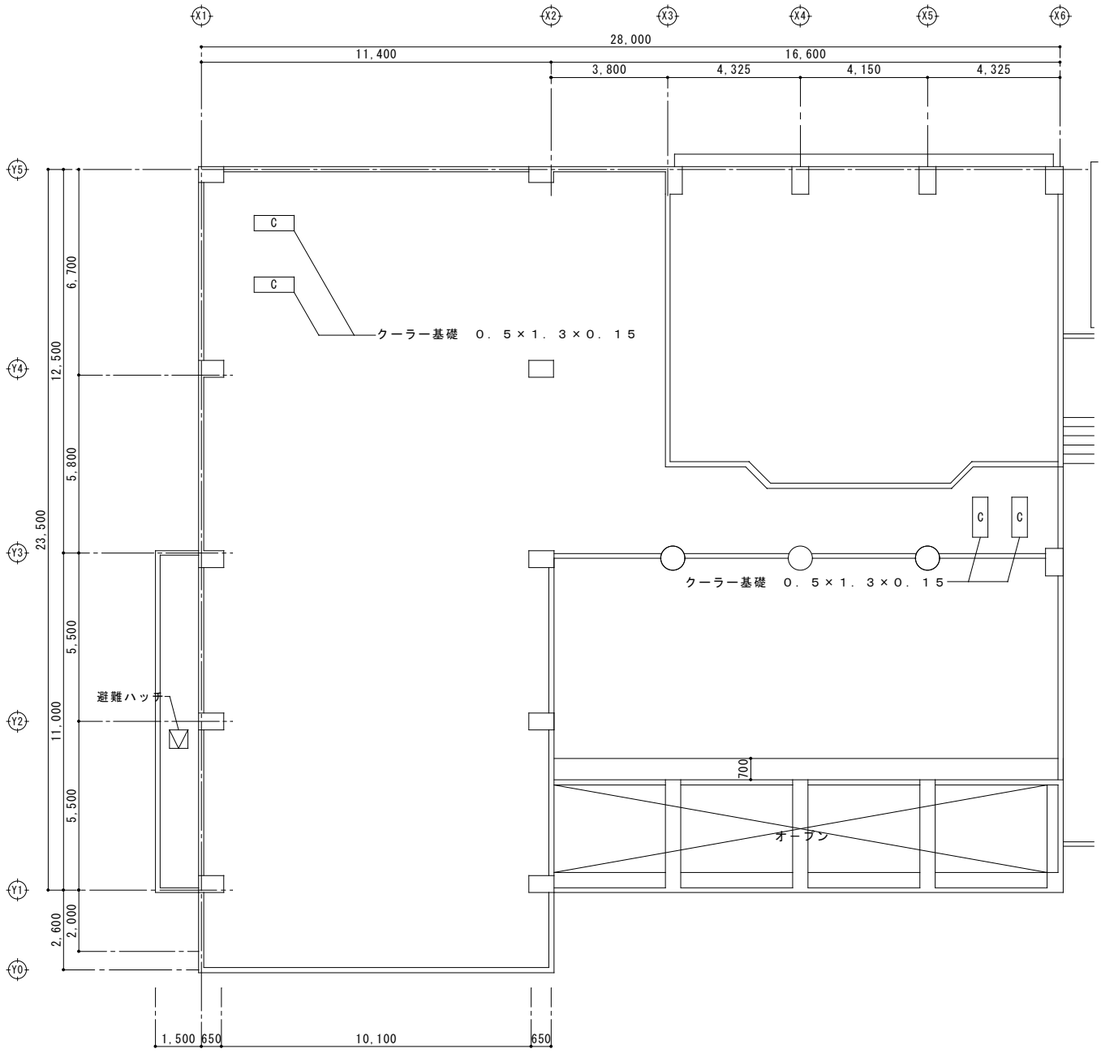

R階　平面図

[特別教室棟]

施主印	niki architects,engineers & consultants （株）二基設計 1級建築士事務所登録 119-3024　TEL 098-939-1110（代） 〒904-2141　沖縄市池原 4-1-30　FAX 098-982-1007	1級建築士登録番号 第239237号 石川　豊	年月日 date 縮尺 scale A1＝1/100【A3＝1/200】	工事名称 title 中城村立小中学校耐力度調査（津覇小学校20-1・2号棟） 図面名称 drawing title 3階・R階　平面図	図面番号 drawing no. A－05 整理番号 arrangement no. □□

資料17　既存施設現況図（津覇小学校）

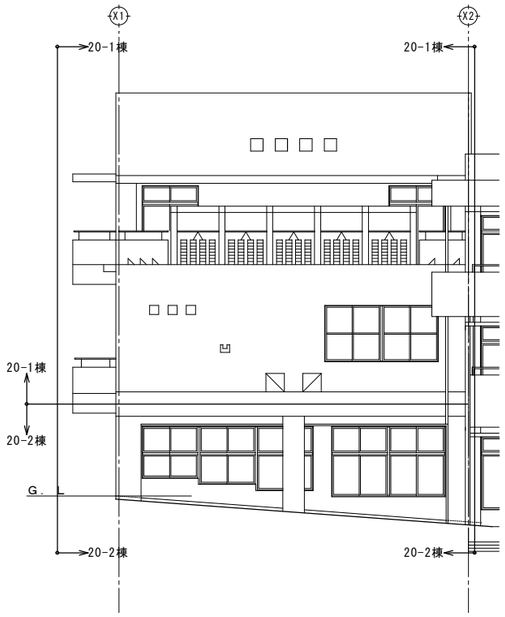

A 立面図　S=1:200

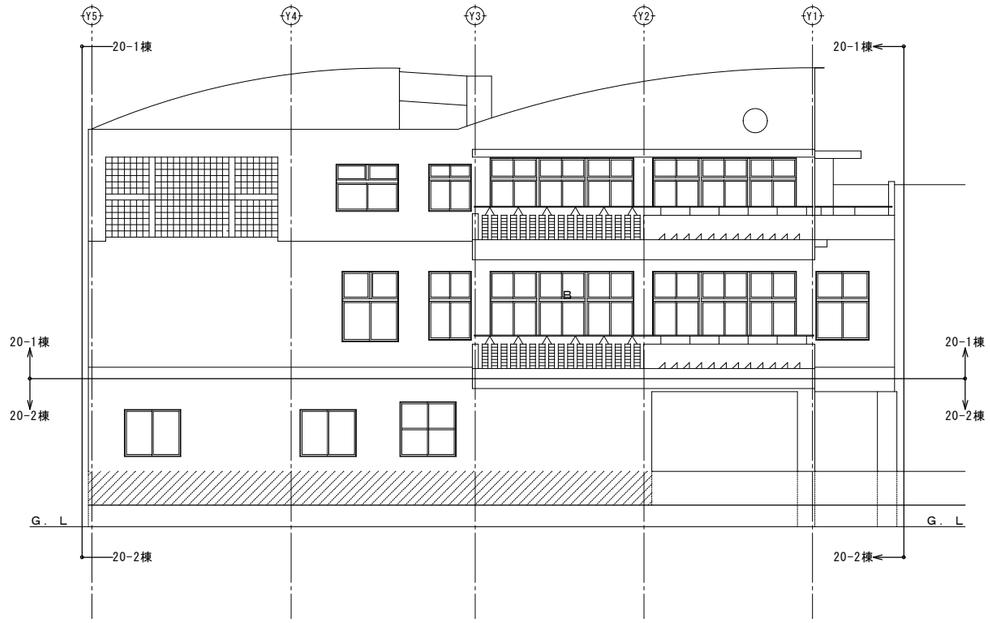

B 立面図　S=1:200

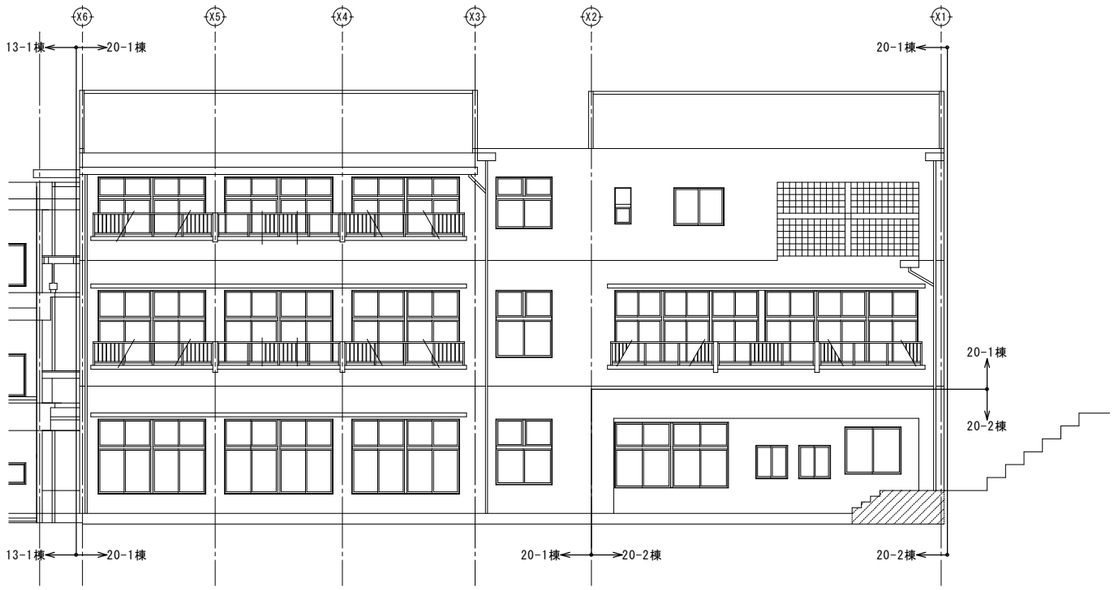

C 立面図　S=1:200

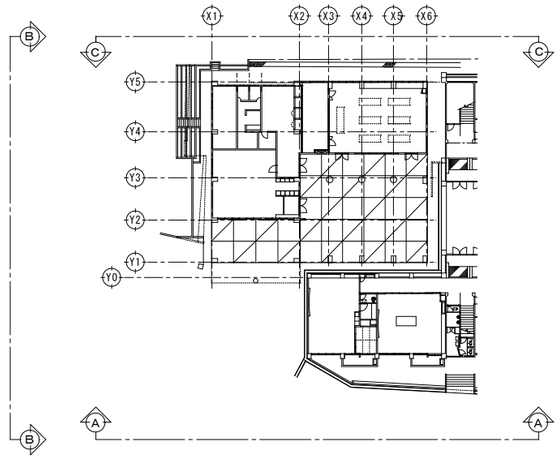

KEYPLAN

［特別教室棟］

施　主　印	niki architects,engineers & consultants （株）二基設計 1級建築士事務所登録 119-3024　TEL 098-939-1110（代） 〒904-2141　沖縄市池原 4-1-30　FAX 098-982-1007	1級建築士登録番号 第239237号 石川　豊	年月日 date	工事名称 title 中城村立小中学校耐力度調査（津覇小学校20-1・2号棟）	図面番号 drawing no. A－06
			縮　尺 scale A1＝1/100【A3＝1/200】	図面名称 drawing title 立面図（1）	整理番号 arrangement no. □□

資料17　既存施設現況図（津覇小学校）

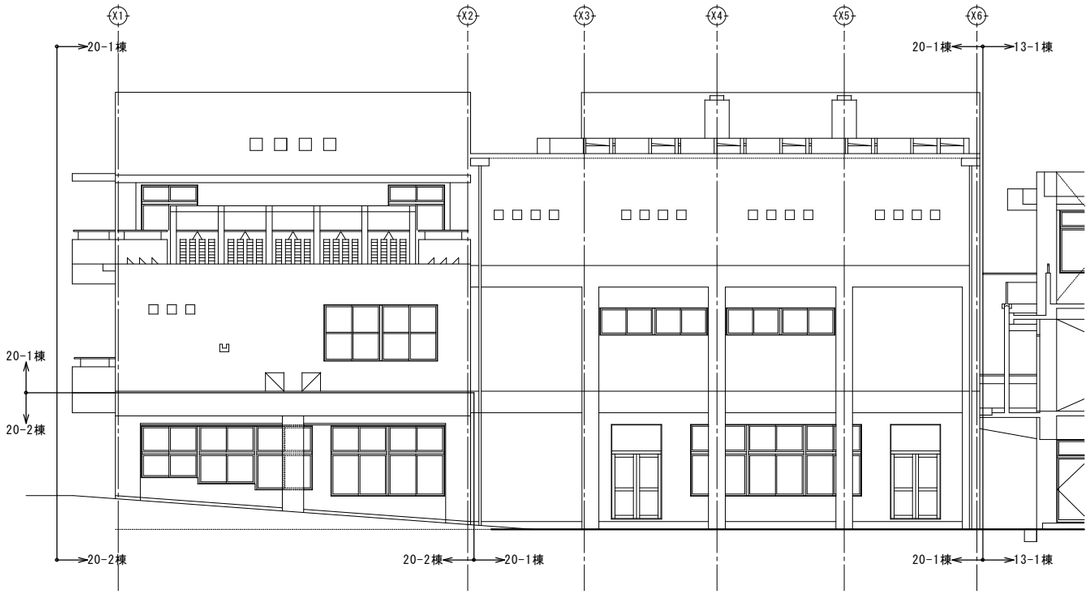

E 立面図　S=1:200

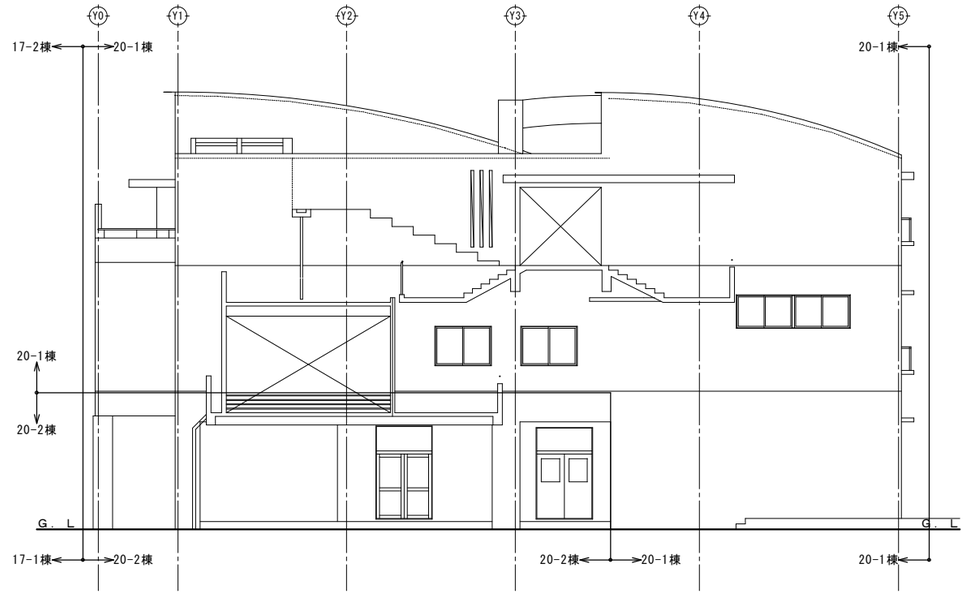

G 立面図　S=1:200

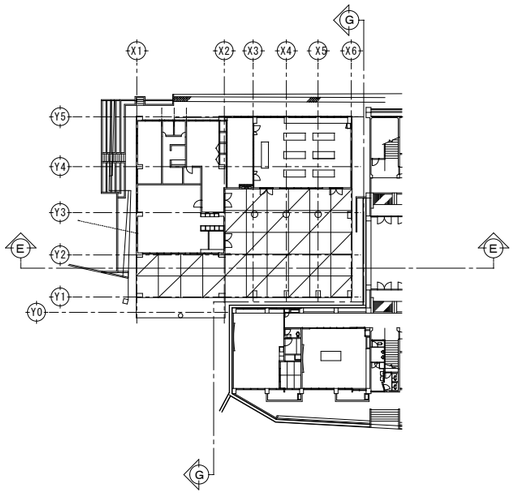

KEYPLAN

［特別教室棟］

施　主　印		niki architects,engineers & consultants （株）二基設計 １級建築士事務所登録 119-3024　TEL 098 - 939 - 1110（代） 〒904-2141　沖縄市池原 4-1-30　FAX 098 - 982 - 1007	1級建築士登録番号 第239237号 石川　豊	年月日 date	工事名称 title 中城村立小中学校耐力度調査（津覇小学校20-1・2号棟）	図面番号 drawing no. A－０７
				縮　尺 scale A1＝1/100【A3＝1/200】	図面名称 drawing title 立面図（２）	整理番号 arrangement no. □□

資料17　既存施設現況図（津覇小学校）

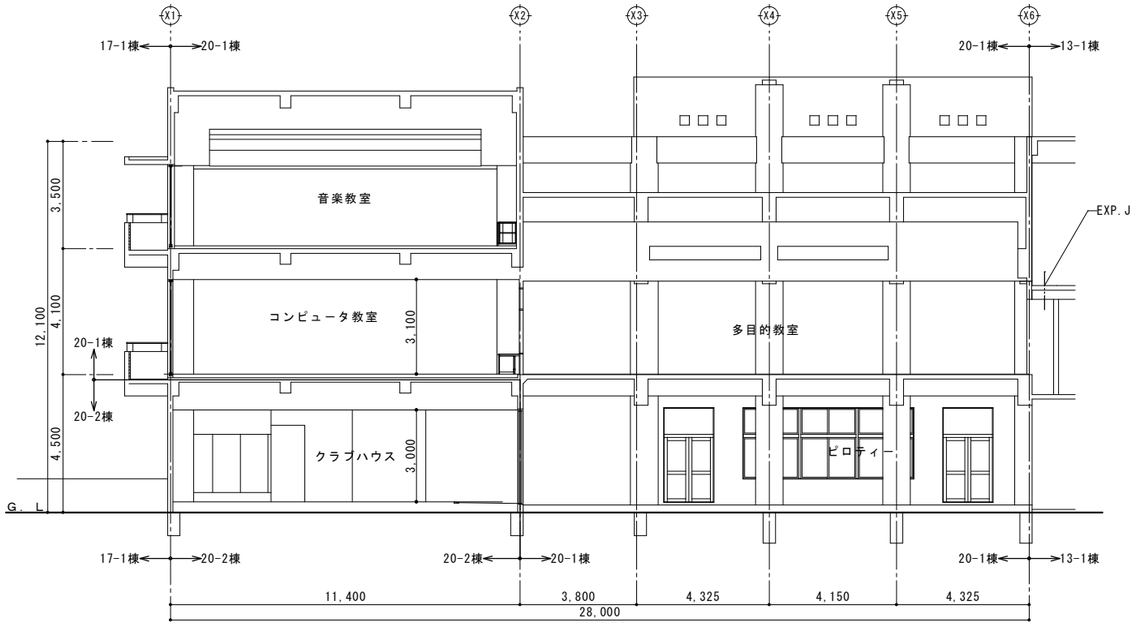

1　断面図　S＝1：200

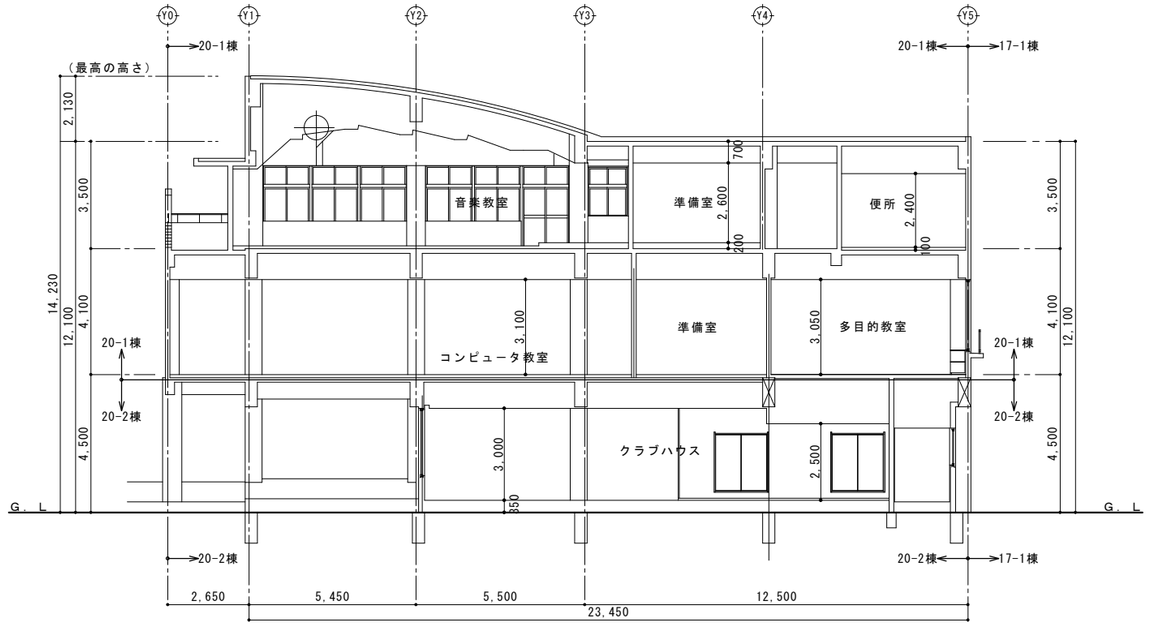

2　断面図　S＝1：200

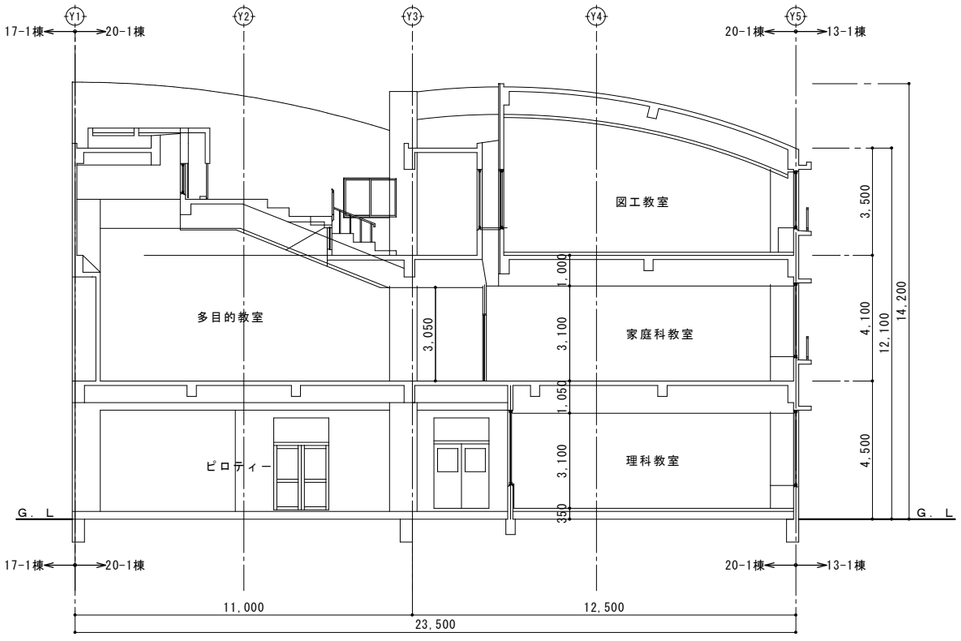

3　断面図　S＝1：200

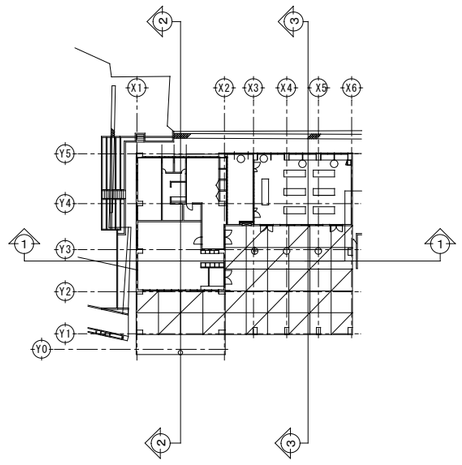

1階ＫＥＹＰＬＡＮ　S＝1：400

［特別教室棟］

施　主　印		niki architects,engineers & consultants （株）二基設計 1級建築士事務所登録 119-3024　TEL 098-939-1110（代） 〒904-2141　沖縄市池原 4-1-30　FAX 098-982-1007	1級建築士登録番号 第239237号 石川　豊	年月日 date	工事名称 title 中城村立小中学校耐力度調査（津覇小学校20-1・2号棟）	図面番号 drawing no. A－08
				縮　尺 scale A1＝1/100【A3＝1/200】	図面名称 drawing title 断面図	整理番号 arrangement no. □□

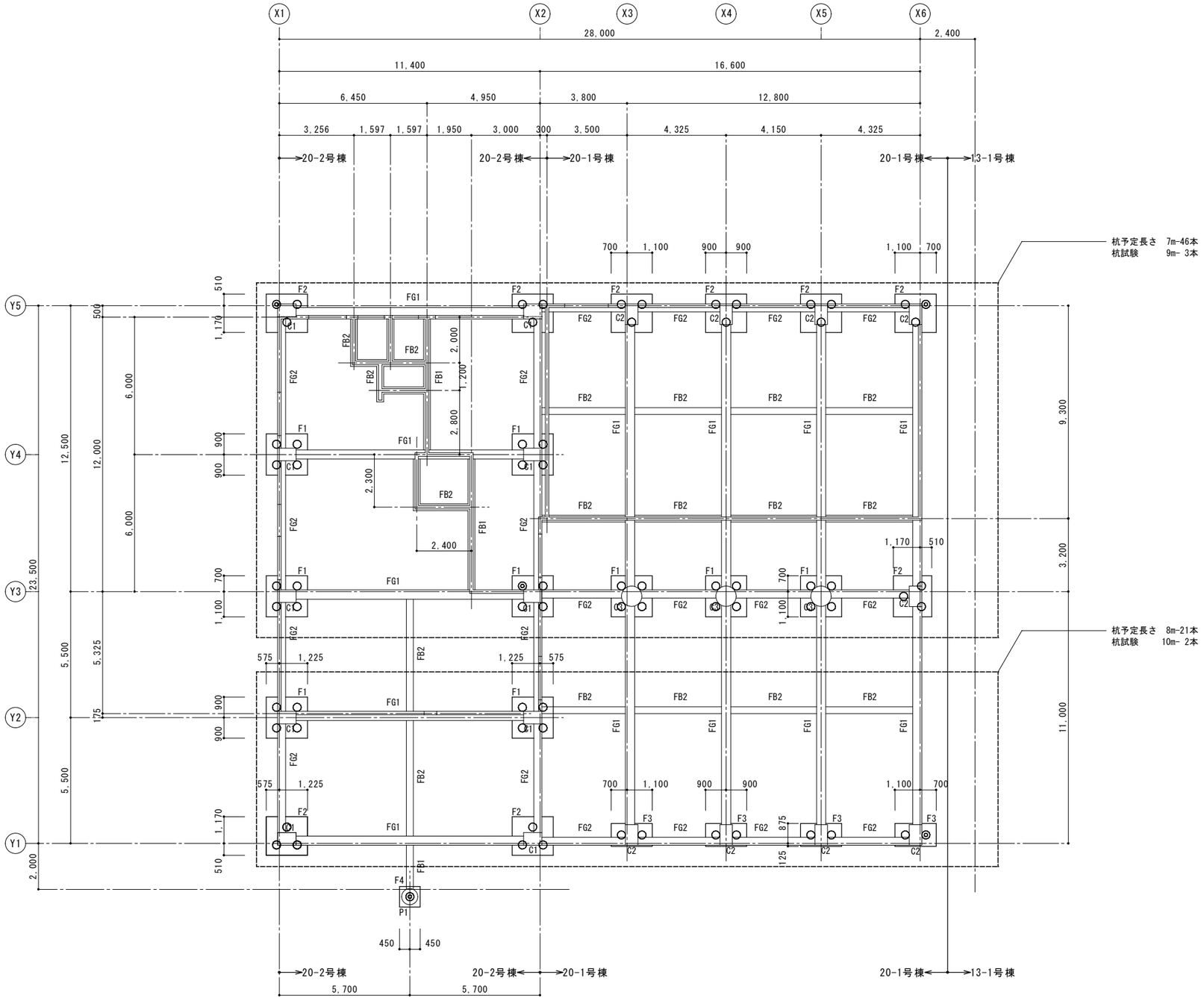

［特別教室棟］

施 主 印	niki architects,engineers & consultants （株）二基設計 1級建築士事務所登録 119-3024　TEL 098-939-1110（代） 〒904-2141　沖縄市池原 4-1-30　FAX 098-982-1007	1級建築士登録番号 第239237号 石川　豊	年月日 date	工事名称 title 中城村立小中学校耐力度調査（津覇小学校120-1・2号棟）	図面番号 drawing no. S－01
			縮 尺 scale A1＝1/100【A3＝1/200】	図面名称 drawing title 構造伏図（基礎）	整理番号 arrangement no. □□

2階伏図

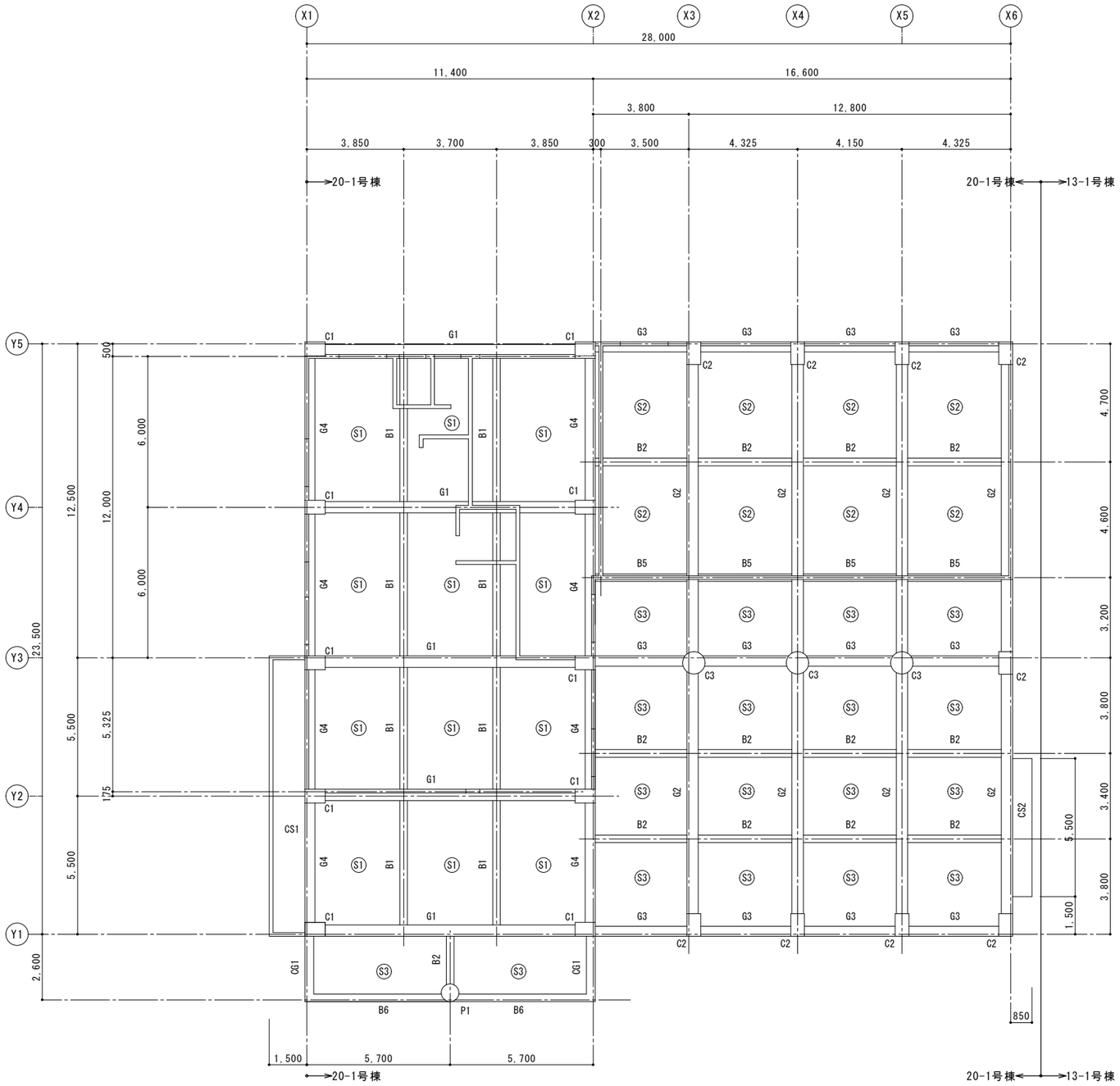

[特別教室棟]

施主印	niki architects, engineers & consultants （株）二基設計 1級建築士事務所登録 119-3024 〒904-2141　沖縄市池原 4-1-30　TEL 098-939-1110（代）FAX 098-982-1007	1級建築士登録番号 第239237号 石川　豊	年月日 date	工事名称 title 中城村立小中学校耐力度調査（津覇小学校20-1・2号棟）	図面番号 drawing no. S－02
			縮尺 scale A1＝1/100【A3＝1/200】	図面名称 drawing title 構造伏図（2階）	整理番号 arrangement no. □□

3階伏図

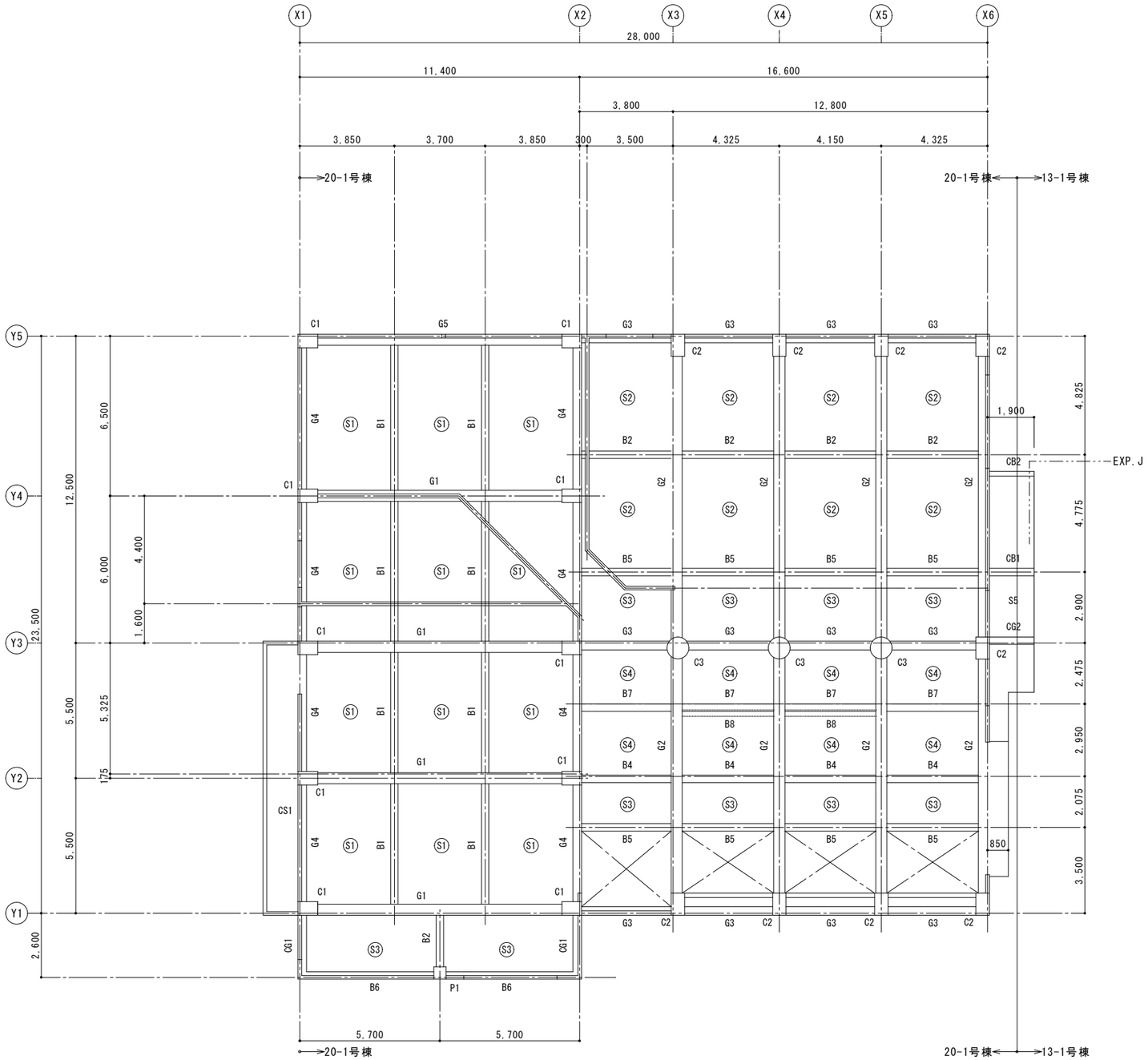

[特別教室棟]

施　主　印		niki architects,engineers & consultants （株）二基設計 1級建築士事務所登録 119-3024　TEL 098-939-1110（代） 〒904-2141　沖縄市池原 4-1-30　FAX 098-982-1007	1級建築士登録番号 第239237号 石川　豊	年月日 date	工事名称 title 中城村立小中学校耐力度調査（津覇小学校20-1・2号棟）	図面番号 drawing no. S－03
				縮　尺 scale A1＝1/100【A3＝1/200】	図面名称 drawing title 構造伏図（3階）	整理番号 arrangement no. □□

R階伏図

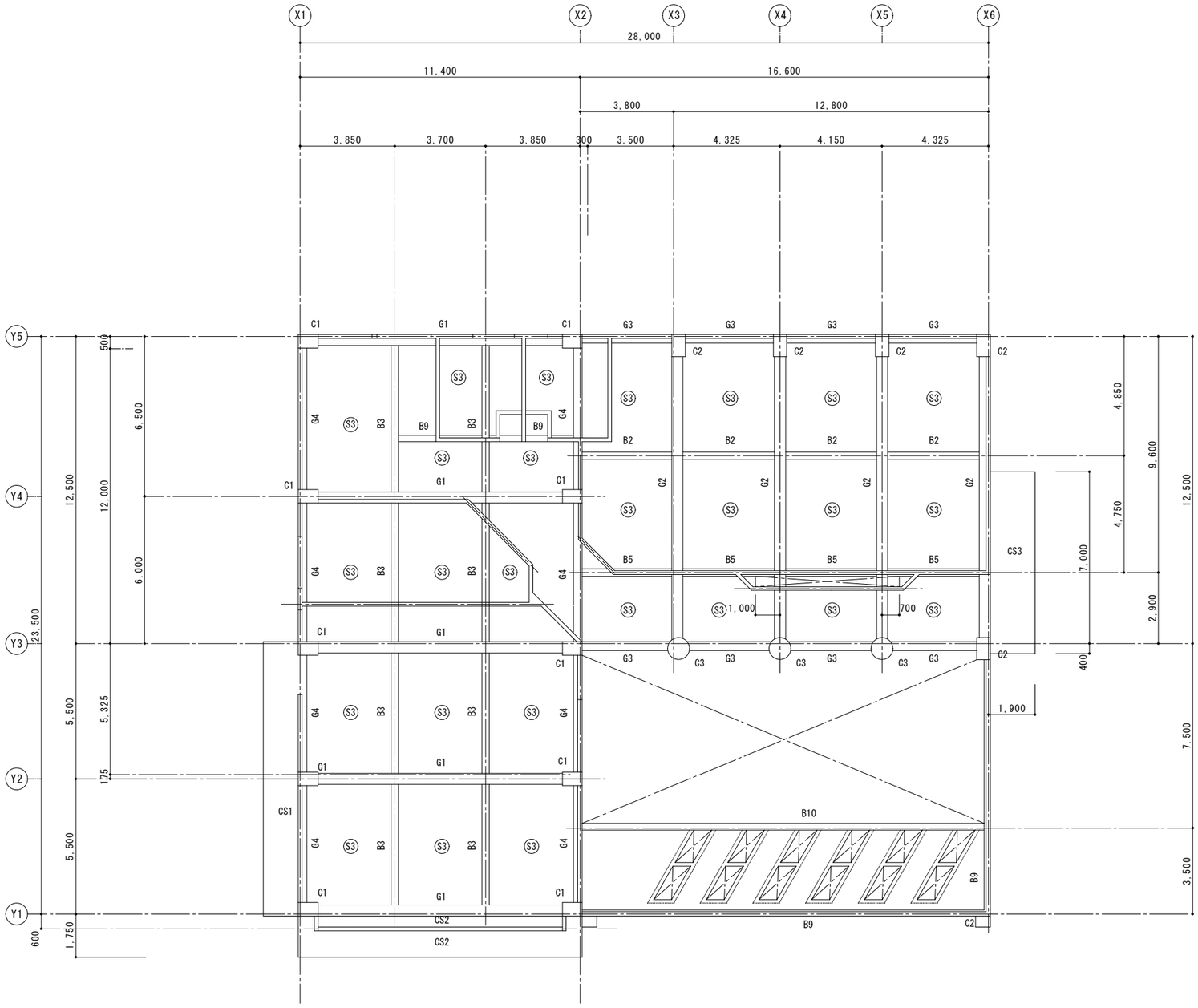

[特別教室棟]

施　主　印		niki architects, engineers & consultants （株）二基設計 1級建築士事務所登録 119-3024　TEL 098-939-1110（代） 〒904-2141　沖縄市池原 4-1-30　FAX 098-982-1007	1級建築士登録番号 第239237号 石川　豊	年月日 date	工事名称 title 中城村立小中学校耐力度調査（津覇小学校20-1・2号棟）	図面番号 drawing no. S－04
				縮　尺 scale A1＝1/100【A3＝1/200】	図面名称 drawing title 構造伏図（R階）	整理番号 arrangement no. □□

資料17　既存施設現況図（津覇小学校）

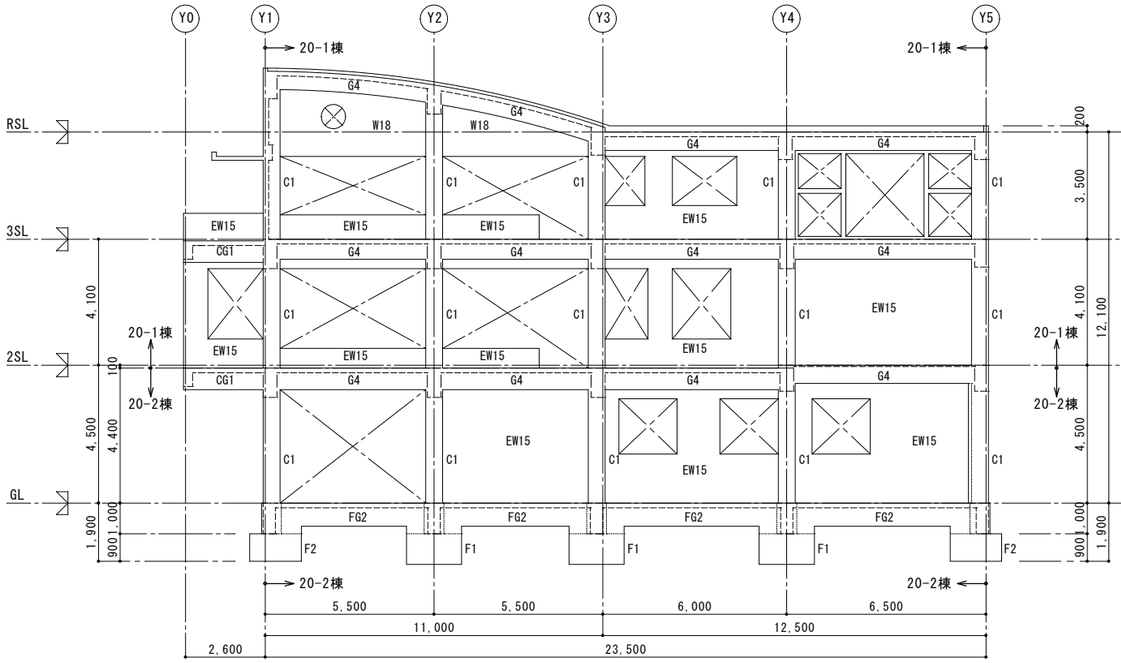

X1通り軸組図

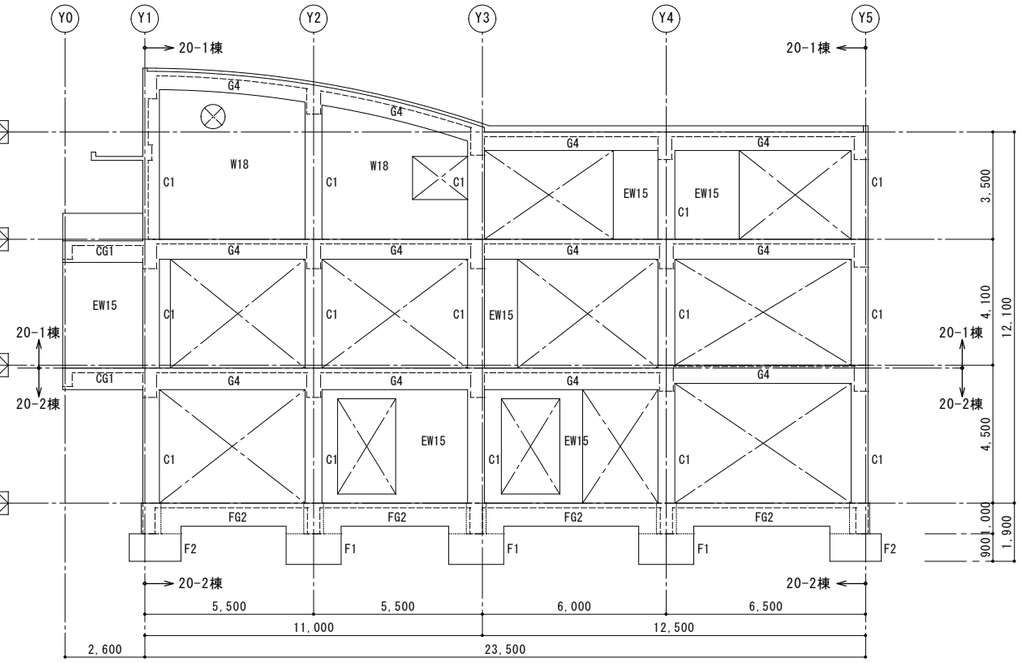

X2通り軸組図

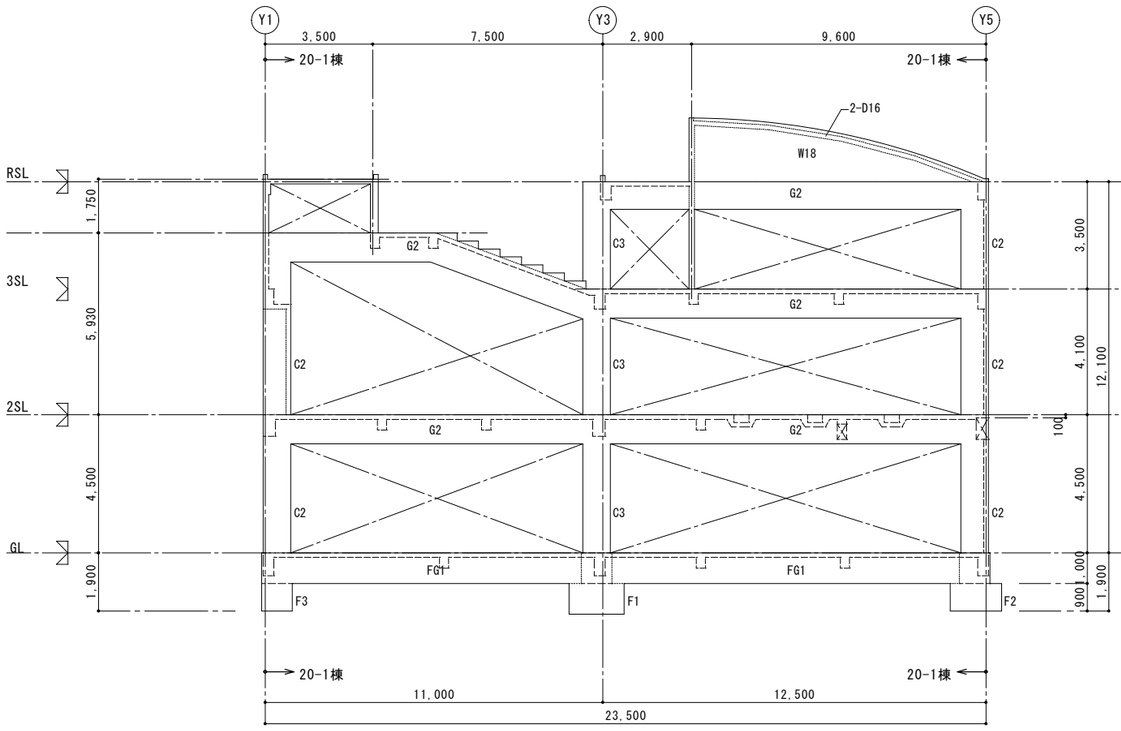

X3通り軸組図

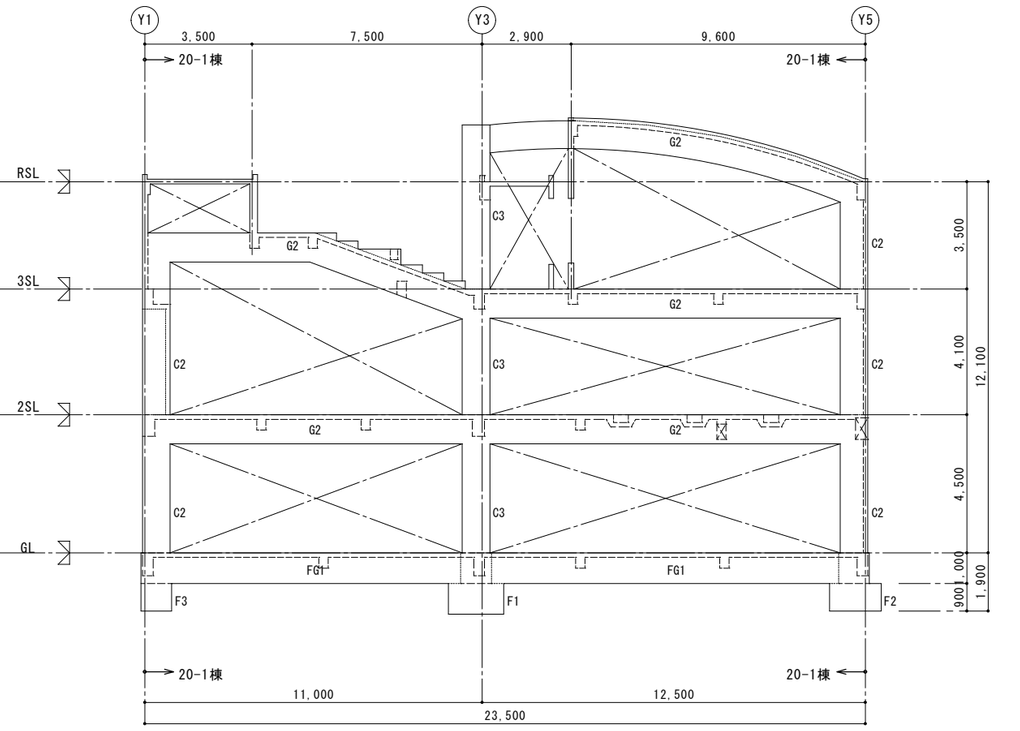

X4通り軸組図

［特別教室棟］

施主印	niki architects,engineers & consultants （株）二基設計 1級建築士事務所登録 119-3024　TEL 098-939-1110（代） 〒904-2141　沖縄市池原 4-1-30　FAX 098-982-1007	1級建築士登録番号 第239237号 石川　豊	年月日 date	工事名称 title 中城村立小中学校耐力度調査（津覇小学校20-1・2号棟）	図面番号 drawing no. S－05
			縮尺 scale A1＝1/100【A3＝1/200】	図面名称 drawing title 軸組図（1）	整理番号 arrangement no. □□

資料17　既存施設現況図（津覇小学校）

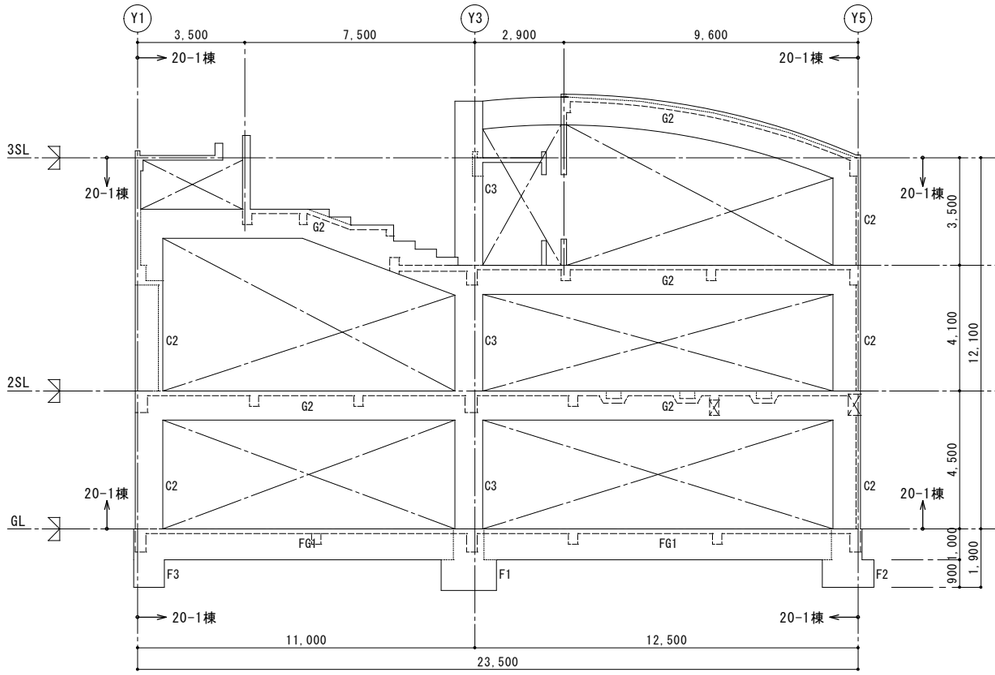

X5通り軸組図

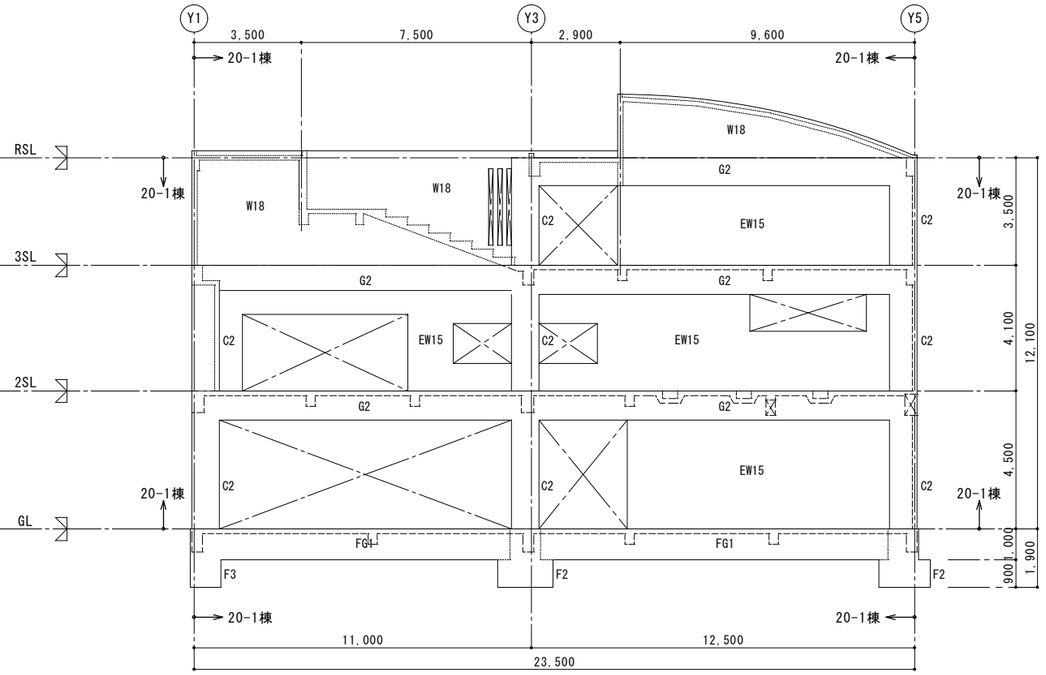

X6通り軸組図

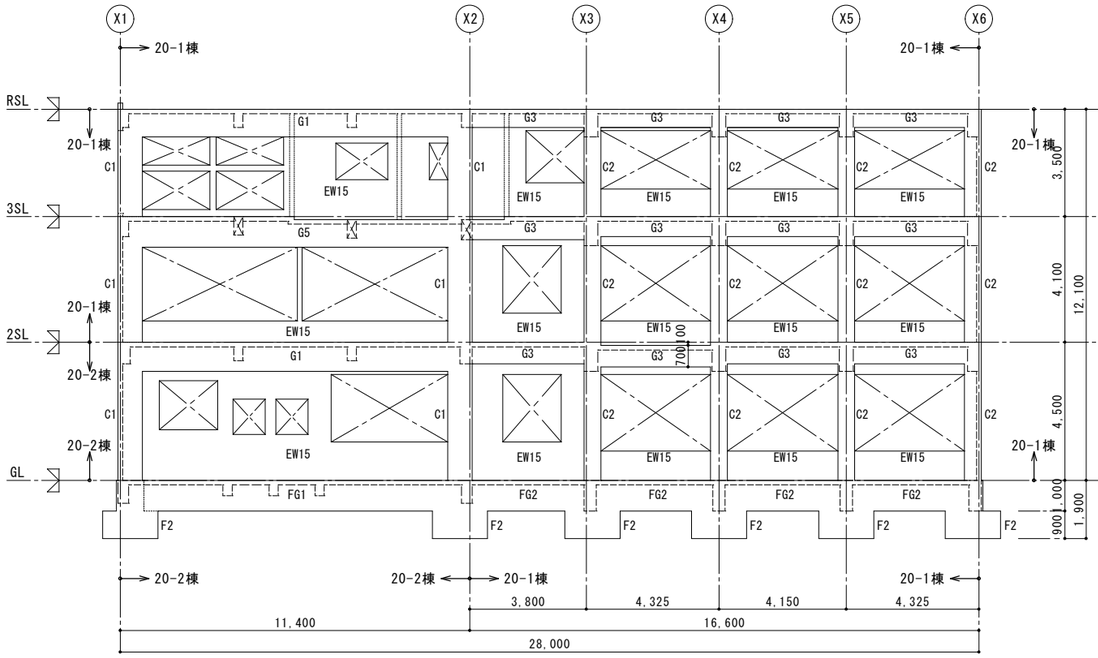

Y5通り軸組図

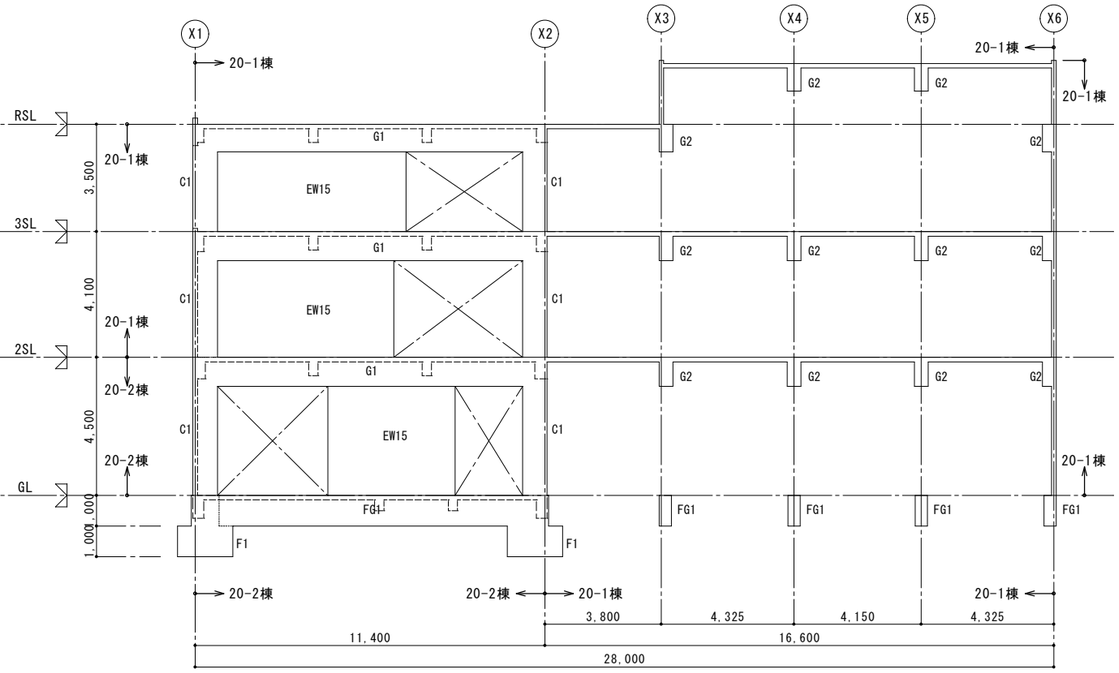

Y4通り軸組図

[特別教室棟]

施主印	niki architects, engineers & consultants （株）二基設計 1級建築士事務所登録 119-3024　TEL 098-939-1110（代） 〒904-2141　沖縄市池原 4-1-30　FAX 098-982-1007	1級建築士登録番号 第239237号 石川　豊	年月日 date	工事名称 title 中城村立小中学校耐力度調査（津覇小学校20-1・2号棟）	図面番号 drawing no. S－06
			縮尺 scale A1＝1/100【A3＝1/200】	図面名称 drawing title 軸組図（2）	整理番号 arrangement no. □□

資料17　既存施設現況図（津覇小学校）

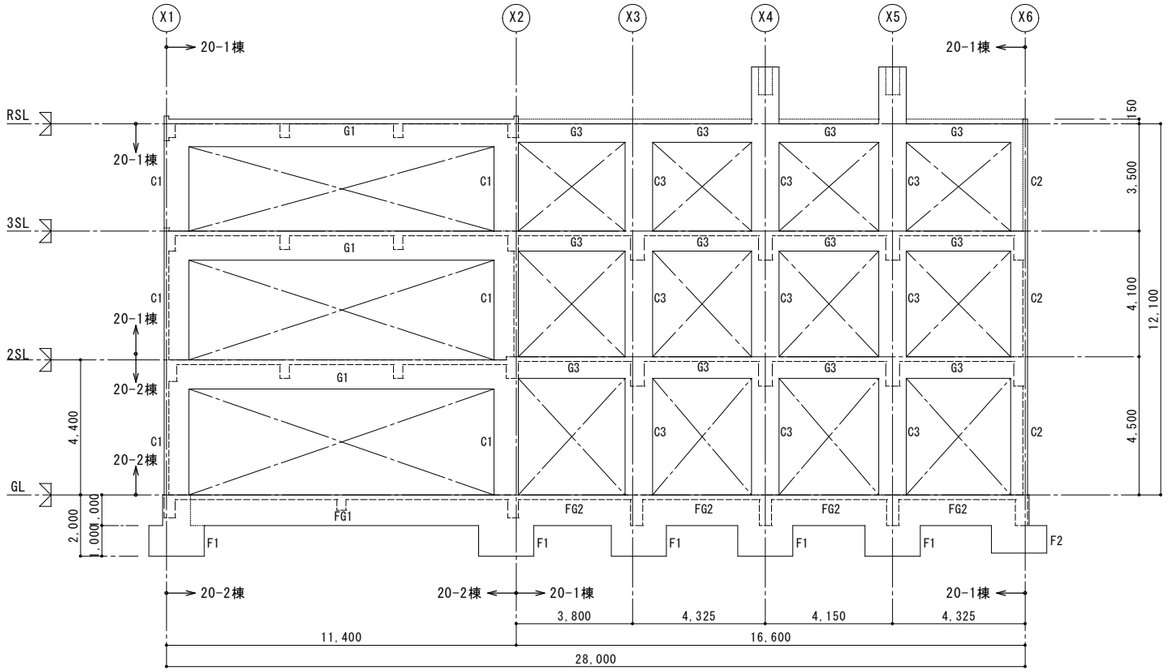

Y3通り軸組図

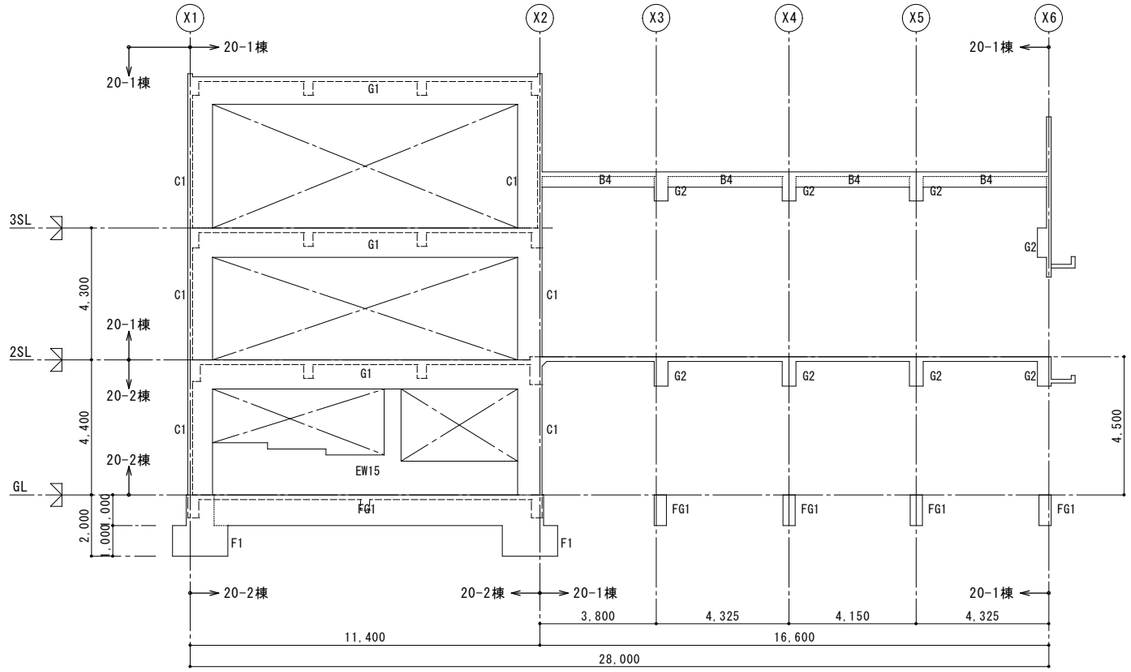

Y2通り軸組図

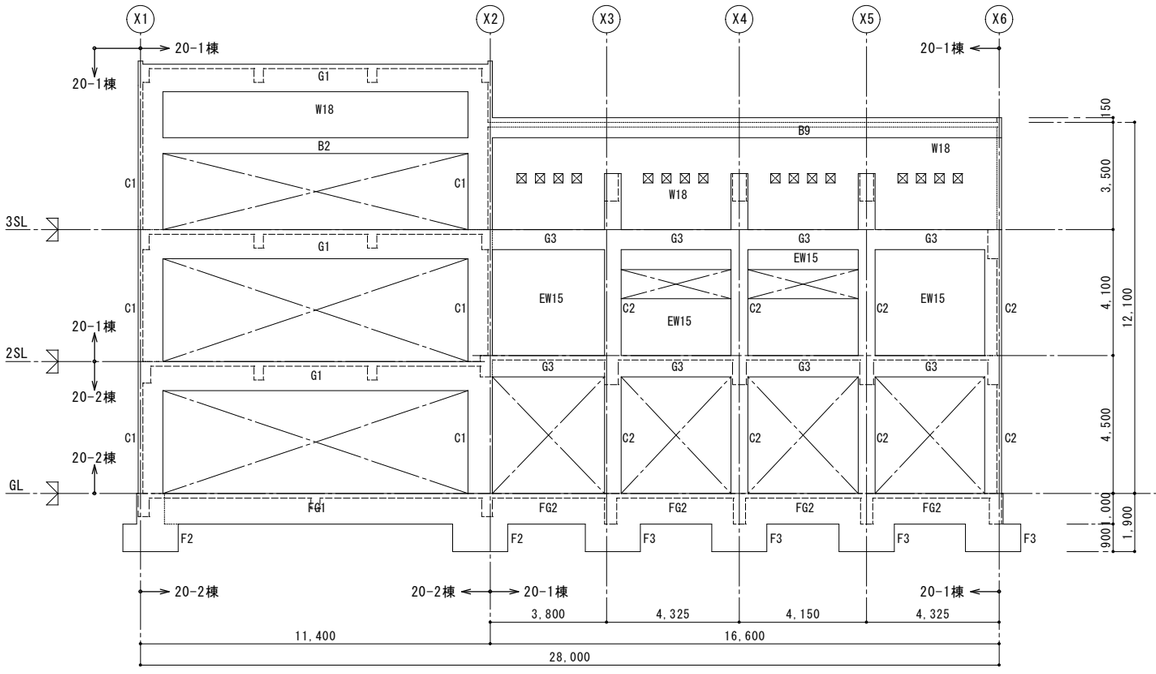

Y1通り軸組図

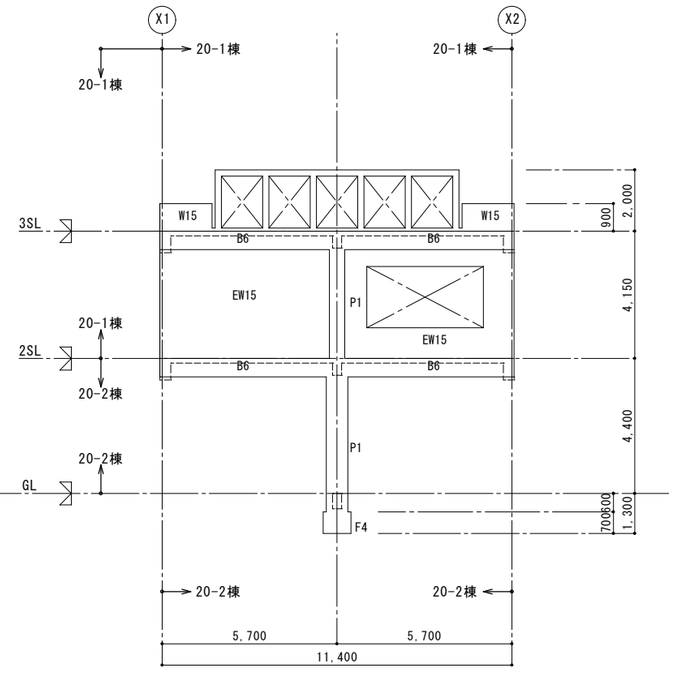

Y0通り軸組図

[特別教室棟]

施主印	niki architects, engineers & consultants （株）二基設計 1級建築士事務所登録 119-3024　TEL 098-939-1110（代） 〒904-2141　沖縄市池原 4-1-30　FAX 098-982-1007	1級建築士登録番号 第239237号 石川　豊	年月日 date	工事名称 title 中城村立小中学校耐力度調査（津覇小学校20-1・2号棟）	図面番号 drawing no. S－07
			縮尺 scale A1＝1/100【A3＝1/200】	図面名称 drawing title 軸組図（３）	整理番号 arrangement no. □□

基 礎 リ ス ト　　特記外　幅止筋はD10-@500以内とする。

F1　4-350φ　　F2　3-350φ　　F3　2-350φ　　F4　1-350φ

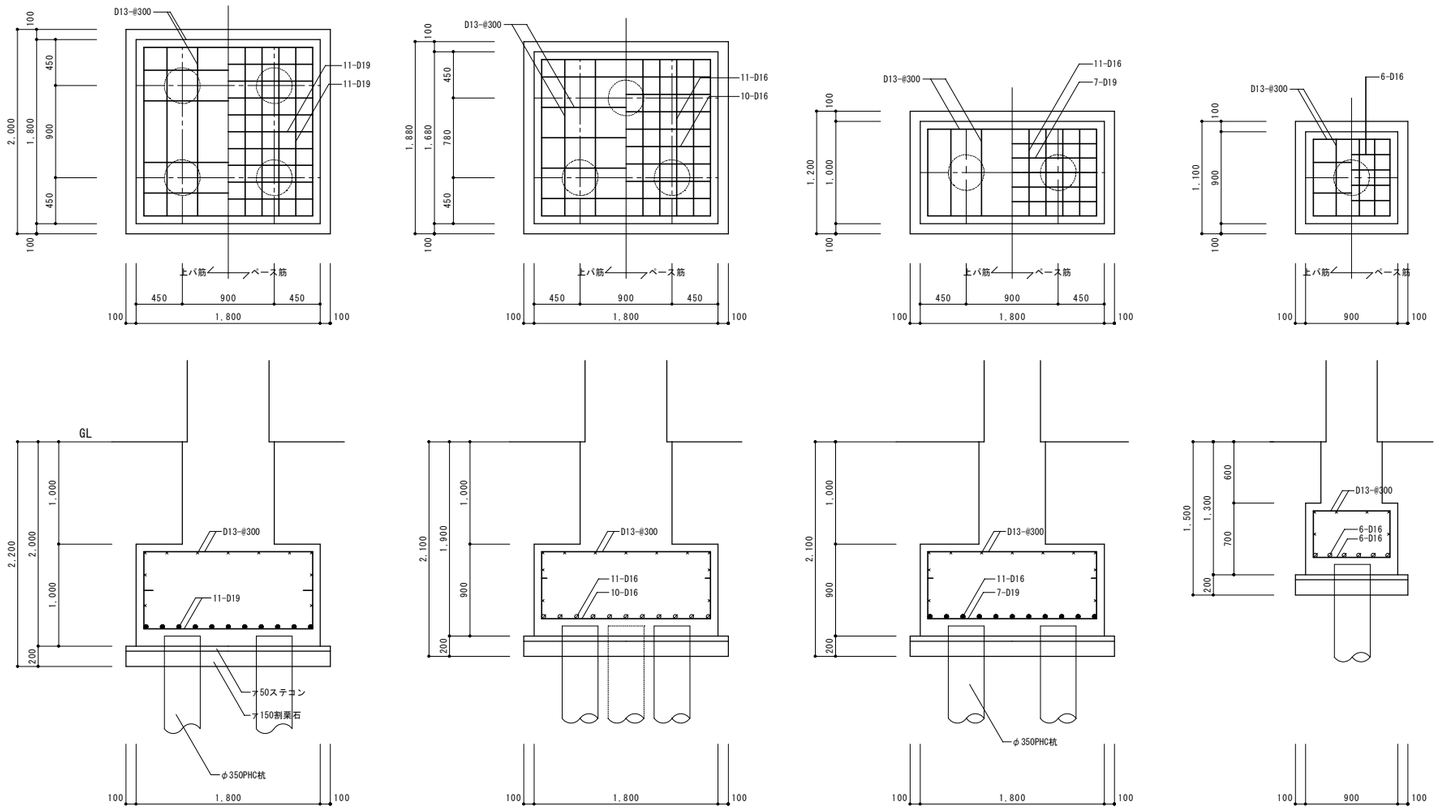

基 礎 梁 リ ス ト　S.1:30						
符号	FG1		FG2		FB1	FB2
位置	両端部	中央部	両端部	中央部	全断面	全断面
断面	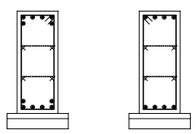		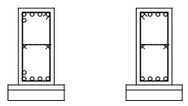			
B×D	400×1000		350×750		300×600	300×500
上端筋	6-D25	4-D25	5-D22	4-D22	4-D19	3-D19
下端筋	6-D25	4-D25	5-D22	4-D22	4-D19	3-D19
あばら筋	D10-@150		D10-@150		D10-@200	D10-@200
*筋	4-D13		4-D13		2-D13	

[特別教室棟]

施 主 印	niki architects,engineers & consultants （株）二基設計 1級建築士事務所登録 119-3024　TEL 098-939-1110（代） 〒904-2141　沖縄市池原 4-1-30　FAX 098-982-1007	1級建築士登録番号 第239237号 石川　豊	年月日 date	工事名称 title 中城村立小中学校耐力度調査（津覇小学校20-1・2号棟）	図面番号 drawing no. S-08
			縮 尺 scale A1＝1/100【A3＝1/200】	図面名称 drawing title 部材断面寸法図（部材ﾘｽﾄ）（１）	整理番号 arrangement no. □□

資料17　既存施設現況図（津覇小学校）

断面リスト　S-1:30

符　号	C1	C2	C3	P1
2　階 断　面		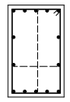	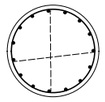	
B×D	800×550	550×900	φ900	500×500
主　筋	12-D25	14-D25	15-D25	12-D22
帯　筋	□ D13-@100	⊟ D13-@100	○ D13-@100	□ D10-@100
S・HOOP	D10-@500	D10-@500	D10-@500	D10-@500
1　階 断　面		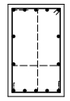	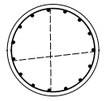	
B×D	800×550	550×900	φ900	φ707
主　筋	12-D25	14-D25	15-D25	12-D22
帯　筋	□ D13-@100	⊟ D13-@100	○ D13-@100	□ D10-@100
S・HOOP	D10-@500	D10-@500	D10-@500	D10-@500

符号	C1	C2	C3
3　階 断　面		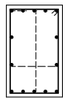	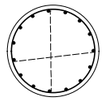
B×D	800×550	550×900	φ900
主　筋	16-D25	14-D25	15-D25
帯　筋	□ D13-@100	⊟ D13-@100	○ D13-@100
S・HOOP	D10-@500	D10-@500	D10-@500

符　号	G1		G2		G3		G4		G5	
位　置	両端部	中央部	両端部	中央部	全断面		全断面			
R 階 断 面	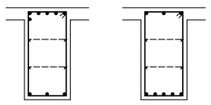		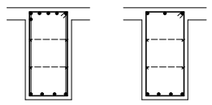							
B×D	450×900		450×900		350×600		350×600			
上端筋	6-D25	3-D25	6-D25	3-D25	3-D25		3-D25			
下端筋	3-D25	5-D25	4-D25	4-D25	3-D25		3-D25			
あばら筋	□ D10-@150		□ D13-@200		□ D10-@150		□ D10-@150			
腹　筋	4-D13		4-D13		2-D13		2-D13			
位　置	両端部	中央部	両端部	中央部	両端部	中央部	両端部	中央部	両端部	中央部
3 階 断 面	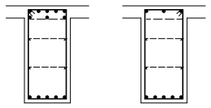		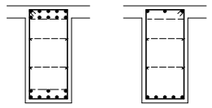		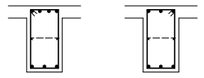				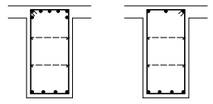	
B×D	450×950		450×950		350×650		350×650		450×900	
上端筋	8-D25	3-D25	10-D25	3-D25	4-D25	3-D25	4-D25	3-D25	7-D25	3-D25
下端筋	5-D25	5-D25	8-D25	5-D25	3-D25	3-D25	3-D25	3-D25	4-D25	4-D25
あばら筋	□ D13-@200		□ D13-@200		□ D10-@150		□ D10-@150		□ D13-@200	
腹　筋	4-D13		4-D13		2-D13		2-D13		4-D13	
位　置	両端部	中央部	両端部	中央部	両端部	中央部	両端部	中央部		
2 階 断 面	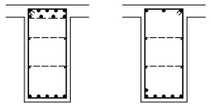		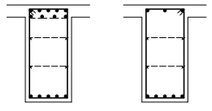		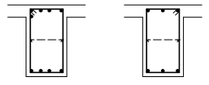		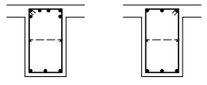			
B×D	450×950		450×950		400×700		400×700			
上端筋	9-D25	3-D25	9-D25	3-D25	6-D25	3-D25	6-D25	3-D25		
下端筋	5-D25	6-D25	5-D25	5-D25	4-D25	3-D25	3-D25	3-D25		
あばら筋	□ D13-@150		□ D13-@200		□ D13-@150		□ D13-@200			
腹　筋	4-D13		4-D13		2-D13		2-D13			

符　号	B1		B2	B3		B4		B5	
位　置	両端部	中央部	全断面	両端部	中央部	両端部	中央部	両端部	中央部
R 階 断 面	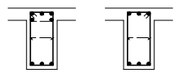			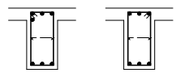		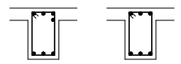		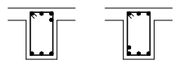	
B×D	300×600		300×500	300×600		300×500		300×500	
上端筋	5-D19	3-D19	3-D19	4-D19	3-D19	4-D19	3-D19	4-D19	3-D19
下端筋	3-D19	4-D19	3-D19	3-D19	3-D19	3-D19	3-D19	3-D19	4-D19
あばら筋	□ D10-@200		□ D10-@200	□ D10-@200		□ D10-@200		□ D10-@200	
腹　筋	2-D10			2-D10					

	B6		CG1	CG2、CB1	CB2	B7	B8	
位　置	両端部	中央部	全断面	全断面	全断面	全断面	全断面	
3 階 断 面	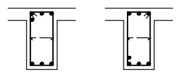				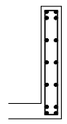	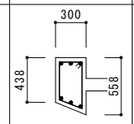		
B×D	300×600		350×700	300×700	200×1100		250×350	
上端筋	4-D19	3-D19	6-D22	5-D19	4-D19	3-D19	3-D19	
下端筋	3-D19	4-D19	4-D22	3-D19	4-D19	3-D19	3-D19	
あばら筋	□ D10-@200		□ D10-@150	□ D10-@200	□ D10-@200	□ D10-@200	□ D10-@200	
腹　筋	2-D10		2-D10	2-D10	6-D13			

	B9	B10
位　置	全断面	全断面
断　面		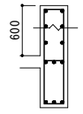
B×D	250×500	270×500
上端筋	3-D19	3-D19
下端筋	3-D19	3-D19
あばら筋	□ D10-@200	□ D10-@200
腹　筋		

[特別教室棟]

施　主　印	niki architects,engineers & consultants （株）二基設計 1級建築士事務所登録 119-3024　TEL 098-939-1110（代） 〒904-2141　沖縄市池原 4-1-30　FAX 098-982-1007	1級建築士登録番号 第239237号 石川　豊	年月日 date	工事名称 title 中城村立小中学校耐力度調査（津覇小学校20-1・2号棟）	図面番号 drawing no. S-09
			縮　尺 scale A1＝1/100【A3＝1/200】	図面名称 drawing title 部材断面寸法図（部材ﾘｽﾄ）（２）	整理番号 arrangement no. □□